ENTAK

Quality and Innovation

KN MODULE KN

鋼基型螺杆滑台

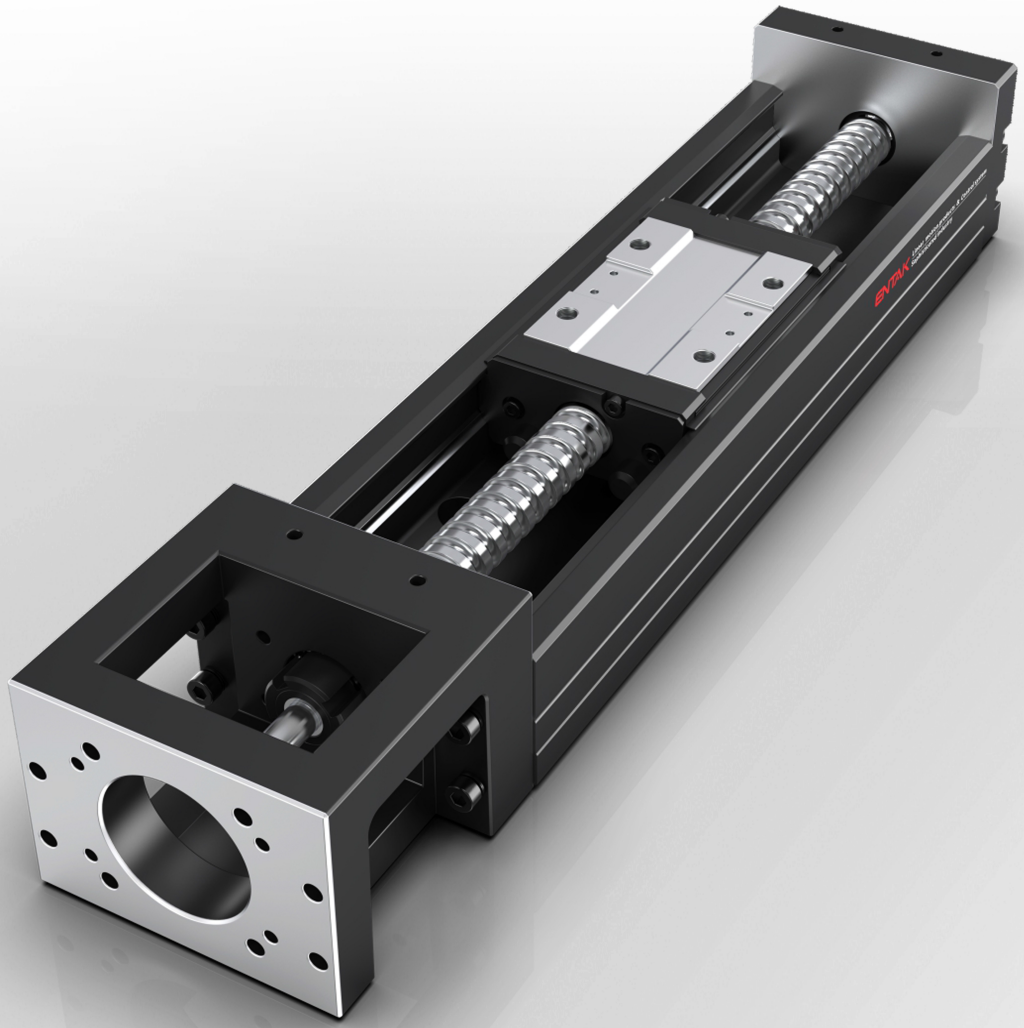

Ball Screw Driven

螺桿驅動

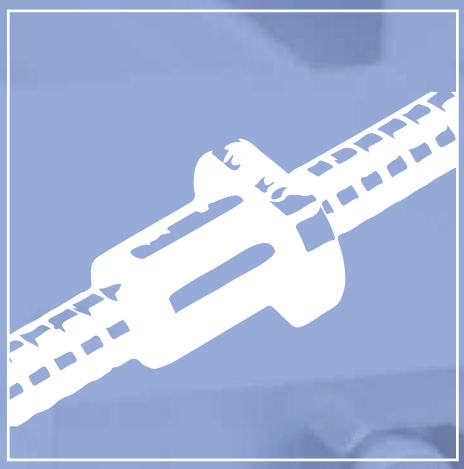

高精度。高荷重

High Accuracy, High Payload

螺桿驅動模組可輕易達到高精度使用需求，並穩定運轉，
確保螺桿、滑軌的使用壽命及組裝品質。
重複定位精度可高達±0.005mm - ±0.01mm。
小荷重 5kg 到大荷重 150kg。
都可輕鬆對應使用需求，在自動化市場的領域中都看得
到，使用範圍及用途可說相當廣泛。

Ball screw driven module design can provides the high accuracy and steady movement.
Also secure the reliability and quality.
Providing the ± 0.01mm of the repeatability.
This series can support the payload form 5kg to 150kg, which could be applied widely.

螺桿系列模組
Ball Screw Type Module

主要用途 Main Usage:

多運用於工作定位、夾取、搬運、插件等產能自動化。
Positioning, Pick and place, Carrying, Press-fitting.

運用範圍 Applications:

▲電子部品組裝 Electronic device assemble
▲液體注入填充裝置 Liquid filling
▲點熔接裝置 Welding
▲電路板與晶圓盒定位插入裝置 Press-fitting of Circuit Board and Wafer Box
▲物件整列靠齊 Unit arrangement.

產業 Industries:

■TFT-LCD液晶面板設備 TFT-LCD
■半導體設備 Semiconductor
■LED線上設備 LED
■太陽能設備 Solar energy

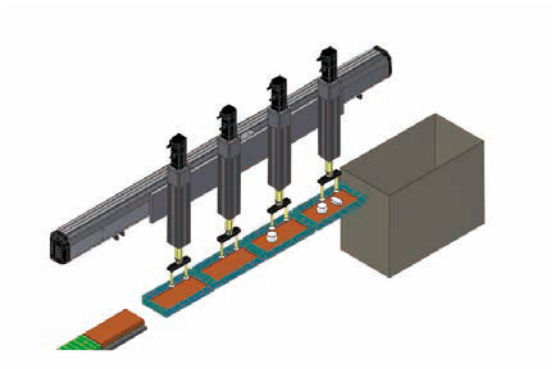

軌道內嵌式螺桿系列
Built-in Linear Motion Guide Ball Screw Actuator
CGH Series

螺桿系列
Standard Ball Screw Actuator
NC Series

軌道內嵌推桿式螺桿系列
Rod Type Built-in Linear Motion Guide Ball Screw Actuator
CTY Series

Clean Room Type

無塵專用

Fab

低發塵。長壽命

Dust Sealing, Long life

可實現與 NC/NK 系列同等的動作性能。
密閉式的外裝，可防止異物侵入本體內部，增加抽氣嘴的裝置，可將機台內運轉產生的 Particle 抽離，並通過 SGS 測試認證可對應在 CLASS 10 環境使用。
在高科技半導體、食品生產設備有著極高的信賴度並有效的減少對產品的污染及破壞。

Same performance as NC/NK
Sealing design can prevent dirt and foreign objects from penetrating inside.
Equipped with air fitting device, which can keep the internal component clean.
Clean type can support to clean room grade class 10 (examined by SGS) widely applying in the semiconductor industry and food supply chain.
Effectively minimize the pollution of the actuator and working environment.

無塵系列模組
Clean Room Type Module

主要用途 Main Usage:

主要用於潔淨室內的工作定位、夾取、搬運、插件等產能自動化。
Positioning, Pick and place, Carrying, Press-fitting in clean room environment.

運用範圍 Applications:

▲貼片裝置 Surface mount system
▲構裝裝置 Packaging
▲測試裝置 Testing
▲檢查裝置 Inspection

產業 Industries:

■半導體設備 Semiconductor
■FPD產業設備 FPD industry

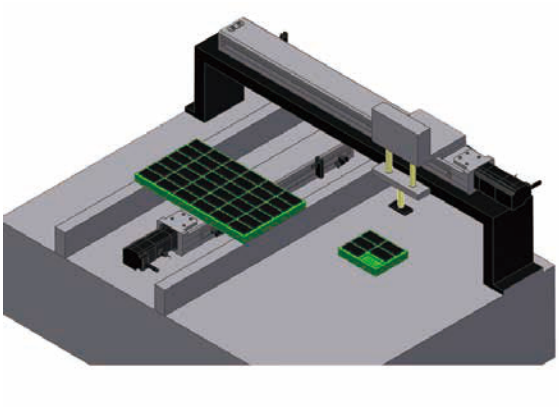

無塵軌道內嵌式螺桿系列
Clean Room Built-in Linear Motion Guide Ball Screw Actuator
CGB Series

無塵皮帶系列
Clean Room Belt Actuator
NT Series

無塵螺桿系列
Clean Room Ball Screw Actuator
NF Series

鋼基型螺桿滑台 U型鋼基軌道 高剛性 不變形

U-shaped steel base track, high rigidity, no deformation

钢基型螺桿滑臺

Steel-based screw slide

KN系列

行程最長到1680mm
Maximum stroke: 1680mm

重複精度 ±0.03mm
Repeatability: ±0.03mm

組裝方便
Easy assembly

高剛性，不變形
High rigidity, no deformation

高鋼性

經由FEM的最佳化U型軌斷面設計，在輕量化與高剛性之間達到最佳平衡。

高精度

两列歌德圓弧式設計及穩定的裂程技術，可將變動負荷引起的變形控制在最小，提供穩定順暢之運作，達到高精度之使用要求。

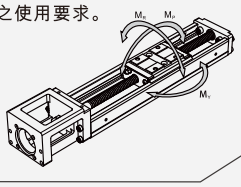

螺帽與滑塊體設計

國內率先量產化，裝錢性滑軌之滑塊與滚珠螺杆之螺帽結合成一體之滑塊螺帽，可使鋼基系列達到最佳的空間利用。

U型鋼軌

U型軌的鋼珠滚動面采用2列歌德式圓弧及45度接觸角的設計，提供四方向的負荷能力，可適用于多方向安裝。

產品特性

集餞軌與螺杆的技術與經驗，結合螺帽與滑塊的一體化設計，并搭配高剛性的U型軌最佳斷面，可達到最佳空間利用，減少安裝的空間，確保其高鋼性與高精度的要求，而鋼珠滚動面采用歌德式圓弧與45度接觸角設計，適用任一方向負載需求。

四方向等負荷

U型軌的鋼珠滚動面採用 2列歌德式圓弧及45 °接 觸角的設計, 提供四方向的負荷能力可適用於任何安.裝方位。

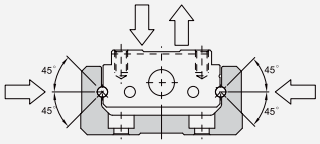

省空間

將線性滑軌之滑塊與滚珠螺稈之螺帽結合成一體之滑塊螺帽，可使钢基滑台系列達到最佳的空間利用。

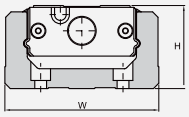

單位:mm

型號	H	W
KN60	30	60
KN86	46	86
KN100	50	100
KN130	70	130

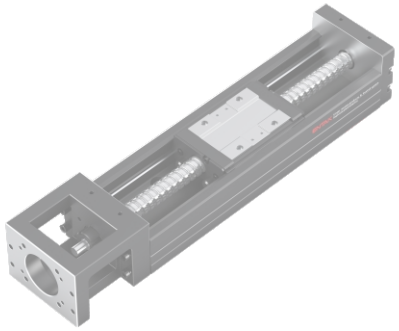

滑台系列

KN Series

鋼基型螺杆滑臺

Built-in Guideway Ball Screw Actuator GTH Series

CONTENTS

KN60 單軸/1-axis

鋼基軌道 Steel-based track ▶ 螺桿驅動 Ball Screw Drive

此圖僅供參考，出貨規格詳見尺寸圖面
The picture is just for the reference. Please check the the actual dimensions on the drawing.

型號表示方式 Ordering MBTHod

- F0....馬達座.....#42,PCD40,M4
- F1....馬達連接法蘭.....T10,PCD46,M4
- F2....馬達連接法蘭.....P10,PCD45,M3
- F3....馬達連接法蘭.....步進#60,孔距50,M5
- F4....馬達連接法蘭.....步進#57,孔距47,M5
- F5....馬達連接法蘭.....#42,孔距31,M3
- H0....轉接固定座.....⌀30,孔距33,M4
- H1....轉接固定座.....⌀30,孔距27,M4

型號表示方式 Ordering MBTHod

KN 60 10 P E - 400 E A 2 E - FO C S0 M051

尺寸:
60,86,100,130

滾珠螺桿導程：
KN60:5,10
KN86:10,20
KN100:20
KN130:25

精度等級：
P：精密級，C：一般級

E：滾珠螺桿特殊加工
無記號：滾珠螺桿標準型

軌道長度 (mm)
KN60: 150，200，300，400，500，600
KN86:340，440，540，640，740，940
KN100:980，1080，1180，1280，1380
KN130:980，1180，1380，1680

E：軌道特殊加工
無記號：軌道標準型

滑座型式：
A：標準型
S：輕載型

滑座數量：1, 2

馬達規格：
M：馬達規格 客戶指定

包含極限開關：
S0：只有極限軌道
S1：Omron EE-SX671
S2：Omron EE-SX674
S3：Panasonic GX-F12A
S4：Panasonic GX-F12A-P
SE：極限開關規格客戶指定
無記號：無

C：鋁護蓋
B：伸縮護套
無記號：無護蓋

馬達連接法蘭：
見上
FE：特殊加工

E：滑座特殊加工
無記號：滑座標準型

負載規格

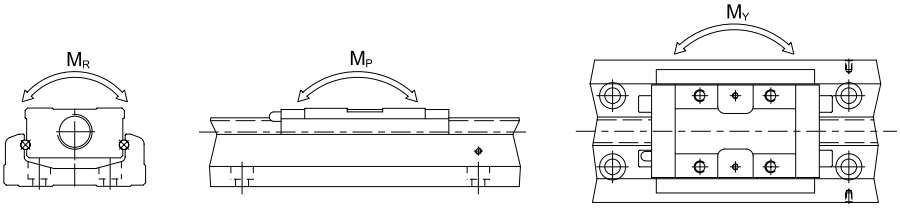

型號		滾珠螺桿				線性滑軌															
		公稱外徑 (mm)	導程 (mm)	基本動額定負荷 (N)	基本靜額定負荷 (N)	基本動額定負荷 (N)		基本靜額定負荷 (N)		容許靜力矩											
										俯仰 M_P (N-m)				偏擺 M_Y (N-m)				滾動 M_R (N-m)			
						滑座 A	滑座 S	滑座 A	滑座 S	滑座 A1	滑座 A2	滑座 S1	滑座 S2	滑座 A1	滑座 A2	滑座 S1	滑座 S2	滑座 A1	滑座 A2	滑座 S1	滑座 S2
KN6005	精密級	12	5	3744	6243	13230	7173	21462	11574	152	760	72	367	152	760	72	367	419	838	241	482
	一般級			3377	5625																
KN6010	精密級	12	10	2410	3743	13230	7173	21462	11574	152	760	72	367	152	760	72	367	419	838	241	482
	一般級			2107	3234																

精度調查

單位 : mm

型號	軌道長度	定位重現性		定位精度		行走平行度		最大啟動扭力 (N-cm)	
		精密級	一般級	精密級	一般級	精密級	一般級	精密級	一般級
KN60	150	± 0.003	± 0.005	0.020	-	0.010	-	15	7
	200								
	300								
	400								
	500	± 0.003	± 0.005	0.025	-	0.015	-	15	7
	600								

最大行程

單位 : mm

型號	滾珠螺桿導程 (mm)	軌道長度L2 (mm)	速度 (mm/sec)	
			精密級	一般級
KN60	05	150	550	390
		200	550	390
		300	550	390
		400	550	390
		500	550	390
		600	340	340
	10	150	1100	790
		200	1100	790
		300	1100	790
		400	1100	790
		500	1100	790
		600	670	670

60 KN60（標準型）

2D CAD 3D CAD

• CAD图可至www.entak.cn下载 •

單位 Unit : mm

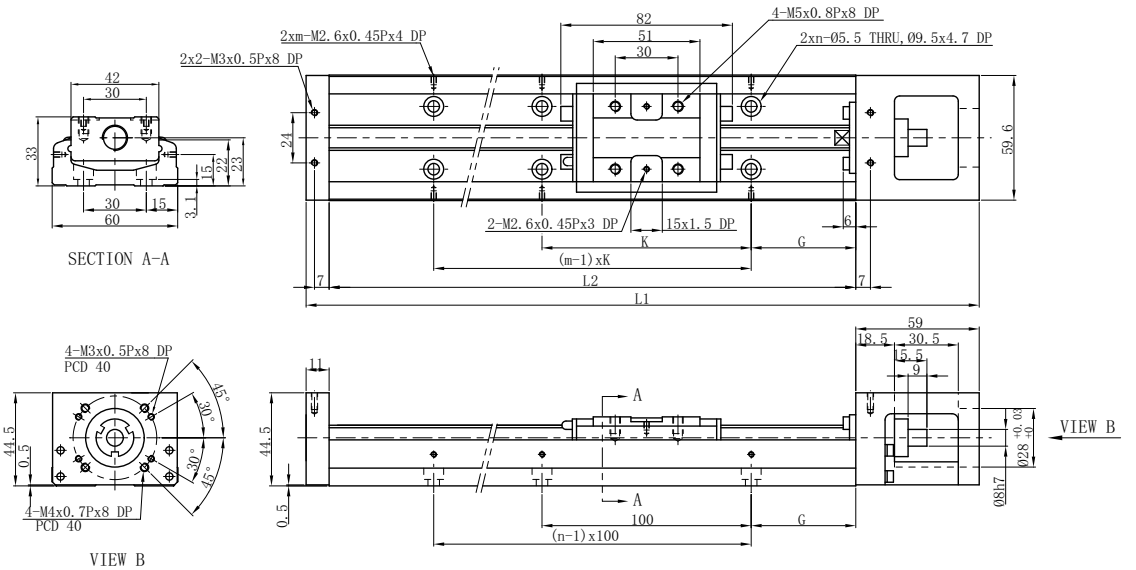

軌道長度 L2 (mm)	全長 L1 (mm)	最大行程 (mm)		G (mm)	K (mm)	n	m	重量 (kg)	
		A1 滑座	A2 滑座					A1 滑座	A2 滑座
150	220	60	–	25	100	2	2	1.5	–
200	270	110	–	50	100	2	2	1.8	–
300	370	210	135	50	200	3	2	2.4	2.7
400	470	310	235	50	100	4	4	3	3.3
500	570	410	335	50	200	5	3	3.6	3.9
600	670	510	435	50	100	6	6	4.2	4.6

60 KN60 (輕載型)

2D CAD 3D CAD

• CAD图可至www.entak.cn下载 •

單位 Unit : mm

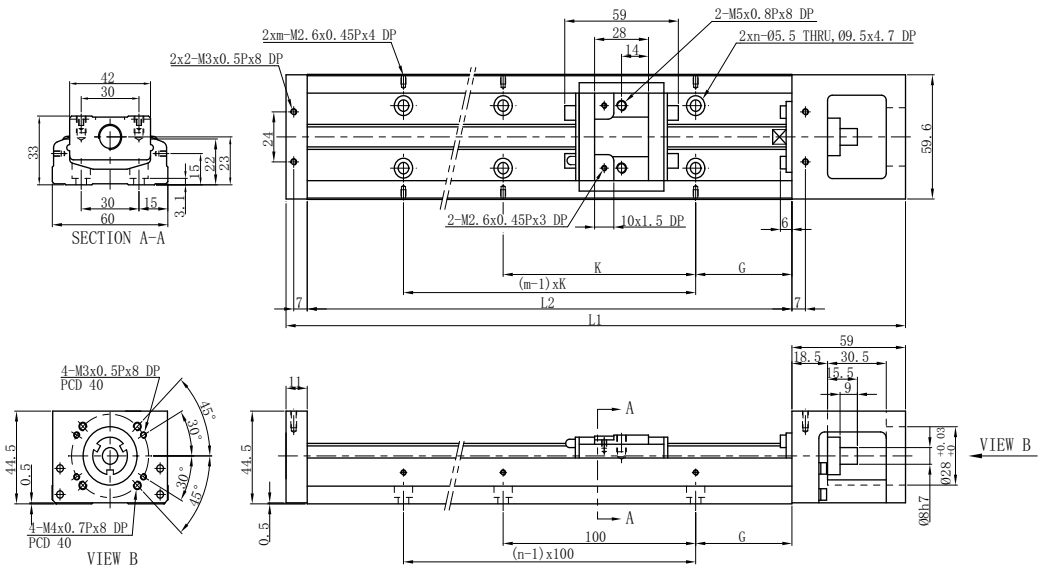

軌道長度 L2 (mm)	全長 L1 (mm)	最大行程 (mm)		G (mm)	K (mm)	n	m	重量 (kg)	
		S1 滑座	S2 滑座					S1 滑座	S2 滑座
150	220	85	34	25	100	2	2	1.4	1.6
200	270	135	84	50	100	2	2	1.7	1.9
300	370	235	184	50	200	3	2	2.3	2.5
400	470	335	284	50	100	4	4	2.9	3.1
500	570	435	384	50	200	5	3	3.5	3.7
600	670	535	484	50	100	6	6	4.1	4.3

KN86 單軸/1-axis

鋼基軌道 Steel-based track ▶ 螺桿驅動 Ball Screw Drive

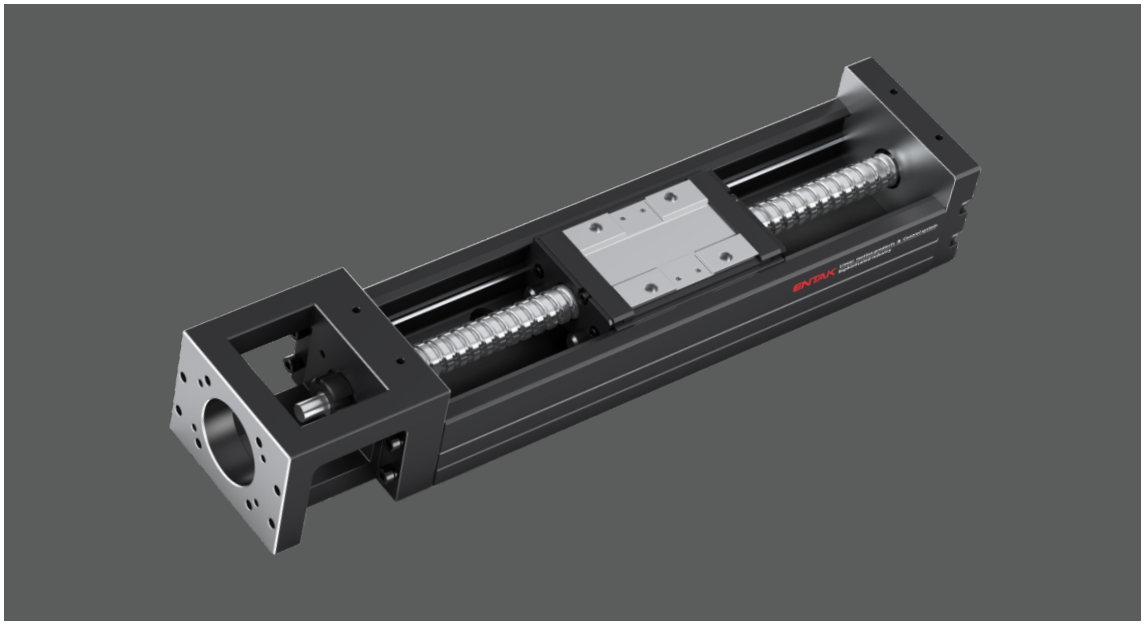

此圖僅供參考，出貨規格詳見尺寸圖面
The picture is just for the reference. Please check the the actual dimensions on the drawing.

型號表示方式 Ordering MBTHod

- F0....馬達座.....M40,PCD70,M5
- F1....馬達連接法蘭.....P40,PCD70,M4
- F2....馬達連接法蘭.....M10,PCD46,M4
- F3....馬達連接法蘭.....P10,PCD45,M3
- F4....馬達連接法蘭.....P75,PCD90,M5
- F5....馬達連接法蘭.....#60,孔距50,M4
- F6....馬達連接法蘭.....#57,孔距47,M4
- H0....轉接固定座.....⌀40,孔距40,M5

型號表示方式 Ordering MBTHod

KN 86 10 P E - 400 E A 2 E - FO C S0 M051

尺寸:
60,86,100,130

滾珠螺桿導程：
KN60:5,10
KN86:10,20
KN100:20
KN130:25

精度等級：
P：精密級，C：一般級

E：滾珠螺桿特殊加工
無記號：滾珠螺桿標準型

軌道長度 (mm)
KN60: 150，200，300，400，500，600
KN86:340，440，540，640，740，940
KN100:980，1080，1180，1280，1380
KN130:980，1180，1380，1680

E：軌道特殊加工
無記號：軌道標準型

滑座型式：
A：標準型
S：輕載型

滑座數量：1, 2

馬達規格：
M：馬達規格 客戶指定

包含極限開關：
S0：只有極限軌道
S1：Omron EE-SX671
S2：Omron EE-SX674
S3：Panasonic GX-F12A
S4：Panasonic GX-F12A-P
SE：極限開關規格客戶指定
無記號：無

C：鋁護蓋
B：伸縮護套
無記號：無護蓋

馬達連接法蘭：
見上
FE：特殊加工

E：滑座特殊加工
無記號：滑座標準型

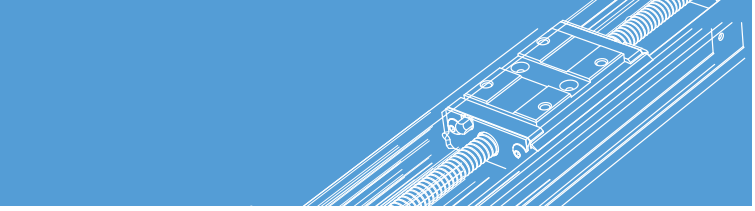

負載規格

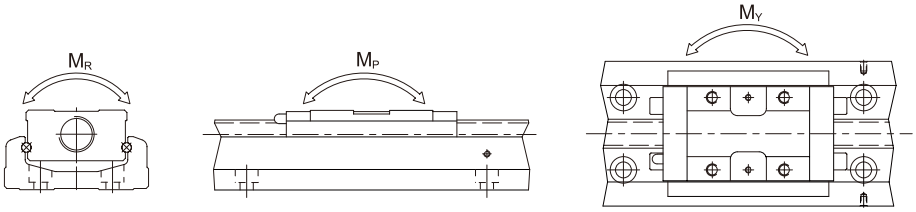

型號		滾珠螺桿				線性滑軌															
		公稱外徑 (mm)	導程 (mm)	基本動額定負荷 (N)	基本靜額定負荷 (N)	基本動額定負荷 (N)		基本靜額定負荷 (N)		容許靜力矩											
										俯仰 M_P (N-m)				偏擺 M_Y (N-m)				滾動 M_R (N-m)			
						滑座 A	滑座 S	滑座 A	滑座 S	滑座 A1	滑座 A2	滑座 S1	滑座 S2	滑座 A1	滑座 A2	滑座 S1	滑座 S2	滑座 A1	滑座 A2	滑座 S1	滑座 S2
KN8610	精密級	15	10	7144	12642	31458	21051	50764	29475	622	3050	228	1309	622	3050	228	1309	1507	3014	847	1694
	一般級			6429	11387																
KN8620	精密級	15	20	4645	7655	31458	21051	50764	29475	622	3050	228	1309	622	3050	228	1309	1507	3014	847	1694
	一般級			4175	6889																

精度調查

單位 : mm

型號	軌道長度	定位重現性		定位精度		行走平行度		最大啟動扭力 (N-cm)	
		精密級	一般級	精密級	一般級	精密級	一般級	精密級	一般級
KN86	340	± 0.003	± 0.005	0.025	-	0.015	-	15	10
	440								
	540								
	640								
	740	± 0.003	± 0.005	0.030	-	0.020	-	17	10
	940	± 0.003	± 0.005	0.040	-	0.030	-	25	10

最大行程

單位 : mm

型號	滾珠螺桿導程 (mm)	軌道長度L2 (mm)	速度 (mm/sec)	
			精密級	一般級
KN86	10	340	740	520
		440	740	520
		540	740	520
		640	740	520
		740	740	520
		940	610	430
	20	340	1480	1050
		440	1480	1050
		540	1480	1050
		640	1480	1050
		740	1480	1050
		940	1220	870

86 KN86（標準型）

2D CAD 3D CAD

• CAD图可至www.entak.cn下载 •

單位 Unit : mm

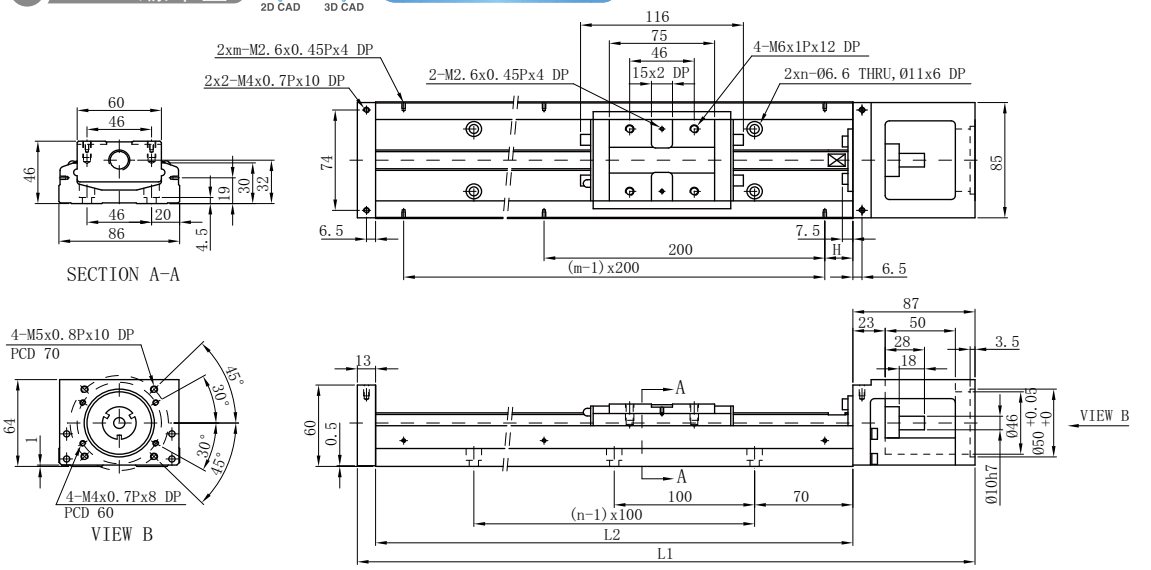

軌道長度 L2 (mm)	全長 L1 (mm)	最大行程 (mm)		H (mm)	n	m	重量 (kg)	
		A1滑座	A2滑座				A1滑座	A2滑座
340	440	216.5	108.5	70	3	2	5.7	6.5
440	540	316.5	208.5	20	4	3	6.9	7.7
540	640	416.5	308.5	70	5	3	8.0	8.8
640	740	516.5	408.5	20	6	4	9.2	10.0
740	840	616.5	508.5	70	7	4	10.4	11.2
940	1040	816.5	708.5	70	9	5	11.6	12.4

86 KN86(輕載型)

2D CAD 3D CAD • CAD图可至www.entak.cn下载 •

單位 Unit : mm

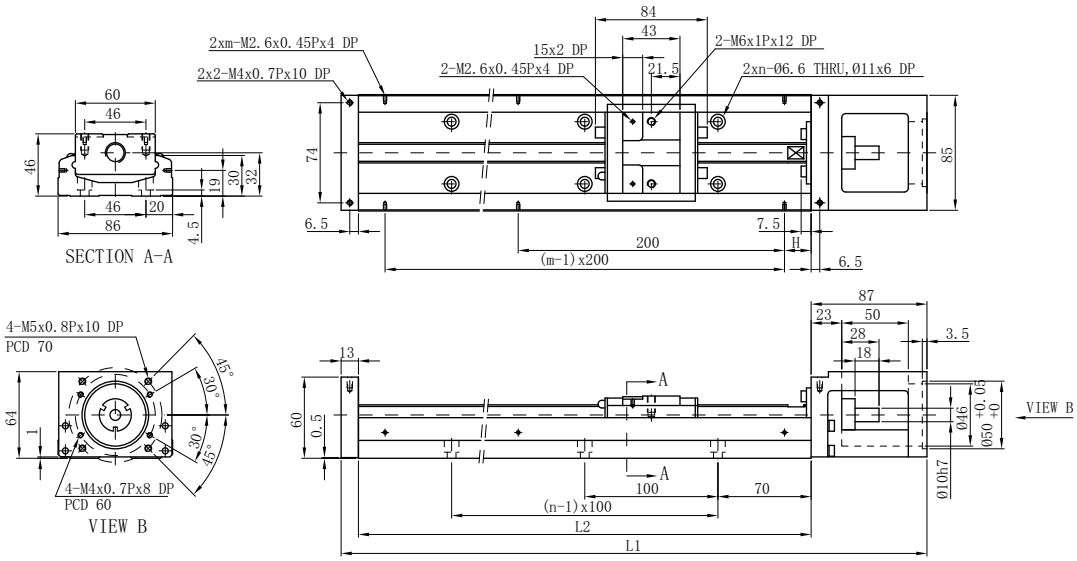

軌道長度 L2 (mm)	全長 L1 (mm)	最大行程 (mm)		H (mm)	n	m	重量 (kg)	
		S1 滑座	S2 滑座				S1 滑座	S2 滑座
340	440	248.5	172.5	70	3	2	5.4	5.9
440	540	348.5	272.5	20	4	3	6.6	7.1
540	640	448.5	372.5	70	5	3	7.7	8.2
640	740	548.5	472.5	20	6	4	8.9	9.4
740	840	648.5	572.5	70	7	4	10.1	10.6
940	1040	848.5	772.5	70	9	5	11.3	11.8

KN100 單軸/1-axis

鋼基軌道 Steel-based track ▶ 螺桿驅動 Ball Screw Drive

此圖僅供參考，出貨規格詳見尺寸圖面
The picture is just for the reference. Please check the the actual dimensions on the drawing.

型號表示方式 Ordering MBTHod

- F0....馬達座.....M40,PCD70,M5
- F1....馬達連接法蘭.....M75,PCD90,M6
- F2....馬達連接法蘭.....P75,PCD90,M5
- F3....馬達連接法蘭.....孔距70,M6
- F4....馬達連接法蘭.....孔距69.58,M6

型號表示方式 Ordering MBTHod

KN 100 10 P E - 400 E A 2 E - FO C S0 M051

尺寸:
60,86,100,130

滾珠螺桿導程：
KN60:5,10
KN86:10,20
KN100:20
KN130:25

精度等級：
P：精密級，C：一般級

E：滾珠螺桿特殊加工
無記號：滾珠螺桿標準型

軌道長度 (mm)
KN60: 150，200，300，400，500，600
KN86:340，440，540，640，740，940
KN100:980，1080，1180，1280，1380
KN130:980，1180，1380，1680

E：軌道特殊加工
無記號：軌道標準型

滑座型式：
A：標準型
S：輕載型

滑座數量：1, 2

馬達規格：
M：馬達規格 客戶指定

包含極限開關：
S0：只有極限軌道
S1：Omron EE-SX671
S2：Omron EE-SX674
S3：Panasonic GX-F12A
S4：Panasonic GX-F12A-P
SE：極限開關規格客戶指定
無記號：無

C：鋁護蓋
B：伸縮護套
無記號：無護蓋

馬達連接法蘭：
見上
FE：特殊加工

E：滑座特殊加工
無記號：滑座標準型

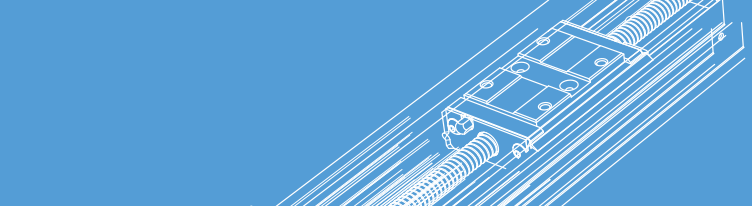

負載規格

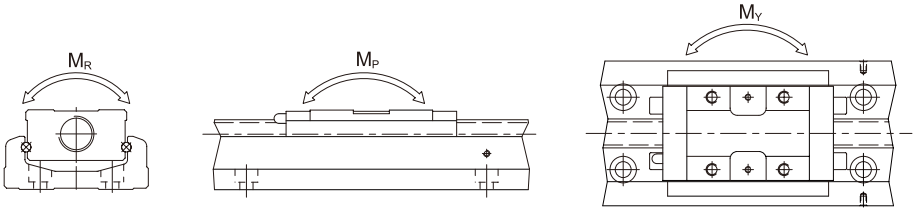

型號		滾珠螺桿				線性滑軌															
		公稱外徑 (mm)	導程 (mm)	基本動額定負荷 (N)	基本靜額定負荷 (N)	基本動額定負荷 (N)		基本靜額定負荷 (N)		容許靜力矩											
										俯仰 M_P (N-m)				偏擺 M_Y (N-m)				滾動 M_R (N-m)			
						滑座 A	滑座 S	滑座 A	滑座 S	滑座 A1	滑座 A2	滑座 S1	滑座 S2	滑座 A1	滑座 A2	滑座 S1	滑座 S2	滑座 A1	滑座 A2	滑座 S1	滑座 S2
KN10020	精密級	20	20	7046	12544	39200	-	63406	-	960	4763	-	-	960	4763	-	-	2205	4410	-	-
	一般級			4782	9163																

精度調查

單位：mm

型號	軌道長度	定位重現性		定位精度		行走平行度		最大啟動扭力 (N-cm)	
		精密級	一般級	精密級	一般級	精密級	一般級	精密級	一般級
KN100	980	±0.005	±0.01	0.035	-	0.025	-	17	12
	1080								
	1180	±0.005	±0.01	0.040	-	0.03	-	20	12
	1280	±0.005	±0.01	0.045	-	0.035	-	23	15
	1380	±0.005	±0.01	0.05	-	0.04	-	25	15

最大行程

單位：mm

型號	滾珠螺桿導程 (mm)	軌道長度L2 (mm)	速度 (mm/sec)	
			精密級	一般級
KN100	20	980	1120	800
		1080	980	800
		1180	750	750
		1280	630	630
		1380	530	530

100 KN100(標準型)

2D CAD 3D CAD

• CAD图可至www.entak.cn下载 •

單位 Unit : mm

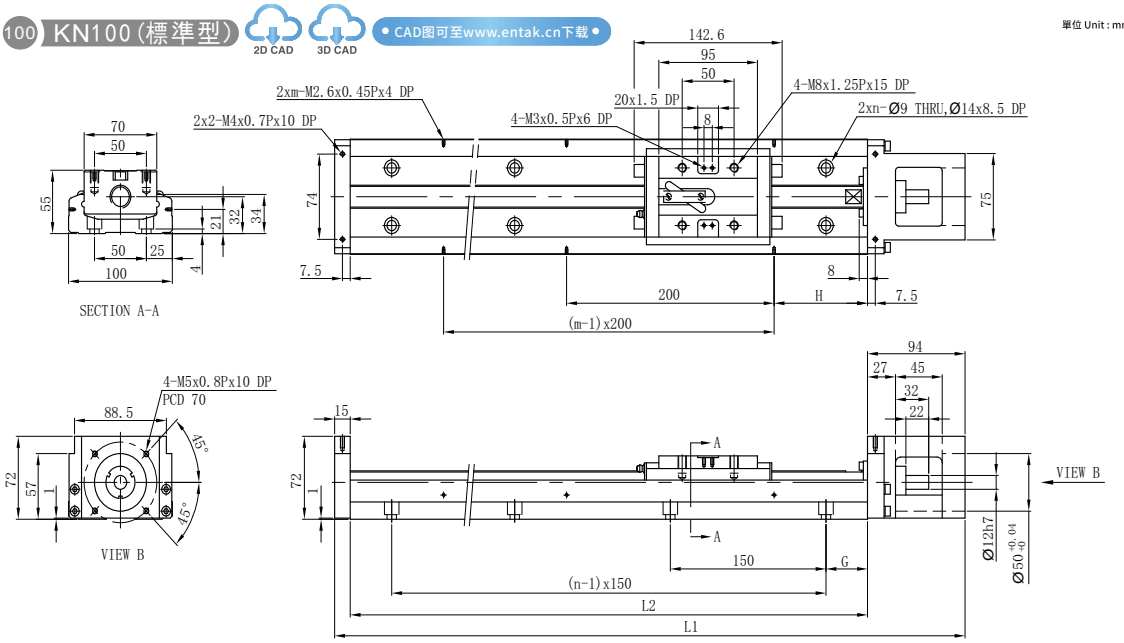

軌道長度 L2 (mm)	全長 L1 (mm)	最大行程 (mm)		G (mm)	H (mm)	n	m	重量 (kg)	
		A1 滑座	A2 滑座					A1 滑座	A2 滑座
980	1089	828	700	40	90	7	5	18.6	20.3
1080	1189	928	800	15	40	8	6	20.3	22.0
1180	1289	1028	900	65	90	8	6	22.0	23.7
1280	1389	1128	1000	40	40	9	7	23.6	25.3
1380	1489	1228	1100	15	90	10	7	25.3	27.0

MEMO

KN130 單軸/1-axis

鋼基軌道 Steel-based track ▶ 螺桿驅動 Ball Screw Drive

此圖僅供參考，出貨規格詳見尺寸圖面
The picture is just for the reference. Please check the the actual dimensions on the drawing.

型號表示方式 Ordering MBTHod

- F0....馬達座.....PCD90,M6
- F1....馬達連接法蘭.....M40,PCD70,M5
- F2....馬達連接法蘭.....M75,PCD90,M6
- F3....馬達連接法蘭.....孔距69.58,M6
- F4....馬達連接法蘭.....P75,PCD90,M5

型號表示方式 Ordering MBTHod

KN 130 10 P E - 400 E A 2 E - FO C S0 M051

尺寸:
60,86,100,130

滾珠螺桿導程：
KN60:5,10
KN86:10,20
KN100:20
KN130:25

精度等級：
P：精密級，C：一般級

E：滾珠螺桿特殊加工
無記號：滾珠螺桿標準型

軌道長度 (mm)
KN60: 150，200，300，400，500，600
KN86:340，440，540，640，740，940
KN100:980，1080，1180，1280，1380
KN130:980，1180，1380，1680

E：軌道特殊加工
無記號：軌道標準型

滑座型式：
A：標準型
S：輕載型

滑座數量：1, 2

馬達規格：
M：馬達規格 客戶指定

包含極限開關：
S0：只有極限軌道
S1：Omron EE-SX671
S2：Omron EE-SX674
S3：Panasonic GX-F12A
S4：Panasonic GX-F12A-P
SE：極限開關規格客戶指定
無記號：無

C：鋁護蓋
B：伸縮護套
無記號：無護蓋

馬達連接法蘭：
見上
FE：特殊加工

E：滑座特殊加工
無記號：滑座標準型

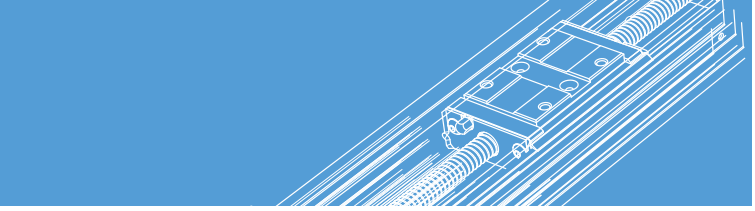

負載規格

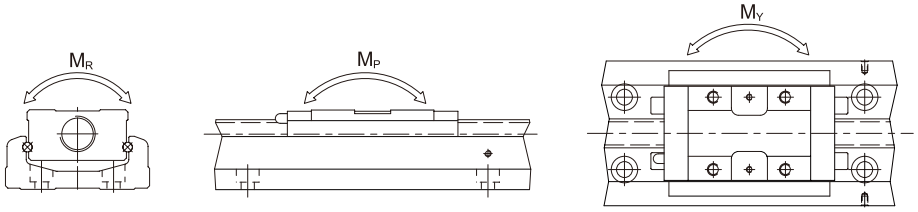

型號		滾珠螺桿				線性滑軌															
		公稱外徑 (mm)	導程 (mm)	基本動額定負荷 (N)	基本靜額定負荷 (N)	基本動額定負荷 (N)		基本靜額定負荷 (N)		容許靜力矩											
										俯仰 M_P (N-m)				偏擺 M_Y (N-m)				滾動 M_R (N-m)			
						滑座 A	滑座 S	滑座 A	滑座 S	滑座 A1	滑座 A2	滑座 S1	滑座 S2	滑座 A1	滑座 A2	滑座 S1	滑座 S2	滑座 A1	滑座 A2	滑座 S1	滑座 S2
KN13025	精密級	25	25	7897	15931	48101	-	84829	-	1536	7350	-	-	1536	7350	-	-	3885	7770	-	-
	一般級			7092	14352																

精度調查

單位 : mm

型號	軌道長度	定位重現性		定位精度		行走平行度		最大啟動扭力 (N-cm)	
		精密級	一般級	精密級	一般級	精密級	一般級	精密級	一般級
KN130	980	±0.005	±0.01	0.035	-	0.025	-	25	15
	1180								
	1380	±0.005	±0.01	0.04	-	0.03	-	25	15
	1680	±0.007	±0.012	0.05	-	0.04	-	27	18

最大行程

單位 : mm

型號	滾珠螺桿導程 (mm)	軌道長度L2 (mm)	速度 (mm/sec)	
			精密級	一般級
KN130	25	980	1120	800
		1180	1120	800
		1380	830	800
		1680	550	550

100 KN100(標準型)

2D CAD 3D CAD

• CAD图可至www.entak.cn下载 •

單位 Unit : mm

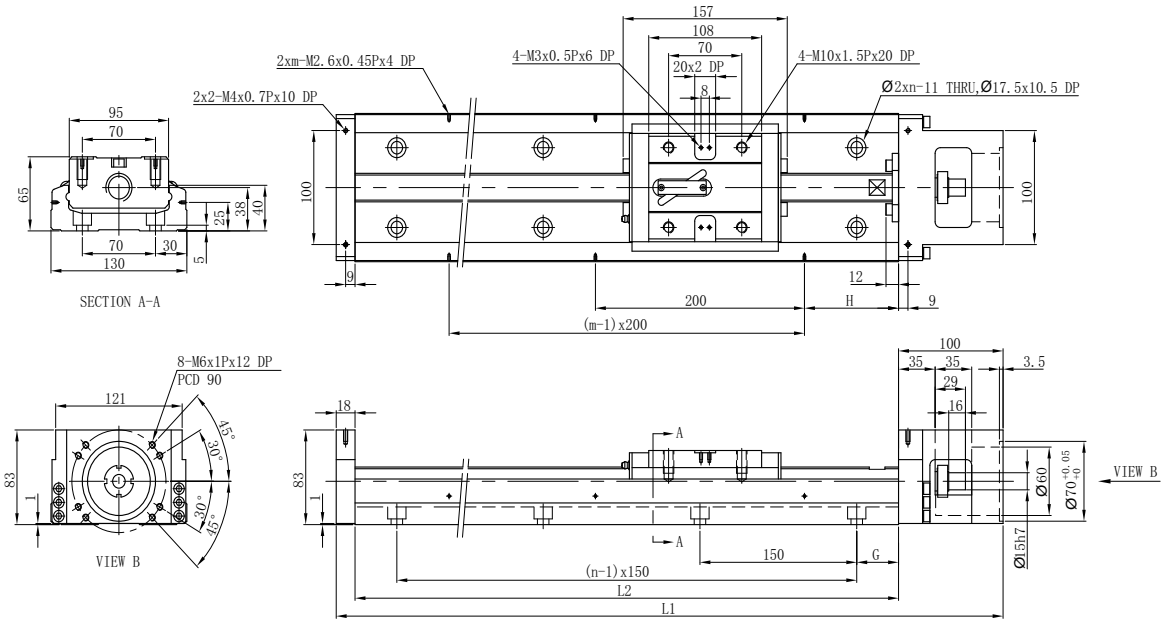

軌道長度 L2 (mm)	全長 L1 (mm)	最大行程 (mm)		G (mm)	H (mm)	n	m	重量 (kg)	
		A1 滑座	A2 滑座					A1 滑座	A2 滑座
980	1098	811	659	40	90	7	5	29.4	32.3
1180	1298	1011	859	65	90	8	6	34.3	37.2
1380	1498	1211	1059	90	90	9	7	39.2	42.1
1680	1798	1511	1359	90	40	11	9	46.5	49.4

MEMO

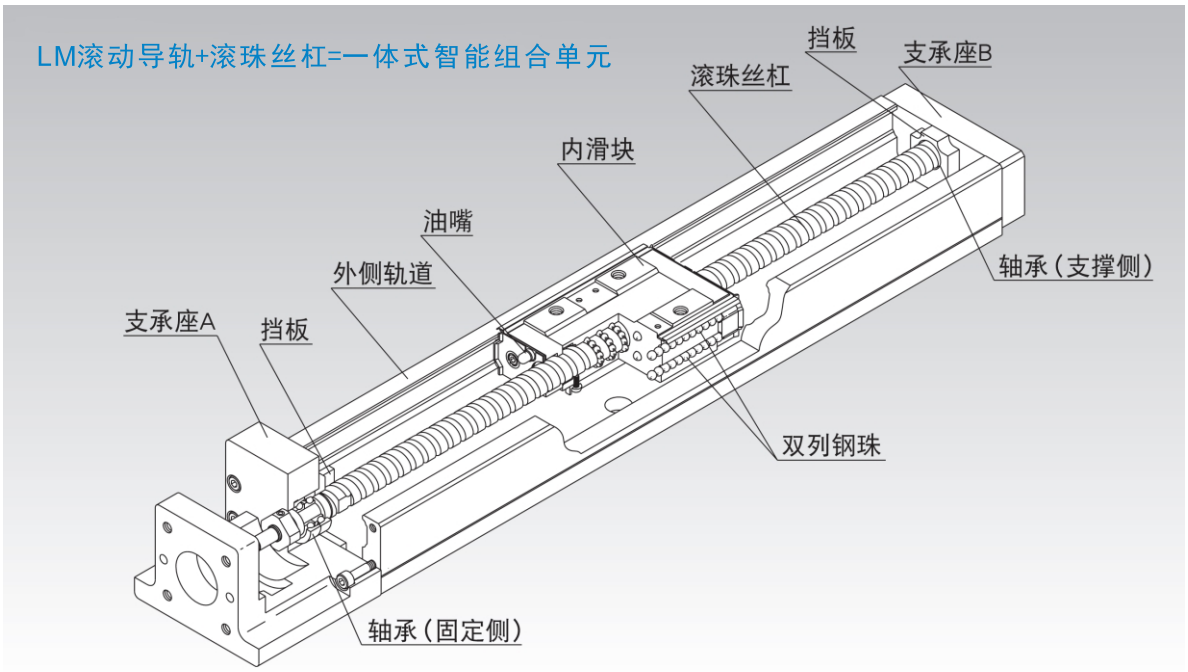

图一　LM滚动导轨智能组合单元KN型的结构

结构与特长

LM滚动导轨智能组合单元KN型通过高刚性的U字形断面形状的外侧轨道、以及两侧面的**LM**滚动导轨部与中央的滚珠丝杠部合成一体的内侧滑块，以最小的空间，实现了高刚性、高精度的智能组合单元功能。此外，由于支承座A和B还可兼作支承单元，内滑块可兼作工作台，能够大幅度减少设计和组装所需的工时，从而降低整体成本。

【4方向等负荷】

为使内滑块上的4个作用方向（径向、反径向和侧向）均具有相同的额定载荷，各列钢球被设计成45°接触角，因此任何姿势都可使用。

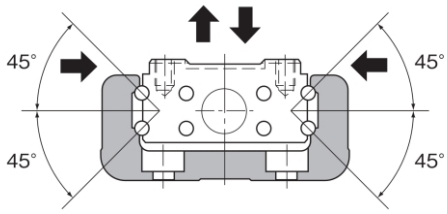

图2 KN型的负荷容量和接触角

【高刚性】

由于采用U型断面形状的外侧轨道，增强了对力矩和扭转的刚性。

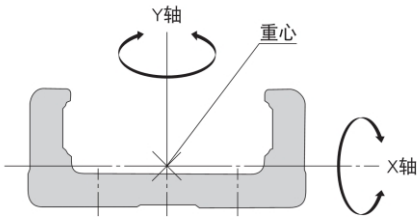

图3 外侧轨道的断面图

表1 外侧轨道的横断面特性

公称型号	I_X[mm⁴]	I_Y[mm⁴]	质量[kg/m]
KN26	1.7×10^3	1.5×10^5	3.9
KN33	6.2×10^4	3.8×10^5	5.0
KN46	2.4×10^5	1.5×10^6	12.6
KN55	2.2×10^5	2.3×10^6	15.0
KN65	4.6×10^5	5.9×10^6	23.1

I_X=绕X轴的断面二次矩
I_Y=绕Y轴的断面二次矩

【高精度】

直线导向部采用即使在施加预压的状态下也能轻快运动的4列圆弧沟道2点接触结构，能实现无间隙、高刚性的导向作用。另外，载荷变动引起的摩擦阻力的变化被控制到最小，可实现高精度进给。可为各种装置提供精密级定位性能，有助于实现产品的高精度、高品质。

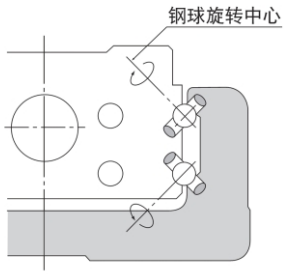

图4 KN型的接触构造

【节省空间】

通过将两个侧面的LM滚动导轨部与中央的滚珠丝杠部结合成一体的内滑块，使KN型实现了在最小空间中达到高刚性、高精确性的智能组合单元功能。

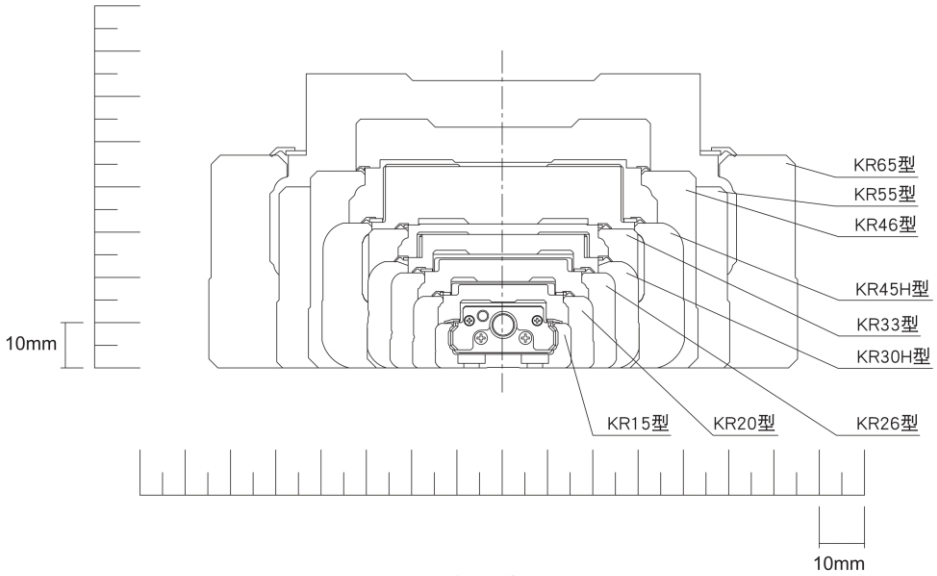

图5　断面形状图

【密封垫片】

KN型标准配有防尘用的末端密封垫片和侧面密封垫片。

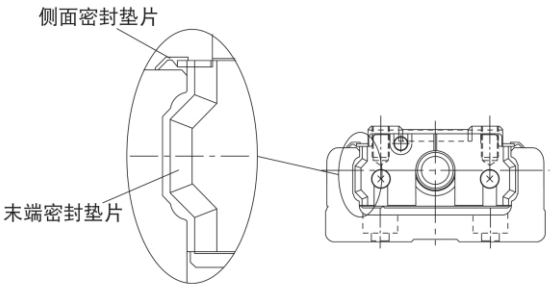

表2 表示平均每个内滑块（导轨部）的滚动阻力和密封垫片阻力。

公称型号	滚动阻力值	密封阻力	总计
KN26	0.6	0.8	1.4
KN33	1.5	1.9	3.4
KN46	2.5	2.5	5
KN55	5.0	3.8	8.8
KN65	6.0	4.1	10.1

注）滚动阻力值表示的是未使用润滑剂时的数值。

种类与形状

【种类】

KN-A型（带1个长型螺母滑块）

此为KN型的代表型号。

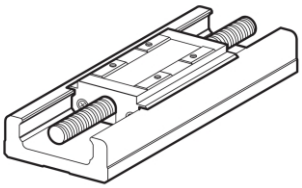

KN-A型

KN-B型（带2个长型螺母滑块）

此型号装有2个KN-A型的内滑块单元，
实现了高刚性、高承载能力。

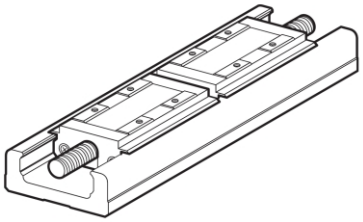

KN-B型

KN-C型（带1个短型螺母滑块）

此为缩短了KN-A型的内滑块全长，具有更长行程的型号。
（适用型号：KN33　KN46型）

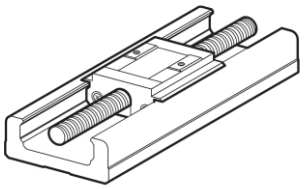

KN-C型

KN-D型（带2个短型螺母滑块）

此为装有2个KN-C型内滑块单元的型号，能根据装置的情况设定滑块之间的间距，因此可获得高刚性。
（适用型号：KN33　KN46型）

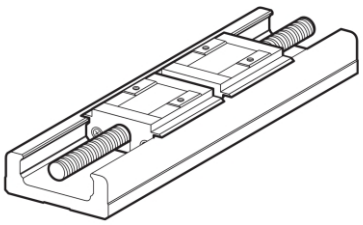

KN-D型

【形状】

电机直连（无防尘盖）

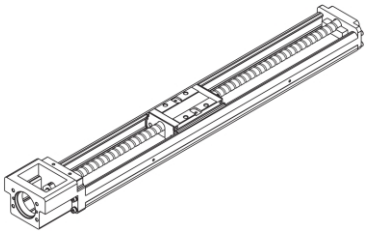

电机直连（带防尘盖）

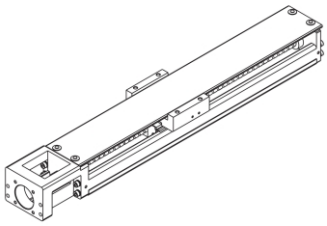

电机侧置（无防尘盖）

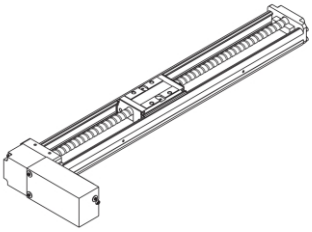

电机侧置（带防尘盖）

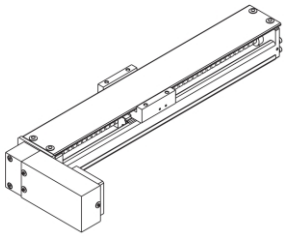

各方向的额定载荷与静态容许力矩

【额定载荷】

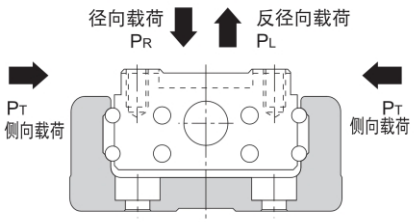

●LM滚动导轨部

KN型可以承载径向、反径向和侧向4个方向的载荷，其基本额定载荷在4个方向（径向、反径向和侧向）上均相等，其值记载于409、410页和表3中。

●滚珠丝杠部

因在KN型的内滑块中装有滚珠丝杠螺母，故能承受轴向载荷。其基本额定载荷的数值记载于409、410页和表3中。

●轴承部（固定侧）

KN型的支承座A中装有角接触轴承、因此能承受轴向载荷。
基本额定载荷的值记载于409、410页的表3中。

【等价负荷（LM滚动导轨部）】

KN型的LM滚动导轨部同时承载各方向的负荷时，其等价负荷可由下式求出。

$$P_E = P_R(P_L) + P_T$$

P_E :等价负荷 (N)
. 径向方向
. 反径向方向
. 侧向
P_R :径向载荷 (N)
P_L :反径向载荷 (N)
P_T :侧向载荷 (N)

MEMO

表3 KN型的额定载荷

公称型号			KN26		KN33
			KN2602	KN2606	KN3306
LM滚动导轨部	基本动额定载荷C(N)	长型滑块	7240		11600
		短型滑块	-		4900
	基本静额定载荷C0(N)	长型滑块	12150		20200
		短型滑块	-		10000
	径向间隙(mm)	普通级、高级	-0.004~+0.002		-0.004~+0.002
		精密级	-0.01~-0.004		-0.012~-0.004
滚珠丝杠部	基本动额定载荷Ca(N)	普通级、高级	2350	1950	2840
		精密级	2350	2390	2250
	基本静额定载荷C0a(N)	普通级、高级	4020	3510	4900
		精密级	4020	3900	2740
	丝杠轴径(mm)		8		10
	导程(mm)		2	6	6
	沟槽谷径(mm)		6.6	6.7	7.8
	钢球中心直径(mm)		8.3	8.4	10.5
轴承部(固定侧)	轴向	基本动额定载荷Ca(N)	1380		1790
		静态容许载荷P0a(N)	1760		2590

注1）LM滚动导轨部的额定载荷表示为每个内滑块的额定载荷。

注2）KN33和KN4610型的精密级(P级)滚珠丝杠中，以1：1的比例装有间隔钢球。

注3）KN4620、KN55和KN65型的精密级（P级）滚珠丝杠中，以2:1的比例装有间隔钢球。

	KN46		KN55	KN65
KN3310	KN4610	KN4620		
	27400		38100	50900
	14000		–	–
	45500		61900	80900
	22700		–	–
	-0.006~+0.003		-0.007~+0.004	-0.008~+0.004
	-0.016~-0.006		-0.019~-0.007	-0.022~-0.008
1760	3140	3040	3620	5680
1370	2940	3430	3980	5950
2840	6760	7150	9290	14500
1570	3720	5290	6850	10700
	15		20	25
10	10	20	20	25
	12.5		17.5	22
	15.75		20.75	26
	6660		7600	13700
	3240		3990	5830

【静态容许力矩（LM滚动导轨部）】

对于KN型的LM滚动导轨部，1个内滑块也能承受3个方向的力矩。
412页上的 表4表示在MA、MB和MC各方向的静态容许力矩。

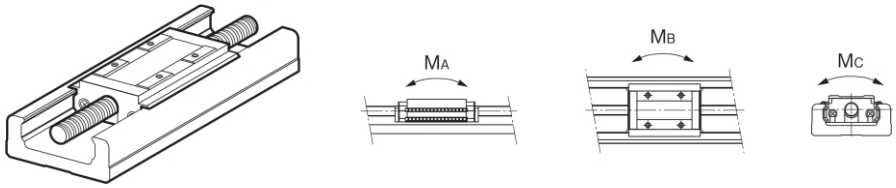

长型螺母滑块1个（KN-A型）

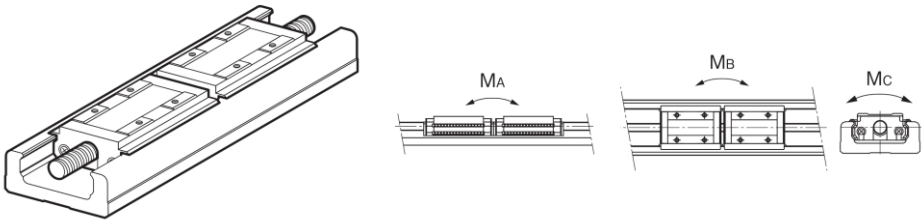

长型螺母滑块双滑块紧靠（KN-B型）

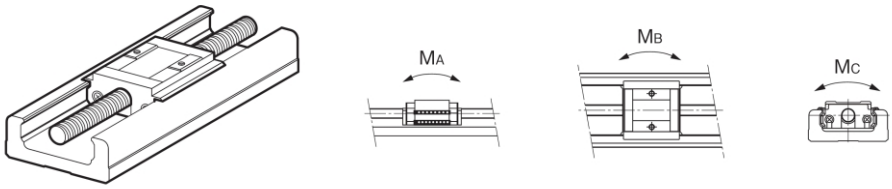

使用1个短型螺母滑块（KN-C型）

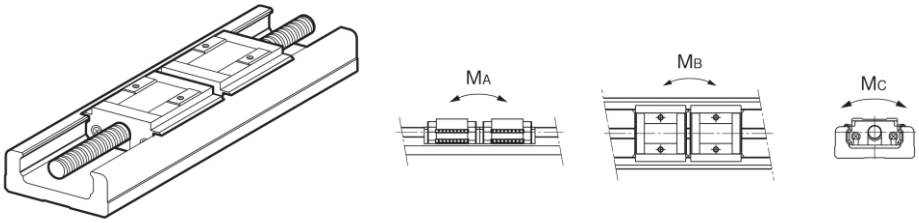

使用2个紧靠的短型螺母滑块（KN-D型）

表4　KN型的静态容许力矩

公称型号	静态容许力矩		
	M_A	M_B	M_C
KN26-A	84	84	208
KN26-B	480	480	416
KN33-A	166	166	428
KN33-B	908	908	857
KN33-C	44	44	214
KN33-D	319	319	427
KN46-A	547	547	1400
KN46-B	2940	2940	2800
KN46-C	149	149	700
KN46-D	1010	1010	1400
KN55-A	870	870	2280
KN55-B	4890	4890	4570
KN65-A	1300	1300	3920
KN65-B	7230	7230	7840

注1）每个型号的末尾标记A、B、C或D表示内滑块的尺寸和使用个数。
A:长型螺母滑块　　1个
B:长型螺母滑块　　双滑块紧靠
C:短型螺母滑块　　1个
D:短型螺母滑块　　双滑块紧靠
注2）对于KN-B/D型表中数值是2个LM内滑块紧靠使用时的数值。
注3）静态容许力矩是指静止时所容许的最大力矩。

各行程的最高速度

表5　最高速度

公称型号	滚珠丝杠导程(mm)	行程*（mm）		外侧轨道长度(mm)	最高速度（mm/s）					
					精密级	高级	普通级	精密级	高级	普通级
		长型滑块	短型滑块		长型滑块			短型滑块		
KN26	2	60	–	150	200	200		–		
		110	–	200	200	200		–		
		160	–	250	200	200		–		
		210	–	300	200	200		–		
	6	60	–	150	600	590		–		
		110	–	200	600	590		–		
		160	–	250	600	590		–		
		210	–	300	600	590		–		
KN33	6	50	75	150	600	470		600	470	
		100	125	200	600	470		600	470	
		200	225	300	600	470		600	470	
		300	325	400	600	470		600	470	
		400	425	500	590	470		530	470	
		500	525	600	390	360		360	360	
		600	625	700	280	260		260	260	
	10	50	75	150	1000	790		1000	790	
		100	125	200	1000	790		1000	790	
		200	225	300	1000	790		1000	790	
		300	325	400	1000	**790**		1000	790	
		400	425	500	980	790		880	790	
		500	525	600	650	650		600	600	
		600	625	700	470	470		430	430	
KN46	10	190	220	340	740	520		740	520	
		290	320	440	740	520		740	520	
		390	420	540	740	520		740	520	
		490	520	640	740	520		740	520	
		590	620	740	730	520		650	520	
		690	720	840	550	520		490	490	
		790	820	940	430	430		390	390	
	20	190	220	340	1480	1050		1480	1050	
		290	320	440	1480	1050		1480	1050	
		390	420	540	1480	1050		1480	1050	
		490	520	640	1480	1050		1480	1050	
		590	620	740	1440	1050		1300	1050	
		690	720	840	1090	1050		990	990	
		790	820	940	850	850		780	780	
KN55	20	800	–	980	1120	800		–		
		900	–	1080	900	800		–		
		1000	–	1180	740	740		–		
		1100	–	1280	–	620		–		
		1200	–	1380	–	530		–		
KN65	25	790	–	980	1120	800		–		
		990	–	1180	1120	800		–		
		1190	–	1380	840	800		–		
		1490	–	1680	–	550		–		

*带1个内滑块的行程。
注1）最高速度由电机转速（6000min^{-1}时）、滚珠丝杠的容许转速或导轨部的容许转速所限制。
注2）表5的最高移动速度以上使用时，请咨询ENTAK.

润滑

表6表示KN型使用的标准油脂和油嘴类型。

表6 标准油脂和使用滑嘴类型

公称型号	标准油脂	使用油脂
KN26	ENTAK AFA油脂	PB107
KN33	ENTAK AFB-LF油脂	PB107
KN46	ENTAK AFB-LF油脂	A-M6F
KN55	ENTAK AFB-LF油脂	A-M6F
KN65	ENTAK AFB-LF油脂	A-M6F

静态安全系数

LM滚动导轨引动器KN型由LM滚动导轨、滚珠丝杠和支撑轴承构成。各部分的静态安全系数及寿命可用KN型的额定载荷（参照409、410页表3）中所记载的基本额定载荷进行计算。

【计算静态安全系数】

● LM滚动导轨部

计算作用在KN型的LM滚动导轨部的载荷时，首先应求出寿命计算时所需的平均载荷以及计算静态安全系数时所需的最大载荷。特别是当启动、停止剧烈时、或因悬臂载荷所引起的力矩较大时，可能会承受意想不到的很大载荷。
在选择型号时，必须确认其最大负荷（不管是启动还是停止）是否适合。

$$f_s = \frac{C_0}{P_{max}}$$

f_s :静态安全系数

C_0 :基本静额定载荷 (N)

P_{max} :最大外加负荷 (N)

*基本静额定载荷是指在承受最大应力的接触部上、使滚动体的永久变形量与滚动面的永久变形量之和达到滚动体直径的0.0001倍的、方向和大小均固定不变的静负荷。

● 滚珠丝杠部/轴承部（固定侧）

KN型在静止或运行时，在轴向受到因冲击或启动、停止造成的惯性力等意料不到的外力时，需要考虑静态安全系数。

$$f_s = \frac{C_{0a}}{F_{max}}$$

f_s :静态安全系数

C_{0a} :基本静额定载荷 (N)

F_{max} :最大外加负荷 (N)

【静态安全系数（f_s)的基准值】

使用机械	负荷条件	f_s的下限
一般工业机械	无振动或冲击时	1.0~3.5
	有振动或冲击时	2.0~5.0

*静态安全系数的基准值可能因使用环境、润滑状况、安装部的精度或刚性等的使用条件不同而异。

使用寿命

【LM滚动导轨部】

● 额定寿命

■ 计算额定寿命

额定寿命（L_{10}）可根据基本额定动载荷(C)及作用在LM滚动导轨的计算载荷（PC），由下式计算得出。使用钢球的LM滚动导轨时，需使用额定寿命为50km的基本额定动载荷，计算额定寿命。

• 使用钢球的LM滚动导轨时（使用额定寿命为50km的基本额定动载荷）

$$L_{10}=\left(\frac{C}{P_c}\right)\times 50 \quad \cdots\cdots\cdots (1)$$

L_{10}	:额定寿命	(km)
C	:基本动额定载荷	(N)
P_c	:负荷计算值	(N)

*行程长度为LM滑块长度2倍以下时，可能不适用上述额定寿命公式。

对额定寿命（L10)进行比较时，需要考虑到基本额定动载荷按50km、100km中的哪一项定义，并根据需要按ISO 14728-1对基本额定动载荷进行换算。
ISO中规定的基本额定动载荷换算公式：

• 使用钢球的LM滚动导轨时

$$C_{100}=\frac{C_{50}}{1.26}$$

C_{50}	:额定寿命为50km的基本额定动载荷
C_{100}	:额定寿命为100km的基本额定动载荷

■ 考虑使用条件时的额定寿命的计算

在实际使用中，由于在运转时大都伴随振动和冲击，导致作用于LM滚动导轨的负荷不断变化，因此很难正确掌握。此外，在紧靠状态下使用LM滑块时也会对寿命造成很大影响。
考虑到这些条件，可以由以下公式（2）计算出考虑到使用条件的额定寿命（L_{10m}）

● 考虑到使用条件的系数 α

$$\alpha=\frac{f_c}{f_w}$$

α	:考虑到使用条件的系数	
fc	:接触系数	(参照419表7)
fw	:负荷系数	(参照419表8)

● 考虑到使用条件的额定寿命L_{10m}

• 使用钢球的LM滚动导轨时

$$L_{10m}=\left(\alpha\times\frac{C}{P_c}\right)^3\times 50 \quad \cdots\cdots\cdots (2)$$

L_{10m}	:考虑到使用条件的额定寿命	(km)
C	:基本动额定载荷	(N)
PC	:负荷计算值	(N)

●KN-A/C型以及KN-B/D型的2个内滑块紧靠使用，且有力矩作用时，请用419页上表9所示的等效系数乘以负荷力矩，来计算等效负荷。

$$P_m = K \cdot M$$

Pm　　:等效载荷（每个内滑块）　　(N)
K　　:力矩的等价系数（参数419页上的表9）
M　　:负荷力矩　　(N·mm)
(内滑块的间距很大时，请向ENTAK咨询。)

●KN-B/D型上有M_C力矩作用时

$$P_m = \frac{K_C \cdot M_C}{2}$$

●在KN型上同时有径向载荷（P)和力矩作用时

$$P_E = P_m + P$$

P_E　　:总等价径向载荷　　(N)
请根据上述公式，进行寿命计算。

●工作寿命使用

若已求得额定寿命（L_{10}），则可使用以下公式计算工作寿命时间（行程长度和每分钟往返次数一定时）。

$$L_h = \frac{L_{10} \times 10^6}{2 \cdot L_s \cdot n_1 \times 60}$$

L_h　:工作寿命时间　　(h)
L_s　:行程长度　　(mm)
n_1　:每分钟往返次数　　(min^{-1})

【滚珠丝杠部/轴承部（固定侧）】

●额定寿命

■计算额定寿命

额定寿命（L_{10}）根据基本额定动载荷(C)和对滚珠丝杠施加的轴向载荷（Fa)由下式计算得出。

$$L_{10}=\left(\frac{C_a}{F_a}\right)^3 \times 10^6 \quad \cdots\cdots\cdots (1)$$

L_{10}	:额定寿命	（rev.）
C_a	:基本动额定载荷	（N）
F_a	:轴向载荷	（N）

■考虑使用条件时的额定寿命的计算

在实际使用中，由于在运转时大都伴随振动和冲击，导致作用负荷不断变化，因此很难正确掌握。考虑到这些条件，可以由以下公式（2）计算出考虑到使用条件的额定寿命（L_{10m}）

● 考虑到使用条件的系数α

$$\alpha=\frac{1}{f_w}$$

α	:考虑到使用条件的系数	
fw	:负荷系数	（参照**419页**表8）

● 考虑到使用条件的额定寿命L_{10m}

$$L_{10m}=\left(\alpha \times \frac{C_a}{F_a}\right)^3 \times 10^6 \quad \cdots\cdots\cdots (2)$$

L_{10m}	:考虑到使用条件的额定寿命	（rev.）
α	:考虑到使用条件的系数	
Ca	:基本动额定载荷	（N）
Fa	:轴向载荷	（N）

●工作寿命时间

若已求得额定寿命（L10),则可使用以下公式计算工作寿命时间（行程长度和每分钟往返次数一定时）。

$$L_h=\frac{L_{10}\cdot L}{2\cdot L_s\cdot n_1 \times 60}$$

L_h	:工作寿命时间	（h）
L_s	:行程长度	（mm）
n_1	:每分钟往返次数	（min^{-1}）
L	：滚珠丝杠导程	（mm）

■ f_c:接触系数

在**KN**-A/C型中，当2个内滑块紧靠使用时，请将表7中所示的接触系数乘以基本额定载荷。

表7 接触系数（f_c）

内滑块	接触系数fc
KN-B型 KN-D型	0.81

■ f_w:负荷系数

负荷系数如表8所示。

表8 负荷系数（f_w）

振动、冲击	速度（V）	f_w
微小	微速时V≦0.25m/s	1~1.2
小	低速时0.25<V≦1m/s	1.2~1.5
中	中速时1<V≦2m/s	1.5~2
大	高速时V>2m/s	2~3.5

■ K:力矩等价系数（LM滚动导轨部）

KN型在承受力矩运行时，LM滚动导轨部的载荷分布会变得不均等，局部的载荷会增大。此种情况下，请将表9所示的力矩等效系数乘以力矩值，进行负荷计算。

K_A、K_B、K_C标记分别表示M_A、M_B、M_C方向的力矩等价系数。

表9 力矩等价系数（K）

公称型号	K_A	K_B	K_C
KN26-A	1.73×10^{-1}	1.73×10^{-1}	5.88×10^{-2}
KN26-B	3.06×10^{-2}	3.06×10^{-2}	5.88×10^{-2}
KN33-A	1.51×10^{-1}	1.51×10^{-1}	4.93×10^{-2}
KN33-B	2.57×10^{-2}	2.57×10^{-2}	4.93×10^{-2}
KN33-C	2.77×10^{-1}	2.77×10^{-1}	4.93×10^{-2}
KN33-D	3.55×10^{-2}	3.55×10^{-2}	4.93×10^{-2}
KN46-A	1.01×10^{-1}	1.01×10^{-1}	3.38×10^{-2}
KN46-B	1.78×10^{-2}	1.78×10^{-2}	3.38×10^{-2}
KN46-C	1.85×10^{-1}	1.85×10^{-1}	3.38×10^{-2}
KN46-D	2.5×10^{-2}	2.5×10^{-2}	3.38×10^{-2}
KN55-A	8.63×10^{-2}	8.63×10^{-2}	2.83×10^{-2}
KN55-B	1.53×10^{-2}	1.53×10^{-2}	2.83×10^{-2}
KN65-A	7.55×10^{-2}	7.55×10^{-2}	2.14×10^{-2}
KN65-B	1.35×10^{-2}	1.35×10^{-2}	2.14×10^{-2}

注）对于KN-B/D型表中数值是2个内滑块紧靠使用时的数值。

精度规格

KN的精度规格由重复定位精度、绝对定位精度、行走平行度（垂直方向）、无效行程所规定。

【反复定位精度】

从同一方向对做生意一点进行7次反复定位，测出其停止位置，算出读数最大差值的1/2.按此测量原则，从移动距离的中央及两端分别进行测量，将测得的数值中的最大值作为测量值，并在该测量值前加上±符号以表示反复定位精度。

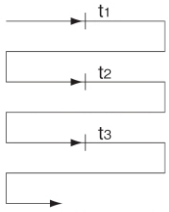

图6　反复定位精度

【定位精度】

定位精度以最大行程为基准长度，用从基准位置开始实际移动的距离与指令值之间的最大误差取绝对值来表示。

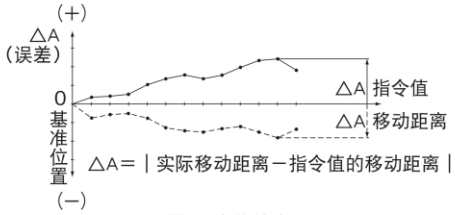

图7　定位精度

【行走平行度（垂直方向）】

在安装了KN型的平面工作台上放置直尺，用试验指示器在内滑块所移动距离的全领域内进行测试，移动范围内读数的最大差就作为行走平行度的测量值。

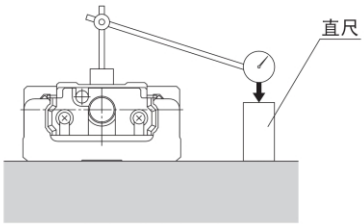

图8　行走平行度

【无效行程】

对内滑块给予进给，以滑块刚刚开始移动时试验指示器的读数为基准。然后，在与内滑块移动方向相同的方向上（工作台的进给方向）向内滑块施加负荷，接着释放内滑块负荷。把测试开始时的基准值与返回时位置之差，当作无效行程的测量值。测试在运动部分的中央及大致两端的位置分别进行，将测得数值中的最大值当作测量值。

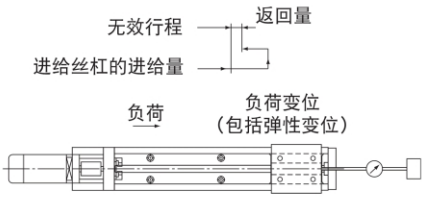

图9　无效行程

KN型的精度分为普通级（无标记）、高级（H）和精密级（P），下表列出了各种精度的规格。

表10　普通级(无标记)

单位：mm

公称型号	行程*	外侧轨道长度	反复定位精度	定位精度	行走平行度(垂直方向)	无效行程	启动扭矩(N.cm)
KN26	60	150	±0.01	无规定	无规定	0.02	1.5
	110	200					
	160	250					
	210	300					
KN33	50	150	±0.01	无规定	无规定	0.02	7
	100	200					
	200	300					
	300	400					
	400	500				0.02	7
	500	600					
	600	700					
KN46	190	340	±0.01	无规定	无规定	0.02	10
	290	440					
	390	540					
	490	640					
	590	740					
	690	840					
	790	940					
KN55	800	980	±0.01	无规定	无规定	0.05	12
	900	1080					
	1000	1180					
	1100	1280					
	1200	1380					
KN65	790	980	±0.01	无规定	无规定	0.05	12
	990	1180					
	1190	1380					
	1490	1680	±0.012				15

*带1个长滑块的行程。

注1）精度规格的评价方法按照ENTAK标准。

注2）用检验专用电机进行测试。另外，对于侧置电机型，并不对电机侧置完成状态下进行测试。

注3）启动扭矩表示为封入ENTAK AFB-LF油脂时的数值。
但是，对于KN26型表示的是使用ENTAK AFA油脂时的数值。

注4）如果使用高精性油脂，例如真空用滑脂和无尘室用油脂，则实际启动扭矩可能超出表格中相应的规格值。
在选择电机时要特别予以注意。

注5）关于标准外侧轨道长度以上的精度，请咨询ENTAK.

表11　高级(H)

单位：mm

公称型号	行程*	外侧轨道长度	反复定位精度	定位精度	行走平行度(垂直方向)	无效行程	启动扭矩(N.cm)
KN26	60	150	±0.005	0.06	0.025	0.01	1.5
	110	200					
	160	250					
	210	300					
KN33	50	150	±0.005	0.06	0.025	0.02	7
	100	200					
	200	300					
	300	400					
	400	500		0.10	0.035	0.02	7
	500	600					
	600	700		0.14			
KN46	190	340	±0.005	0.10	0.035	0.02	10
	290	440					
	390	540					
	490	640					
	590	740		0.12	0.04		
	690	840		0.15	0.05		
	790	940					
KN55	800	980	±0.005	0.18	0.05	0.05	12
	900	1080					
	1000	1180		0.25			
	1100	1280					
	1200	1380					
KN65	790	980	±0.008	0.18	0.05	0.05	12
	990	1180		0.20			
	1190	1380					
	1490	1680		0.28	0.055		15

*带1个长滑块的行程。

注1）精度规格的评价方法按照ENTAK标准。

注2）用检验专用电机进行测试。另外，对于侧置电机型，并不对电机侧置完成状态下进行测试。

注3）启动扭矩表示为封入ENTAK AFB-LF油脂时的数值。
但是，对于KN26型表示的是使用ENTAK AFA油脂时的数值。

注4）如果使用高精性油脂，例如真空用滑脂和无尘室用油脂，则实际启动扭矩可能超出表格中相应的规格值。
在选择电机时要特别予以注意。

注5）关于标准外侧轨道长度以上的精度，请咨询ENTAK.

表12　精密级(P)

单位：mm

公称型号	行程*	外侧轨道长度	反复定位精度	定位精度	行走平行度(垂直方向)	无效行程	启动扭矩(N.cm)
KN26	60	150	±0.003	0.02	0.01	0.003	4
	110	200					
	160	250					
	210	300					
KN33	50	150	±0.003	0.02	0.01	0.003	15
	100	200					
	200	300					
	300	400					
	400	500		0.025	0.015	0.003	15
	500	600					
	600	700		0.03			
KN46	190	340	±0.003	0.025	0.015	0.003	15
	290	440					
	390	540					
	490	640					17
	590	740		0.03	0.02		
	690	840	±0.005	0.035	0.025		
	790	940					
KN55	800	980	±0.005	0.035	0.025	0.003	17
	900	1080					
	1000	1180		0.04	0.03		20
KN65	790	980	±0.005	0.035	0.025	0.005	20
	990	1180					
	1190	1380		0.04	0.03		22

*带1个长滑块的行程。

注1）精度规格的评价方法按照ENTAK标准。

注2）用检验专用电机进行测试。另外，对于侧置电机型，并不对电机侧置完成状态下进行测试。

注3）启动扭矩表示为封入ENTAK AFB-LF油脂时的数值。
但是，对于KN26型表示的是使用ENTAK AFA油脂时的数值。

注4）如果使用高精性油脂，例如真空用滑脂和无尘室用油脂，则实际启动扭矩可能超出表格中相应的规格值。
在选择电机时要特别予以注意。

注5）关于标准外侧轨道长度以上的精度，请咨询ENTAK.

MEMO

公称型号的构成例

型号	滚珠丝杠导程	内滑块	QZ规格		行程		精度等级
KN33	10	A	QZ	-	0275	-	P
①	②	③	④		⑤		⑥
KN26 KN33 KN46 KN55 KN65	06:6mm 20:20mm	C	QZA QZAD		¦		P:精密级

Qz规格④的可选型号如下所示。
KN33:(→431页).
KN46:(→439页).
KN55:(→447页).
KN65:(→453页).
*无法选择KN26.

在QZ规格④中选择"QZ"、"QZA"、"QZB"、"QZAD"时，请指定带QZ的行程.
选择防尘罩⑧中的"2"：带伸缩护罩时，请指定带伸缩护罩的行程.

不同型号可选的丝杠导程会不同。
KN26:[02]、[06]
KN33:[06]、[10]
KN46:[10]、[20]
KN55:[20]
KN65:[25]

有无电机	防尘盖	传感器	支承座A/中间法兰
0	– 1	B	AQ
⑦	⑧	⑨	⑩

直连时
0: 直连（无电机）
1: 直连（由ENTAK购买贵公司指定电机进行安装）
侧置时
R1：反基准侧侧置（无电机）
R2：基准侧侧置（无电机）
R3：底面侧侧置（无电机）
R4：反基准侧侧置（由ENTAK购买贵公司指定电机进行安装）
R5：基准侧侧置（由ENTAK购买贵公司指定电机进行安装）
R6：底面侧侧置（由ENTAK购买贵公司指定电机进行安装）

0：无外罩
1：带外罩
2：带防尘罩

0：无
1
2
6
7
B
E
H
L
J
M

直连时	侧置时
A0	WN-05D
AN	WP-08D
AP	WP-08K
AQ	WP-08M
AR	WQ-08D
AS	WQ-08K
AT	WQ-08M
AU	WV-14M
AV	WY-11M
AY	WY-14M
AZ	WZ-16M
A5	WZ-19M
A6	W5-19M
10	
20	
30	
40	
60	

在QZ规格④中选择“QZ”、“QZA”、“QZB”、“QZAD”时，“2”：不可选择带伸缩护罩。

选择“0”时
不附带联轴器。需要联轴器时请在订购时指明。

选择“R1"、“R2"、“R3"时
附带同步带轮、同步带。

选择“1”、“R4"、“R5"、“R6"时
安装指定电机。请另行指明电机电缆方向。
请根据指定电机选择⑩支承座A/中间法兰。

可安装各公司电机。详细情况请咨询ENTAK.

⑦电机侧置方向

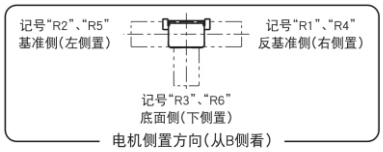

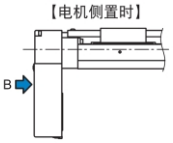

KN26 无防尘盖 电机直连

KN26 A型（带1个长滑块）
KN26 B型（带2个长滑块）
关于型号构成，请参照**425页**.

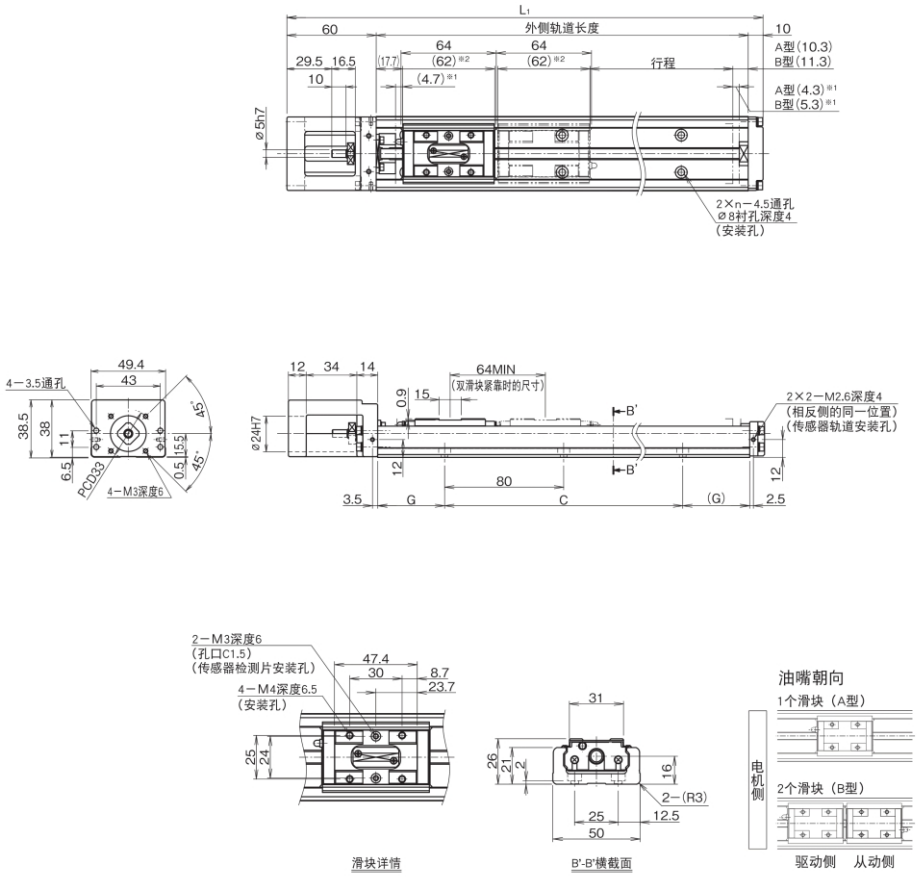

*1 从机械挡块到行程开始位置的尺寸。
*2 表示计算可能的行程范围时的滑块长度。
KN26的2个滑块（B型）在紧靠时为126mm（2个合计）。

行程(mm)（机械挡块间行程）		外侧轨道长度(mm)	总长度L1(mm)	C(mm)	G(mm)	n	主体总质量(kg)	
A型	B型*						A型	B型
60(69)	--	150	220	80	35	2	1.04	--
110(119)	45(55)	200	270	160	20	3	1.25	1.44
160(169)	95(105)	250	320	160	45	3	1.46	1.65
210(219)	145(155)	300	370	240	30	4	1.67	1.86

*2个内滑块紧靠时的数值。

KN26 带防尘盖 电机直连

KN26 A型（带1个长滑块）
KN26 B型（带2个长滑块）
关于型号构成，请参照**425页**.

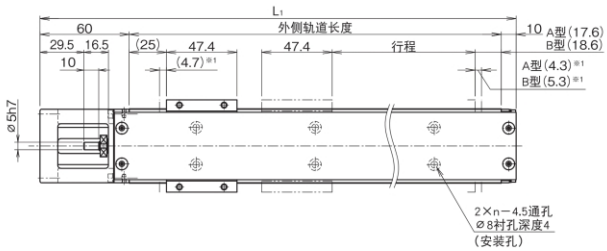

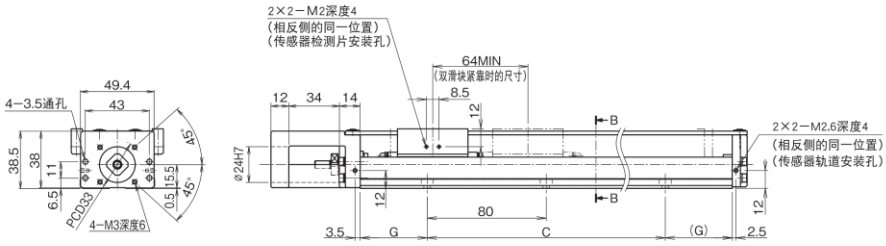

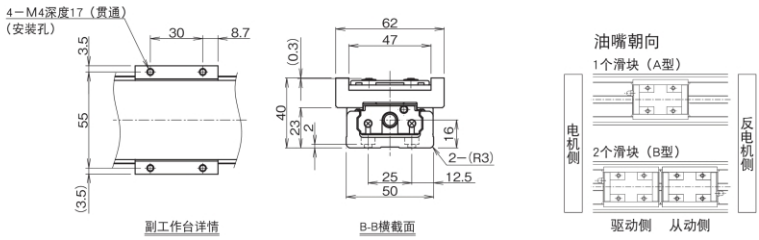

*1 从机械挡块到行程开始位置的尺寸。

行程(mm)（机械挡块间行程）		外侧轨道长度(mm)	总长度L1(mm)	C(mm)	G(mm)	n	主体总质量(kg)	
A型	B型*						A型	B型
60(69)	--	150	220	80	35	2	1.2	--
110(119)	45(55)	200	270	160	20	3	1.42	1.7
160(169)	95(105)	250	320	160	45	3	1.65	1.93
210(219)	145(155)	300	370	240	30	4	1.87	2.15

*2个内滑块紧靠时的数值。

KN26 无防尘盖 电机侧置

KN26　　A型（带1个长滑块）
KN26　　B型（带2个长滑块）
关于型号构成，请参照425页.

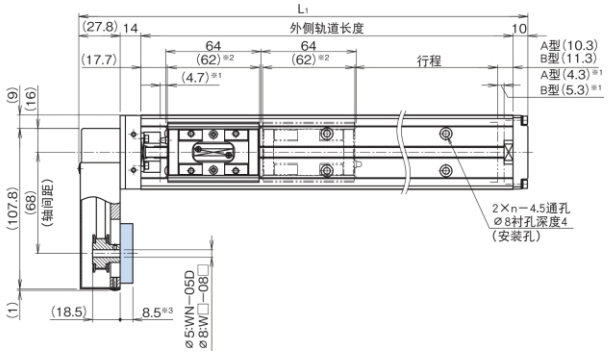

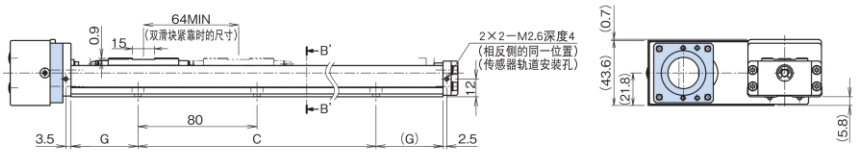

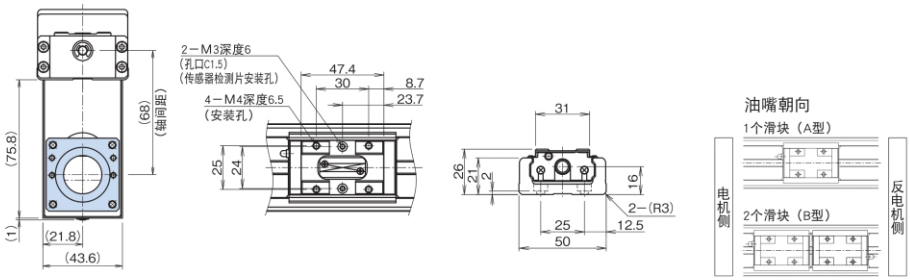

*1 从机械挡块到行程开始位置的尺寸。
*2 表示计算可能的行程范围时的滑块长度。
KN26的2个滑块（B型）在紧靠时为126mm(2个合计）。
*3 型号构成⑪支撑座A/中间法兰选择“WN”时，尺寸会有所变化。

行程(mm)（机械挡块间行程）		外侧轨道长度(mm)	总长度L1(mm)	C(mm)	G(mm)	n	主体总质量(kg)	
A型	B型*						A型	B型
60(69)	--	150	201.8	80	35	2	1.26	--
110(119)	45(55)	200	251.8	160	20	3	1.47	1.66
160(169)	95(105)	250	301.8	160	45	3	1.69	1.88
210(219)	145(155)	300	351.8	240	30	4	1.9	2.09

*2个内滑块紧靠时的数值。

KN26 带防尘盖 电机侧置

KN26　　A型（带1个长滑块）
KN26　　B型（带2个长滑块）
关于型号构成，请参照425页.

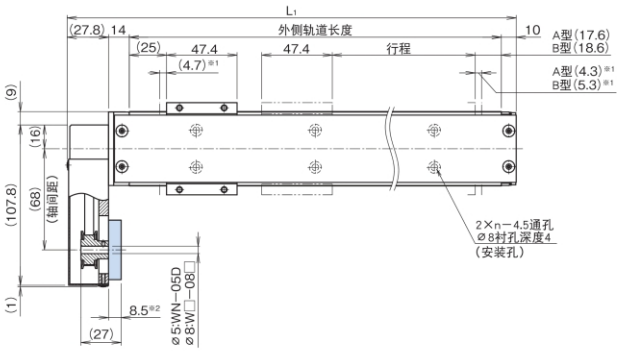

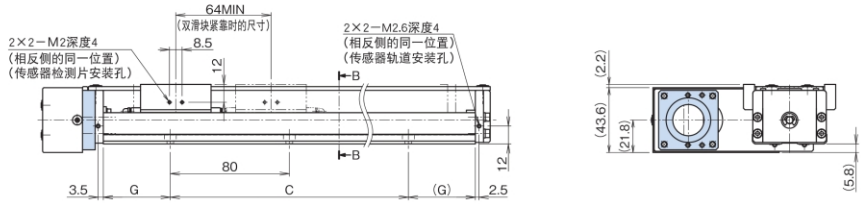

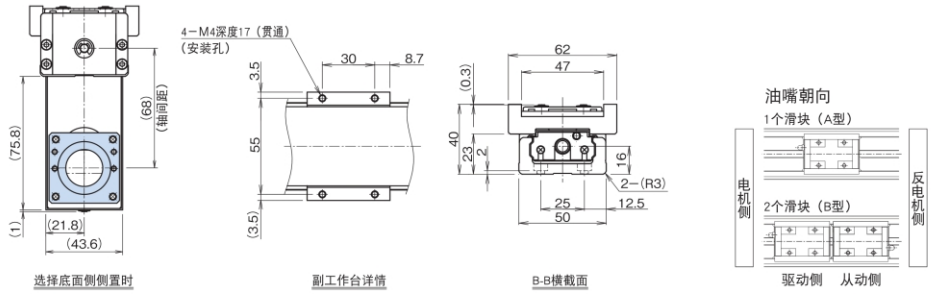

*1 从机械挡块到行程开始位置的尺寸。
*2 型号构成⑪支撑座A/中间法兰选择“WN”时，尺寸会有所变化。

行程(mm)（机械挡块间行程）		外侧轨道长度(mm)	总长度L1(mm)	C(mm)	G(mm)	n	主体总质量(kg)	
A型	B型*						A型	B型
60(69)	--	150	201.8	80	35	2	1.43	--
110(119)	45(55)	200	251.8	160	20	3	1.65	1.93
160(169)	95(105)	250	301.8	160	45	3	1.87	2.15
210(219)	145(155)	300	351.8	240	30	4	2.1	2.38

*2个内滑块紧靠时的数值。

KN33 无防尘盖 电机直连

KN33 A型（带1个长滑块）
KN33 B型（带2个长滑块）
关于型号构成，请参照**425页**.

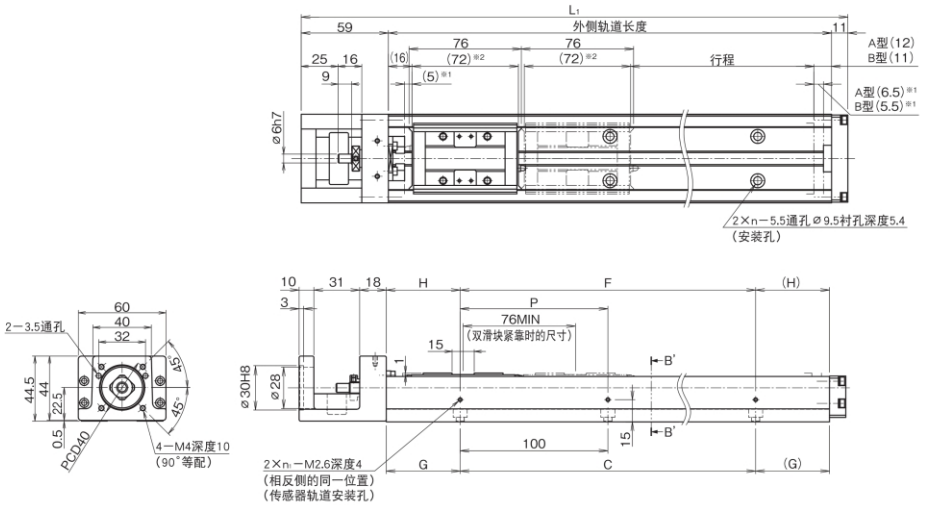

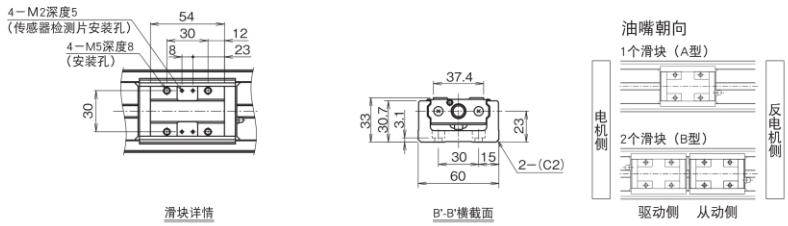

*1 从机械挡块到行程开始位置的尺寸。
*2 表示计算可能的行程范围时的滑块长度。
KN33的2个滑块（B型、无QZ）在紧靠时为148mm（2个合计）。

行程(mm)（机械挡块间行程）		外侧轨道长度(mm)	总长度L1(mm)	C(mm)	G(mm)	P(mm)	F(mm)	H(mm)	n	n1	主体总质量(kg)	
A型	B型*										A型	B型
50(61.5)	--	150	220	100	25	100	100	25	2	2	1.9	--
100(111.5)	--	200	270	100	50	100	100	50	2	2	2.2	--
200(211.5)	125(135.5)	300	370	200	50	200	200	50	3	2	3	3.4
300(311.5)	225(235.5)	400	470	300	50	200	200	100	4	2	3.7	4.1
400(411.5)	325(335.5)	500	570	400	50	200	400	50	5	3	4.4	4.8
500(511.5)	425(435.5)	600	670	500	50	200	400	100	6	3	5.2	5.6
600(611.5)	525(535.5)	700	770	600	50	200	600	50	7	4	5.9	6.3

*2个内滑块紧靠时的数值。

KN33 带防尘盖 电机直连

KN33　　A型（带1个长滑块）
KN33　　B型（带2个长滑块）
关于型号构成，请参照**425页**.

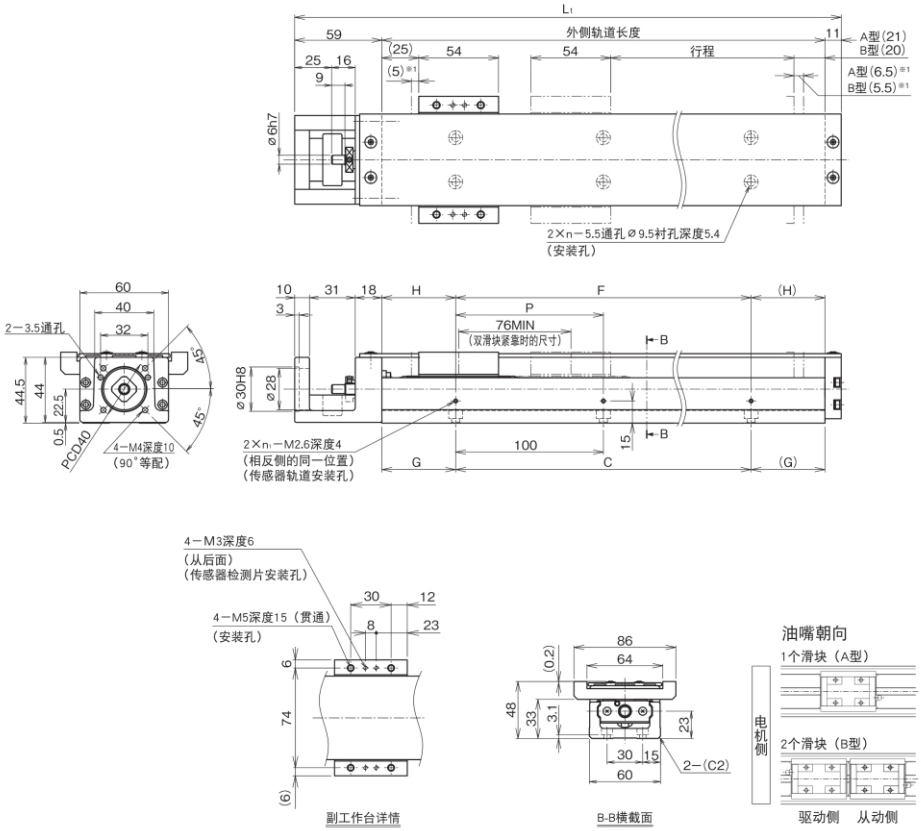

*1 从机械挡块到行程开始位置的尺寸。

行程(mm)（机械挡块间行程）		外侧轨道长度(mm)	总长度L1(mm)	C(mm)	G(mm)	P(mm)	F(mm)	H(mm)	n	n1	主体总质量(kg)	
A型	B型*										A型	B型
50(61.5)	--	150	220	100	25	100	100	25	2	2	2.2	--
100(111.5)	--	200	270	100	50	100	100	50	2	2	2.6	--
200(211.5)	125(135.5)	300	370	200	50	200	200	50	3	2	3.3	3.9
300(311.5)	225(235.5)	400	470	300	50	200	200	100	4	2	4.1	4.7
400(411.5)	325(335.5)	500	570	400	50	200	400	50	5	3	4.9	5.5
500(511.5)	425(435.5)	600	670	500	50	200	400	100	6	3	5.6	6.2
600(611.5)	525(535.5)	700	770	600	50	200	600	50	7	4	6.4	7

*2个内滑块紧靠时的数值。
注）外罩安装螺栓比副工作台的顶部要高出0.2mm，请加以注意。

KN33 无防尘盖 电机侧置

KN33　　A型（带1个长滑块）
KN33　　B型（带2个长滑块）
关于型号构成，请参照425页.

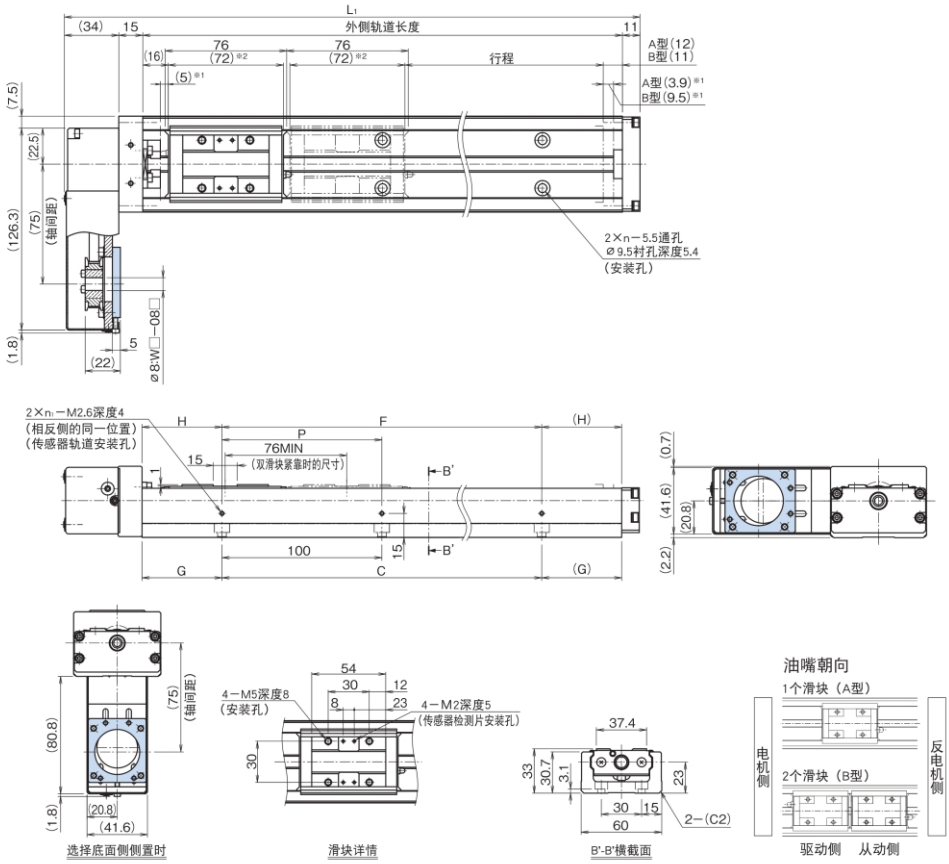

*1 从机械挡块到行程开始位置的尺寸。
*2 表示计算可能的行程范围时的滑块长度。
KN33的2个滑块（B型、无QZ）在紧靠时为148mm（2个合计）。

行程(mm)（机械挡块间行程）		外侧轨道长度(mm)	总长度L1(mm)	C(mm)	G(mm)	P(mm)	F(mm)	H(mm)	n	n1	主体总质量(kg)	
A型	B型*										A型	B型
50(61.5)	--	150	210	100	25	100	100	25	2	2	2.2	--
100(111.5)	--	200	260	100	50	100	100	50	2	2	2.6	--
200(211.5)	125(135.5)	300	360	200	50	200	200	50	3	2	3.3	3.7
300(311.5)	225(235.5)	400	460	300	50	200	200	100	4	2	4	4.4
400(411.5)	325(335.5)	500	560	400	50	200	400	50	5	3	4.7	5.1
500(511.5)	425(435.5)	600	660	500	50	200	400	100	6	3	5.5	5.9
600(611.5)	525(535.5)	700	760	600	50	200	600	50	7	4	6.2	6.6

*2个内滑块紧靠时的数值。

KN33 带防尘盖 电机侧置

KN33　　A型（带1个长滑块）
KN33　　B型（带2个长滑块）
关于型号构成，请参照**425页**.

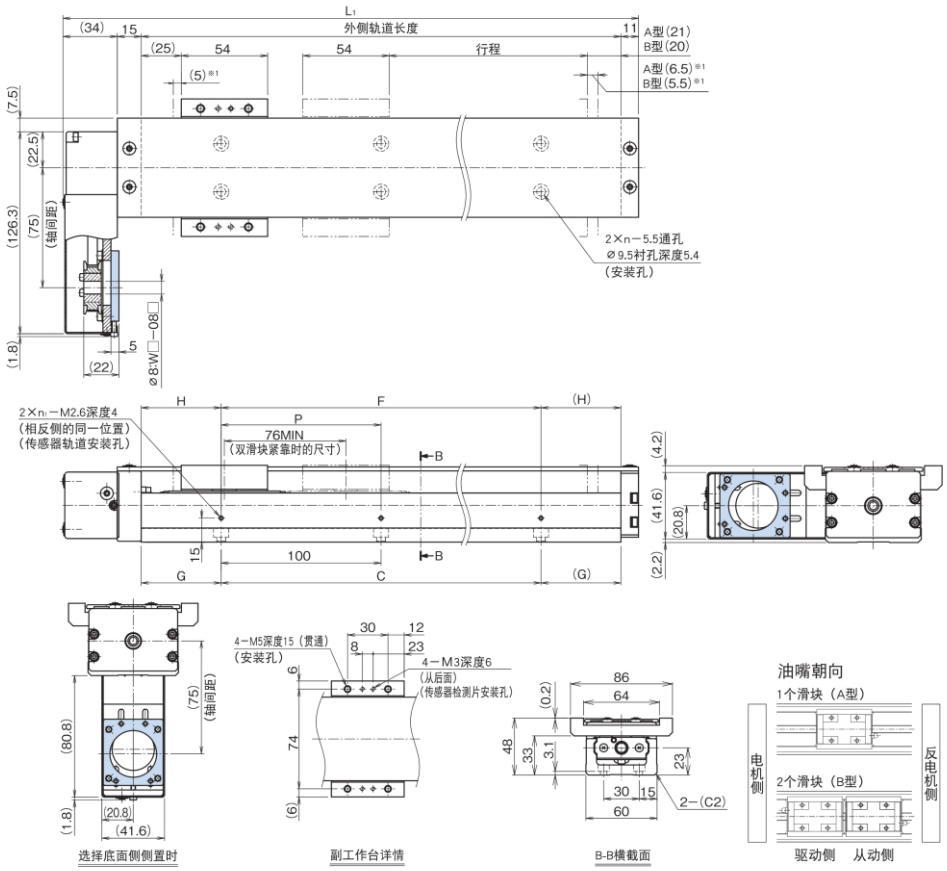

*1 从机械挡块到行程开始位置的尺寸。

行程(mm)（机械挡块间行程）		外侧轨道长度(mm)	总长度L1(mm)	C(mm)	G(mm)	P(mm)	F(mm)	H(mm)	n	n1	主体总质量(kg)	
A型	B型*										A型	B型
50(61.5)	--	150	210	100	25	100	100	25	2	2	2.5	--
100(111.5)	--	200	260	100	50	100	100	50	2	2	2.9	--
200(211.5)	125(135.5)	300	360	200	50	200	200	50	3	2	3.6	4.2
300(311.5)	225(235.5)	400	460	300	50	200	200	100	4	2	4.4	5
400(411.5)	325(335.5)	500	560	400	50	200	400	50	5	3	5.2	5.8
500(511.5)	425(435.5)	600	660	500	50	200	400	100	6	3	5.9	6.5
600(611.5)	525(535.5)	700	760	600	50	200	600	50	7	4	6.7	7.3

*2个内滑块紧靠时的数值。
注）外罩安装螺栓比副工作台的顶部要高出0.2mm，请加以注意。

KN33 无防尘盖 电机直连

KN33　　C型（带1个短滑块）

KN33　　D型（带2个短滑块）

关于型号构成，请参照**425页**.

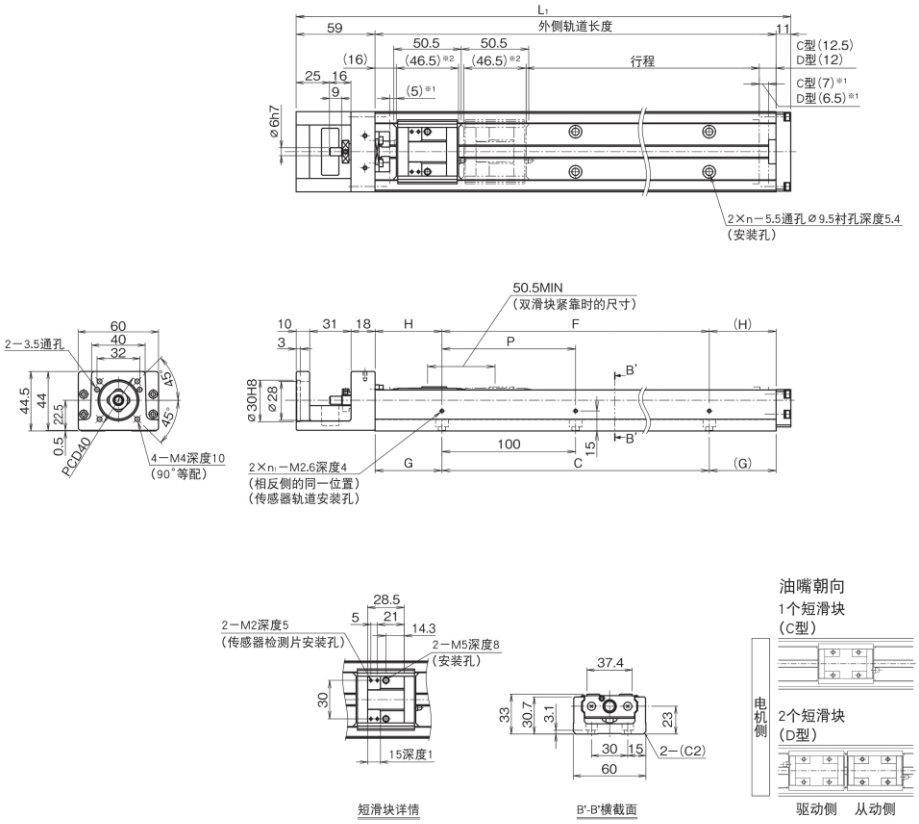

*1 从机械挡块到行程开始位置的尺寸。

*2 表示计算可能的行程范围时的短滑块长度。

KN33的短滑块2个（D型、无QZ)在紧靠时为97.2mm(2个合计）。

行程(mm)（机械挡块间行程）		外侧轨道长度(mm)	总长度L1(mm)	C(mm)	G(mm)	P(mm)	F(mm)	H(mm)	n	n1	主体总质量(kg)	
C型	D型*										C型	D型
75(87)	25(36.5)	150	220	100	25	100	100	25	2	2	1.7	1.9
125(137)	75(86.5)	200	270	100	50	100	100	50	2	2	2	2.2
225(237)	175(186.5)	300	370	200	50	200	200	50	3	2	2.8	3
325(337)	275(286.5)	400	470	300	50	200	200	100	4	2	3.5	3.7
425(437)	375(386.5)	500	570	400	50	200	400	50	5	3	4.2	4.4
525(537)	475(486.5)	600	670	500	50	200	400	100	6	3	5	5.2
625(637)	575(586.5)	700	770	600	50	200	600	50	7	4	5.7	5.9

*2个内滑块紧靠时的数值。

KN33 带防尘盖 电机直连

KN33　　C型（带1个短滑块）

KN33　　D型（带2个短滑块）

关于型号构成，请参照**425页**.

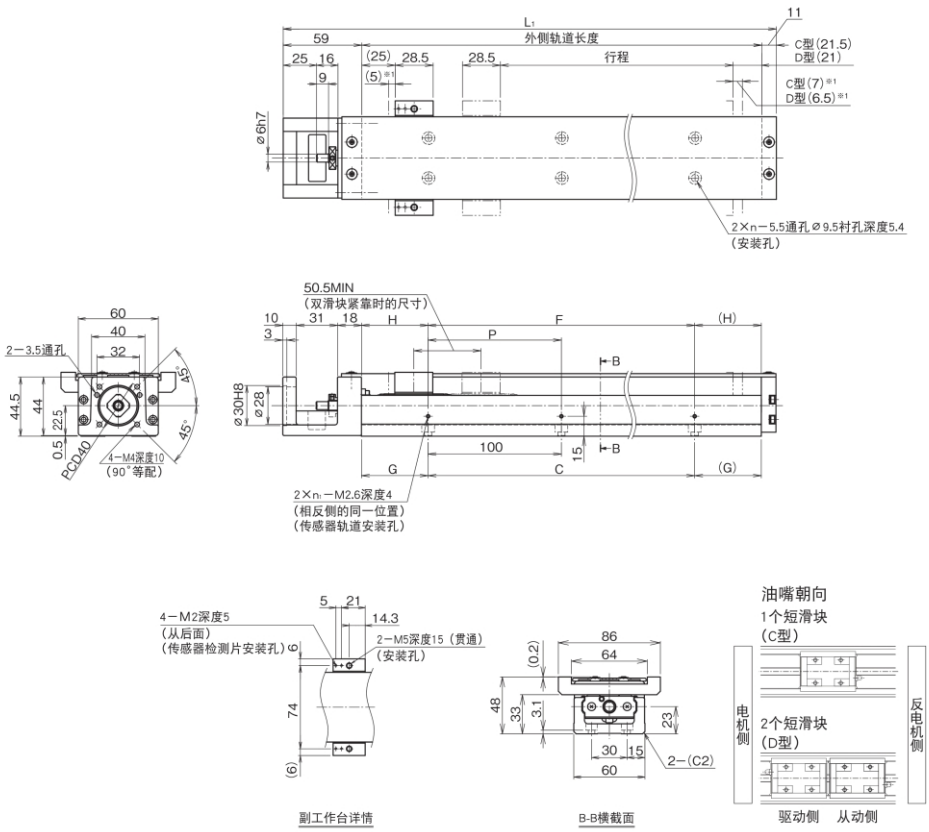

*1 从机械挡块到行程开始位置的尺寸。

行程(mm)（机械挡块间行程）		外侧轨道长度(mm)	总长度L1(mm)	C(mm)	G(mm)	P(mm)	F(mm)	H(mm)	n	n1	主体总质量(kg)	
C型	D型*										C型	D型
75(87)	25(36.5)	150	220	100	25	100	100	25	2	2	1.9	2.2
125(137)	75(86.5)	200	270	100	50	100	100	50	2	2	2.3	2.6
225(237)	175(186.5)	300	370	200	50	200	200	50	3	2	3	3.3
325(337)	275(286.5)	400	470	300	50	200	200	100	4	2	3.8	4.1
425(437)	375(386.5)	500	570	400	50	200	400	50	5	3	4.6	4.9
525(537)	475(486.5)	600	670	500	50	200	400	100	6	3	5.3	5.6
625(637)	575(586.5)	700	770	600	50	200	600	50	7	4	6.1	6.4

*2个内滑块紧靠时的数值。

注）外罩安装螺栓比副工作台的顶部要高出0.2mm，请加以注意。

KN33 无防尘盖 电机侧置

KN33　　C型（带1个短滑块）

KN33　　D型（带2个短滑块）

关于型号构成，请参照**425页**.

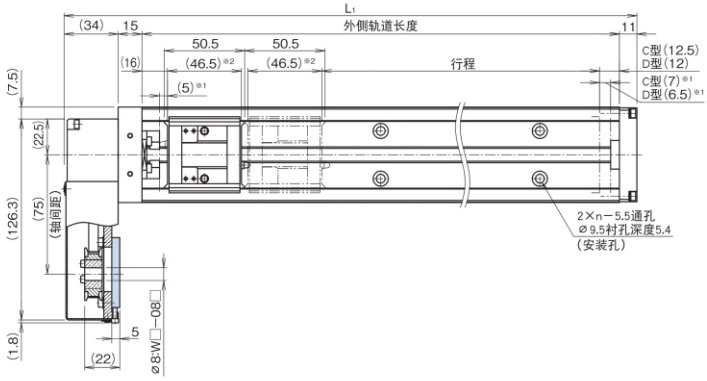

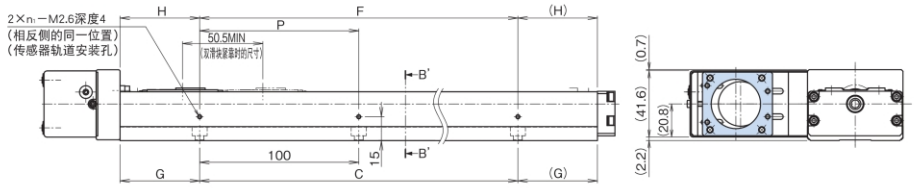

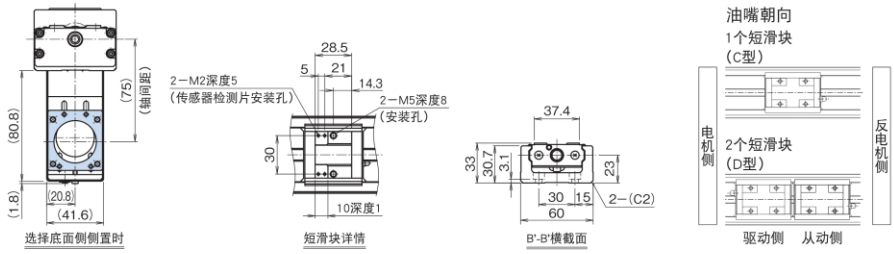

*1 从机械挡块到行程开始位置的尺寸。

*2 表示计算可能的行程范围时的短滑块长度。

KN33的短滑块2个（D型、无QZ）在紧靠时为97.2mm（2个合计）。

行程(mm)（机械挡块间行程）		外侧轨道长度(mm)	总长度L1(mm)	C(mm)	G(mm)	P(mm)	F(mm)	H(mm)	n	n1	主体总质量(kg)	
C型	D型*										C型	D型
75(87)	25(36.5)	150	210	100	25	100	100	25	2	2	2	2.2
125(137)	75(86.5)	200	260	100	50	100	100	50	2	2	2.4	2.6
225(237)	175(186.5)	300	360	200	50	200	200	50	3	2	3.1	3.3
325(337)	275(286.5)	400	460	300	50	200	200	100	4	2	3.8	4
425(437)	375(386.5)	500	560	400	50	200	400	50	5	3	4.5	4.7
525(537)	475(486.5)	600	660	500	50	200	400	100	6	3	5.3	5.5
625(637)	575(586.5)	700	760	600	50	200	600	50	7	4	6	6.2

*2个内滑块紧靠时的数值。

KN33 带防尘盖 电机侧置

KN33　　C型（带1个短滑块）

KN33　　D型（带2个短滑块）

关于型号构成，请参照**425页**.

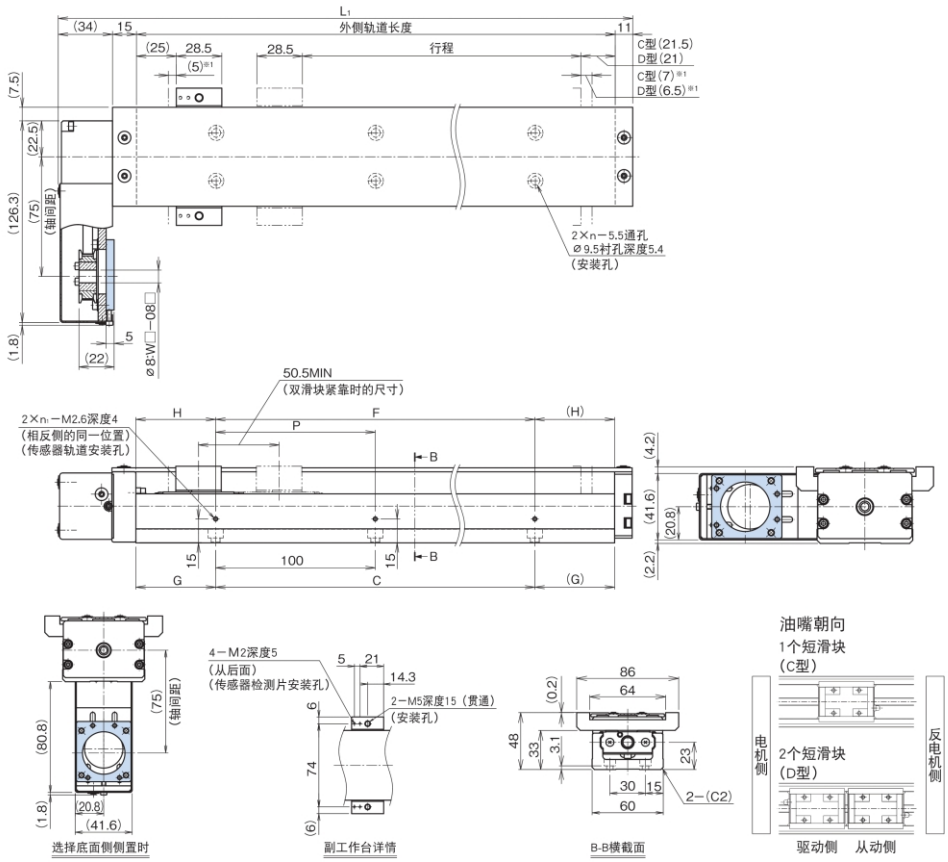

*1 从机械挡块到行程开始位置的尺寸。

行程(mm)（机械挡块间行程）		外侧轨道长度(mm)	总长度L1(mm)	C(mm)	G(mm)	P(mm)	F(mm)	H(mm)	n	n1	主体总质量(kg)	
C型	D型*										C型	D型
75(87)	25(36.5)	150	210	100	25	100	100	25	2	2	2.2	2.5
125(137)	75(86.5)	200	260	100	50	100	100	50	2	2	2.6	2.9
225(237)	175(186.5)	300	360	200	50	200	200	50	3	2	3.3	3.6
325(337)	275(286.5)	400	460	300	50	200	200	100	4	2	4.1	4.4
425(437)	375(386.5)	500	560	400	50	200	400	50	5	3	4.9	5.2
525(537)	475(486.5)	600	660	500	50	200	400	100	6	3	5.6	5.9
625(637)	575(586.5)	700	760	600	50	200	600	50	7	4	6.4	6.7

*2个内滑块紧靠时的数值。

注）外罩安装螺栓比副工作台的顶部要高出0.2mm，请加以注意。

KN46 无防尘盖 电机直连

KN46　　A型（带1个长滑块）

KN46　　B型（带2个长滑块）

关于型号构成，请参照**425页**.

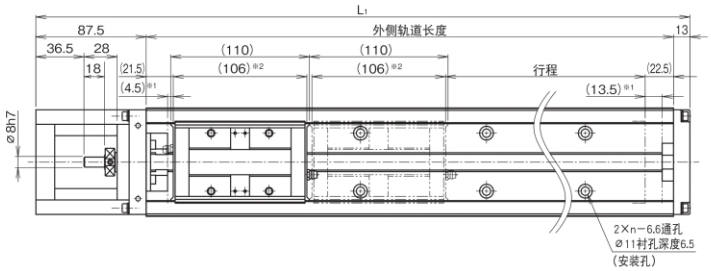

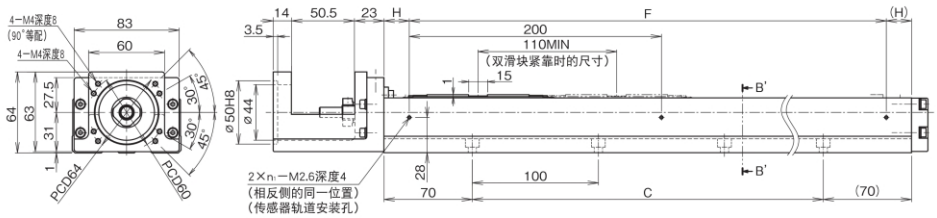

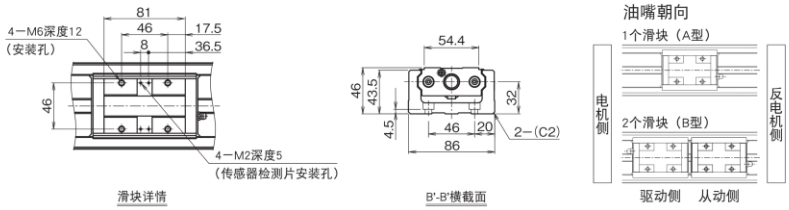

*1 从机械挡块到行程开始位置的尺寸。

*2 表示计算可能的行程范围时的短滑块长度。
KN46的2个滑块（B型、无QZ）在紧靠时为216mm（2个合计）。

行程(mm)（机械挡块间行程）		外侧轨道长度(mm)	总长度L1(mm)	C(mm)	F(mm)	H(mm)	n	n1	主体总质量(kg)	
A型	B型*								A型	B型
190(208)	80(98)	340	440.5	200	200	70	3	2	6.6	7.6
290(308)	180(198)	440	540.5	300	400	20	4	3	8	9
390(408)	280(298)	540	640.5	400	400	70	5	3	9.4	10.4
490(508)	380(398)	640	740.5	500	600	20	6	4	10.8	11.8
590(608)	480(498)	740	840.5	600	600	70	7	4	12.2	13.2
690(708)	580(598)	840	940.5	700	800	20	8	5	13.6	14.6
790(808)	680(698)	940	1040.5	800	800	70	9	5	15	16

*2个内滑块紧靠时的数值。

KN46 带防尘盖 电机直连

KN46 A型（带1个长滑块）

KN46 B型（带2个长滑块）

关于型号构成，请参照**425页**.

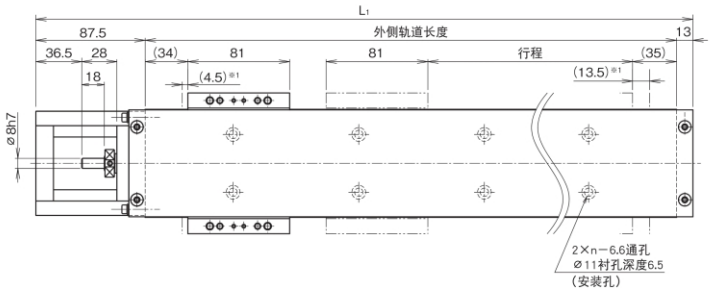

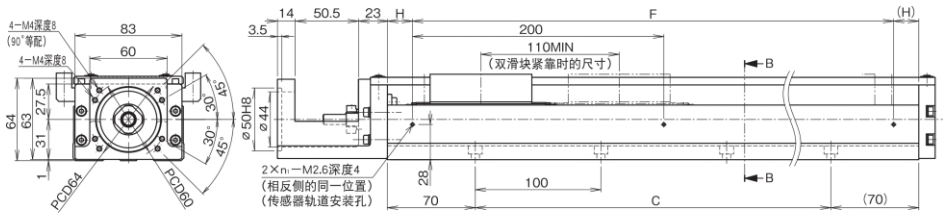

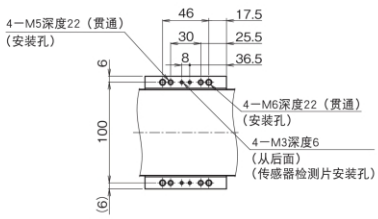

副工作台详情

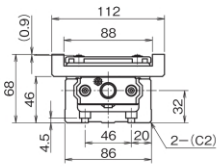

B-B横截面

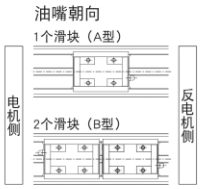

*1 从机械挡块到行程开始位置的尺寸。

行程(mm)（机械挡块间行程）		外侧轨道长度(mm)	总长度L1(mm)	C(mm)	F(mm)	H(mm)	n	n1	主体总质量(kg)	
A型	B型*								A型	B型
190(208)	80(98)	340	440.5	200	200	70	3	2	7.5	8.9
290(308)	180(198)	440	540.5	300	400	20	4	3	9	10.4
390(408)	280(298)	540	640.5	400	400	70	5	3	10.5	11.9
490(508)	380(398)	640	740.5	500	600	20	6	4	12	13.4
590(608)	480(498)	740	840.5	600	600	70	7	4	13.5	14.9
690(708)	580(598)	840	940.5	700	800	20	8	5	14.9	16.3
790(808)	680(698)	940	1040.5	800	800	70	9	5	16.4	17.8

*2个内滑块紧靠时的数值。

KN46 无防尘盖 电机侧置

KN46　　A型（带1个长滑块）

KN46　　B型（带2个长滑块）

关于型号构成，请参照**425页**.

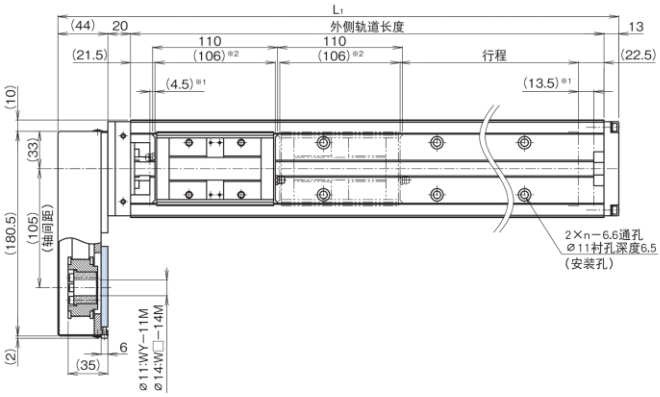

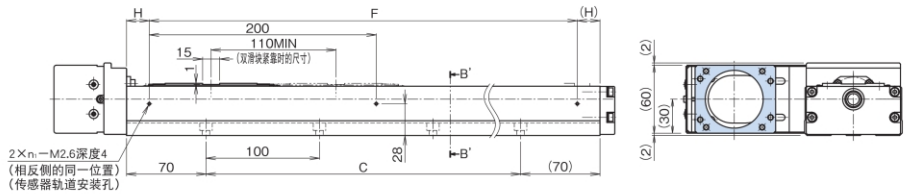

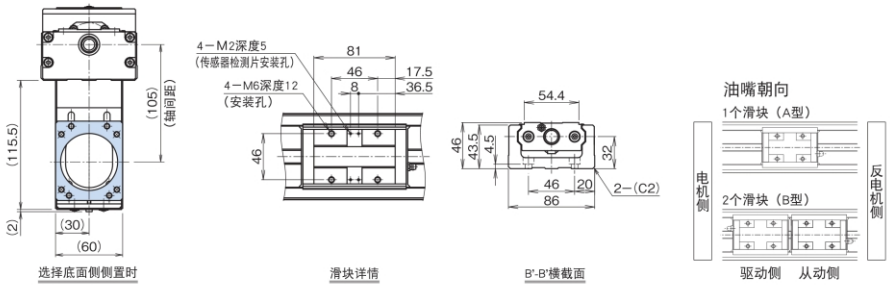

*1 从机械挡块到行程开始位置的尺寸。

*2 表示计算可能的行程范围时的短滑块长度。
KN46的2个滑块（B型、无QZ）在紧靠时为216mm（2个合计）。

行程(mm)（机械挡块间行程）		外侧轨道长度(mm)	总长度L1(mm)	C(mm)	F(mm)	H(mm)	n	n1	主体总质量(kg)	
A型	B型*								A型	B型
190(208)	80(98)	340	417	200	200	70	3	2	7.6	8.6
290(308)	180(198)	440	517	300	400	20	4	3	9	10
390(408)	280(298)	540	617	400	400	70	5	3	10.4	11.4
490(508)	380(398)	640	717	500	600	20	6	4	11.8	12.8
590(608)	480(498)	740	817	600	600	70	7	4	13.2	14.2
690(708)	580(598)	840	917	700	800	20	8	5	14.6	15.6
790(808)	680(698)	940	1017	800	800	70	9	5	16	17

*2个内滑块紧靠时的数值。

KN46 带防尘盖 电机侧置

KN46　　A型（带1个长滑块）

KN46　　B型（带2个长滑块）

关于型号构成，请参照**425页**.

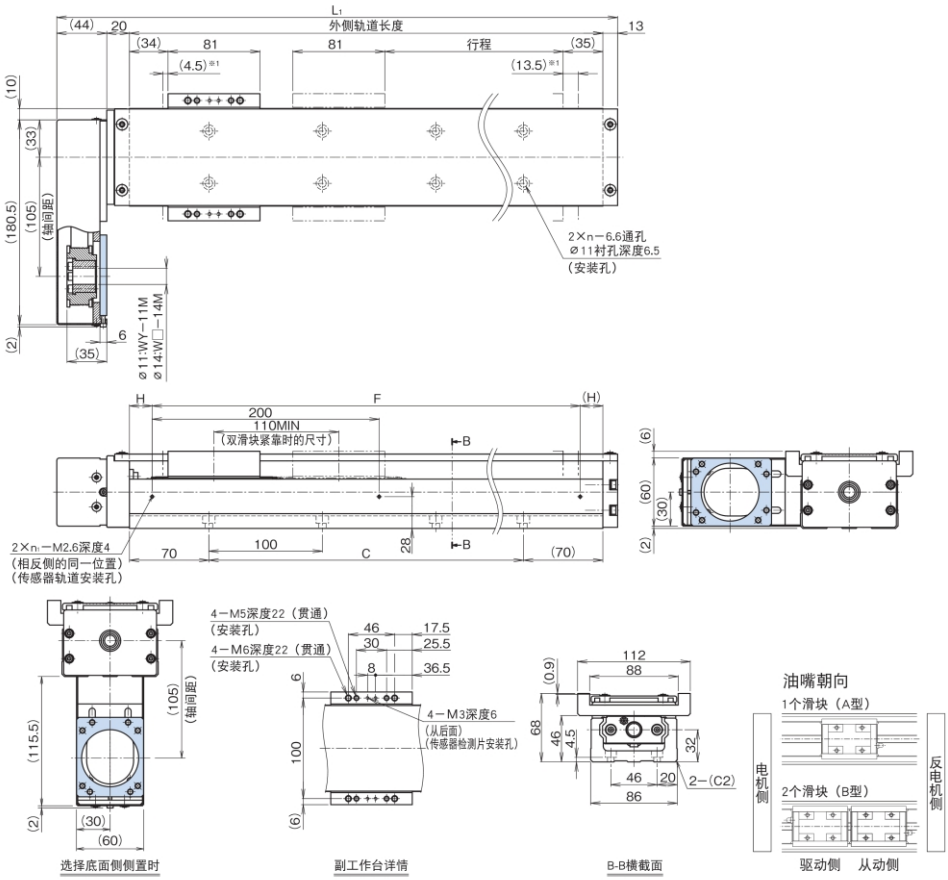

*1 从机械挡块到行程开始位置的尺寸。

行程(mm)（机械挡块间行程）		外侧轨道长度(mm)	总长度L1(mm)	C(mm)	F(mm)	H(mm)	n	n1	主体总质量(kg)	
A型	B型*								A型	B型
190(208)	80(98)	340	417	200	200	70	3	2	8.6	10
290(308)	180(198)	440	517	300	400	20	4	3	10	11.4
390(408)	280(298)	540	617	400	400	70	5	3	11.5	12.9
490(508)	380(398)	640	717	500	600	20	6	4	13	14.4
590(608)	480(498)	740	817	600	600	70	7	4	14.5	15.9
690(708)	580(598)	840	917	700	800	20	8	5	16	17.4
790(808)	680(698)	940	1017	800	800	70	9	5	17.4	18.8

*2个内滑块紧靠时的数值。

KN46 无防尘盖 电机直连

KN46 C型（带1个短滑块）

KN46 D型（带2个短滑块）

关于型号构成，请参照**425页**.

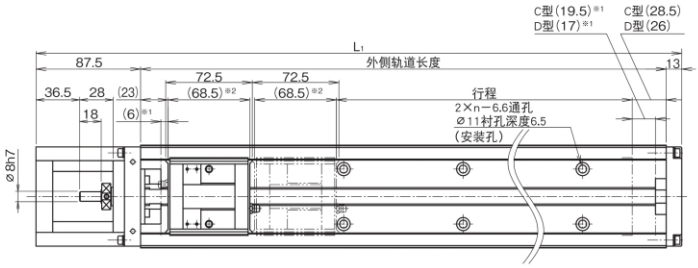

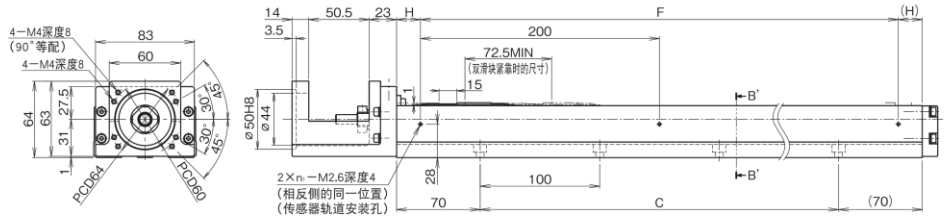

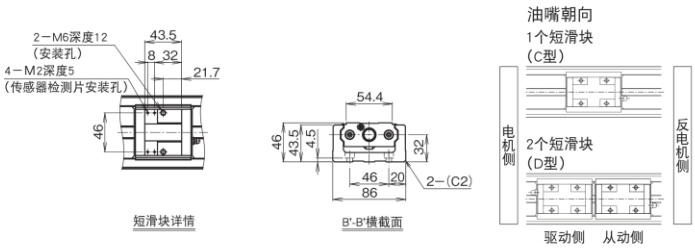

*1 从机械挡块到行程开始位置的尺寸。

*2 表示计算可能的行程范围时的短滑块长度。
KN46的2个滑块（D型、无QZ）在紧靠时为141mm（2个合计）。

行程(mm)（机械挡块间行程）		外侧轨道长度(mm)	总长度L1(mm)	C(mm)	F(mm)	H(mm)	n	n1	主体总质量(kg)	
C型	D型*								C型	D型
220(245.5)	150(173)	340	440.5	200	200	70	3	2	6.2	6.8
320(345.5)	250(273)	440	540.5	300	400	20	4	3	7.6	8.2
420(445.5)	350(373)	540	640.5	400	400	70	5	3	9	9.6
520(545.5)	450(473)	640	740.5	500	600	20	6	4	10.4	11
620(645.5)	550(573)	740	840.5	600	600	70	7	4	11.8	12.4
720(745.5)	650(673)	840	940.5	700	800	20	8	5	13.2	13.8
820(845.5)	750(773)	940	1040.5	800	800	70	9	5	14.6	15.2

*2个内滑块紧靠时的数值。

KN46 带防尘盖 电机直连

KN46　　C型（带1个短滑块）

KN46　　D型（带2个短滑块）

关于型号构成，请参照**425页**.

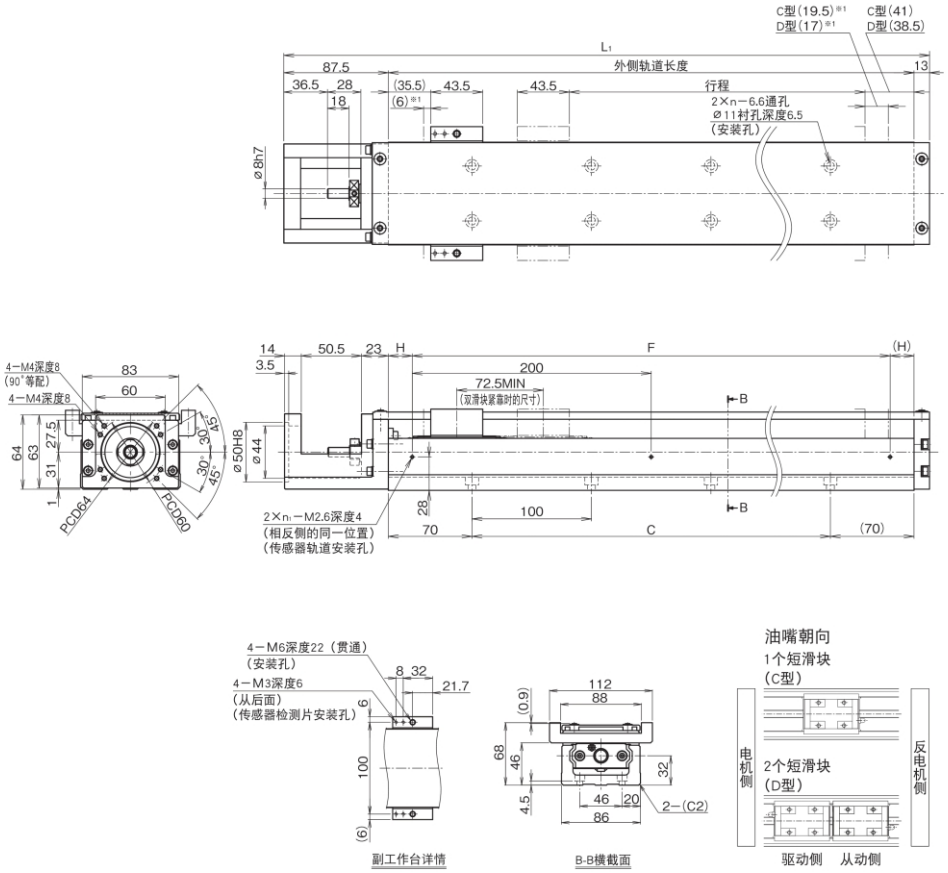

*1 从机械挡块到行程开始位置的尺寸。

行程(mm)（机械挡块间行程）		外侧轨道长度(mm)	总长度L1(mm)	C(mm)	F(mm)	H(mm)	n	n1	主体总质量(kg)	
C型	D型*								C型	D型
220(245.5)	150(173)	340	440.5	200	200	70	3	2	6.9	7.7
320(345.5)	250(273)	440	540.5	300	400	20	4	3	8.4	9.2
420(445.5)	350(373)	540	640.5	400	400	70	5	3	9.9	10.7
520(545.5)	450(473)	640	740.5	500	600	20	6	4	11.4	12.2
620(645.5)	550(573)	740	840.5	600	600	70	7	4	12.9	13.7
720(745.5)	650(673)	840	940.5	700	800	20	8	5	14.3	15.1
820(845.5)	750(773)	940	1040.5	800	800	70	9	5	15.8	16.6

*2个内滑块紧靠时的数值。

KN46 无防尘盖 电机侧置

KN46　　C型（带1个短滑块）

KN46　　D型（带2个短滑块）

关于型号构成，请参照**425页**.

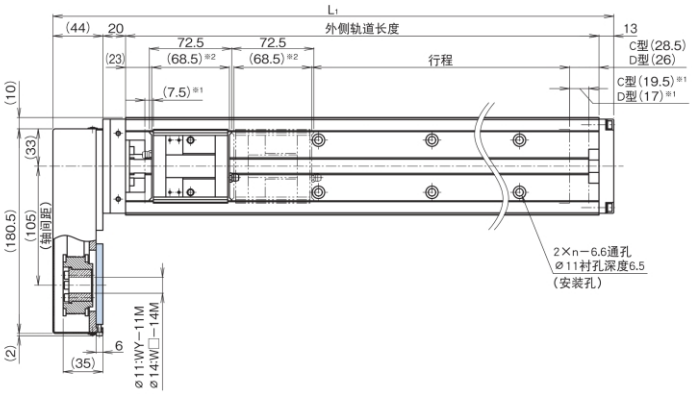

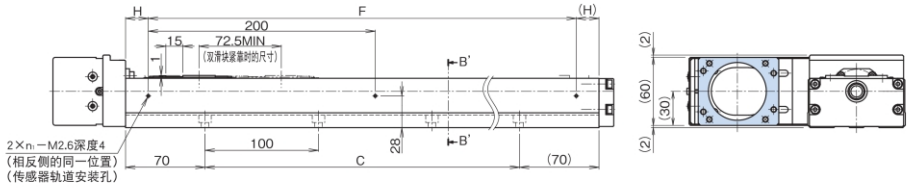

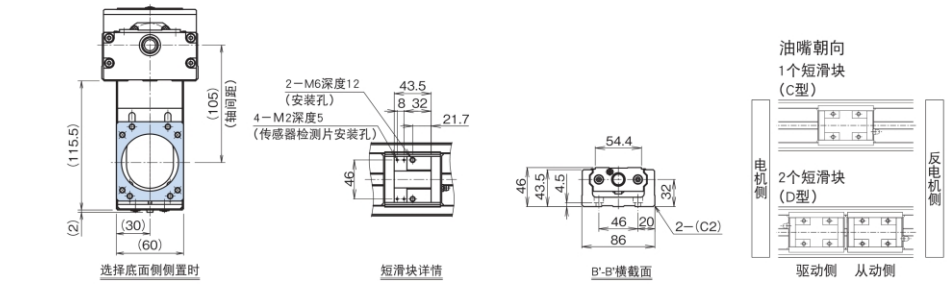

*1 从机械挡块到行程开始位置的尺寸。

*2 表示计算可能的行程范围时的短滑块长度。

KN46的短滑块2个（D型、无QZ）在紧靠时为141mm（2个合计）。

行程(mm)（机械挡块间行程）		外侧轨道长度(mm)	总长度L1(mm)	C(mm)	F(mm)	H(mm)	n	n1	主体总质量(kg)	
C型	D型*								C型	D型
220(245.5)	150(173)	340	417	200	200	70	3	2	7.2	7.8
320(345.5)	250(273)	440	517	300	400	20	4	3	8.6	9.2
420(445.5)	350(373)	540	617	400	400	70	5	3	10	10.6
520(545.5)	450(473)	640	717	500	600	20	6	4	11.4	12
620(645.5)	550(573)	740	817	600	600	70	7	4	12.8	13.4
720(745.5)	650(673)	840	917	700	800	20	8	5	14.2	14.8
820(845.5)	750(773)	940	1017	800	800	70	9	5	15.6	16.2

*2个内滑块紧靠时的数值。

KN46 带防尘盖 电机侧置

KN46　　C型（带1个短滑块）

KN46　　D型（带2个短滑块）

关于型号构成，请参照**425页**.

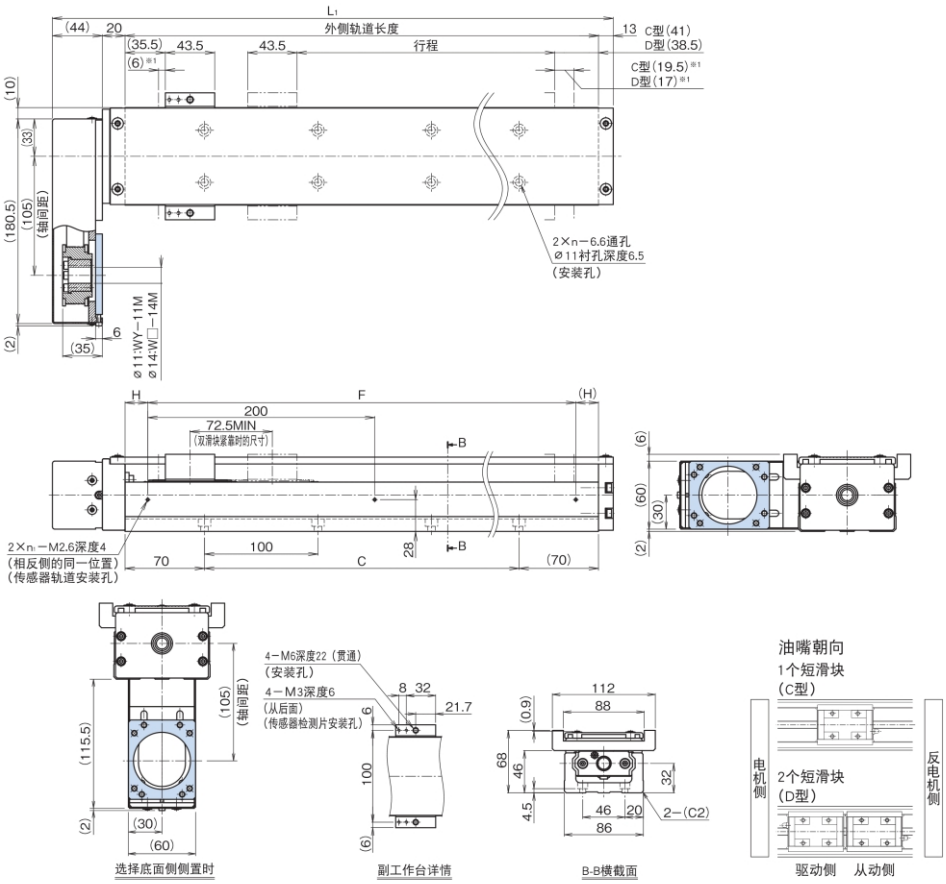

*1 从机械挡块到行程开始位置的尺寸。

行程(mm)（机械挡块间行程）		外侧轨道长度(mm)	总长度L1(mm)	C(mm)	F(mm)	H(mm)	n	n1	主体总质量(kg)	
C型	D型*								C型	D型
220(245.5)	150(173)	340	417	200	200	70	3	2	8	8.8
320(345.5)	250(273)	440	517	300	400	20	4	3	9.4	10.2
420(445.5)	350(373)	540	617	400	400	70	5	3	10.9	11.7
520(545.5)	450(473)	640	717	500	600	20	6	4	12.4	13.2
620(645.5)	550(573)	740	817	600	600	70	7	4	13.9	14.7
720(745.5)	650(673)	840	917	700	800	20	8	5	15.4	16.2
820(845.5)	750(773)	940	1017	800	800	70	9	5	16.8	17.6

*2个内滑块紧靠时的数值。

KN55 无防尘盖 电机直连

KN5520A型（带1个长滑块）
KN5520B型（带2个长滑块）
关于型号构成，请参照**425页**.

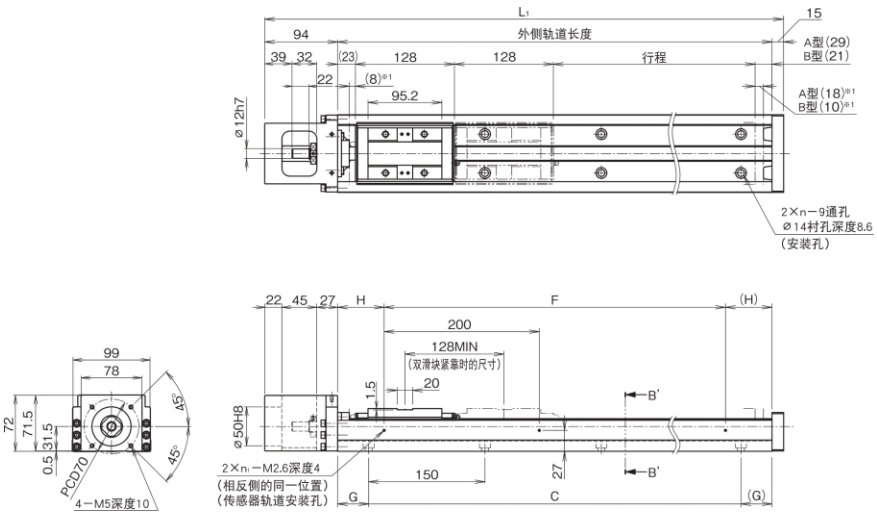

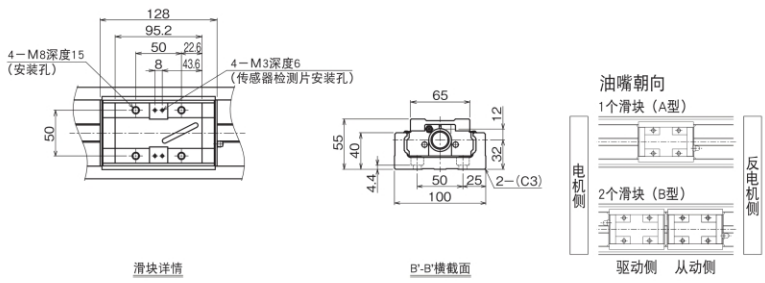

*1 从机械挡块到行程开始位置的尺寸。

行程(mm)（机械挡块间行程）		外侧轨道长度(mm)	总长度L1(mm)	C(mm)	G(mm)	F(mm)	H(mm)	n	n1	主体总质量(kg)	
A型	B型*									A型	B型
800(826)	680(698)	980	1089	900	40	800	90	7	5	20.2	22
900(926)	780(798)	1080	1189	1050	15	1000	40	8	6	21.9	23.7
1000(1026)	880(898)	1180	1289	1050	65	1000	90	8	6	23.6	25.4
1100(1126)	980(998)	1280	1389	1200	40	1200	40	9	7	25.4	27.2
1200(1226)	1080(1098)	1380	1489	1350	15	1200	90	10	7	27.1	28.9

*2个内滑块紧靠时的数值。

KN55 带防尘盖 电机直连

KN5520A型（带1个长滑块）
KN5520B型（带2个长滑块）
关于型号构成，请参照**425页**.

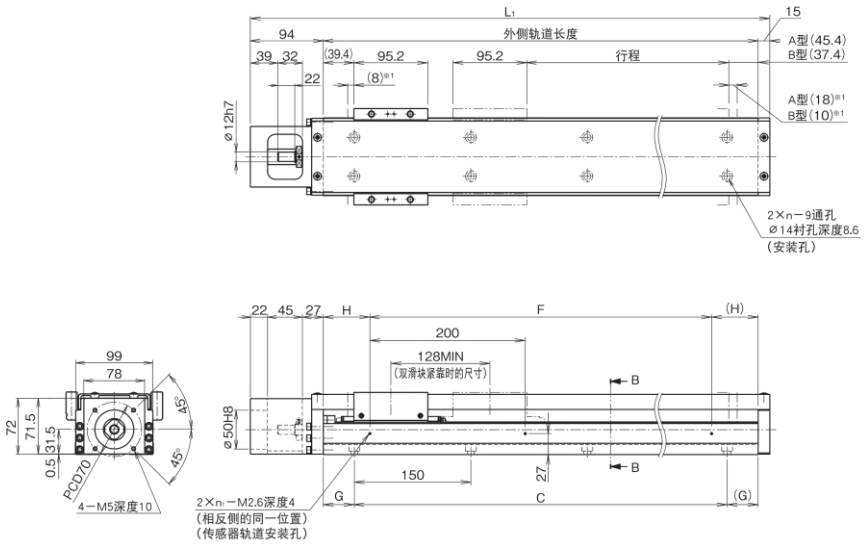

*1 从机械挡块到行程开始位置的尺寸。

行程(mm)（机械挡块间行程）		外侧轨道长度(mm)	总长度L1(mm)	C(mm)	G(mm)	F(mm)	H(mm)	n	n1	主体总质量(kg)	
A型	B型*									A型	B型
800(826)	680(698)	980	1089	900	40	800	90	7	5	24.1	27.8
900(926)	780(798)	1080	1189	1050	15	1000	40	8	6	25.9	29.6
1000(1026)	880(898)	1180	1289	1050	65	1000	90	8	6	27.7	31.4
1100(1126)	980(998)	1280	1389	1200	40	1200	40	9	7	29.6	33.3
1200(1226)	1080(1098)	1380	1489	1350	15	1200	90	10	7	31.4	35.1

*2个内滑块紧靠时的数值。

KN55 无防尘盖 电机侧置
电机法兰角 60用

KN5520A型（带1个长滑块）

KN5520B型（带2个长滑块）

关于型号构成，请参照**425页**.

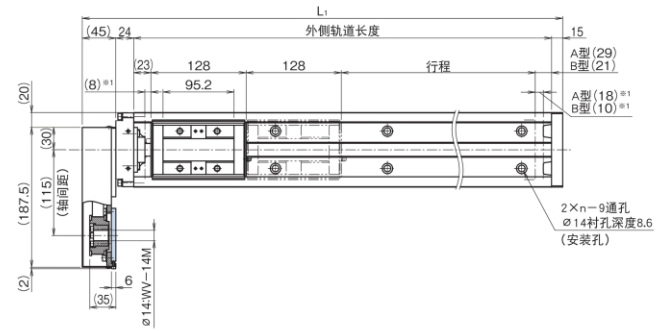

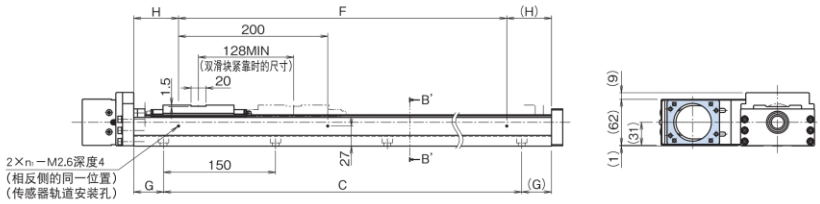

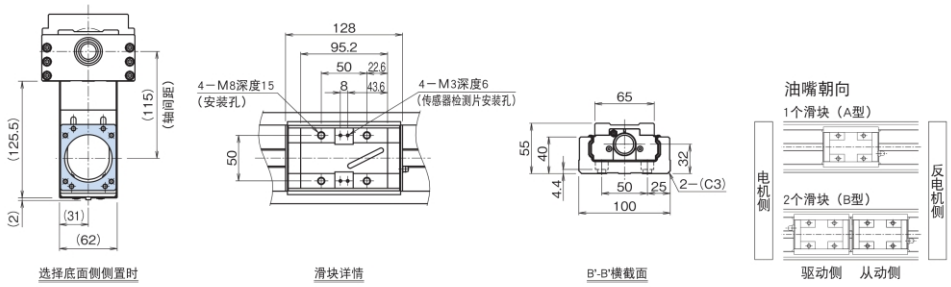

*1 从机械挡块到行程开始位置的尺寸。

行程(mm)（机械挡块间行程）		外侧轨道长度(mm)	总长度L1(mm)	C(mm)	G(mm)	F(mm)	H(mm)	n	n1	主体总质量(kg)	
A型	B型*									A型	B型
800(826)	680(698)	980	1064	900	40	800	90	7	5	21.1	22.9
900(926)	780(798)	1080	1164	1050	15	1000	40	8	6	22.8	24.6
1000(1026)	880(898)	1180	1264	1050	65	1000	90	8	6	24.5	26.3
1100(1126)	980(998)	1280	1364	1200	40	1200	40	9	7	26.3	28.1
1200(1226)	1080(1098)	1380	1464	1350	15	1200	90	10	7	28	29.8

*2个内滑块紧靠时的数值。

KN55 带防尘盖 电机侧置 电机法兰角 60用

KN5520A型（带1个长滑块）

KN5520B型（带2个长滑块）

关于型号构成，请参照**425页**.

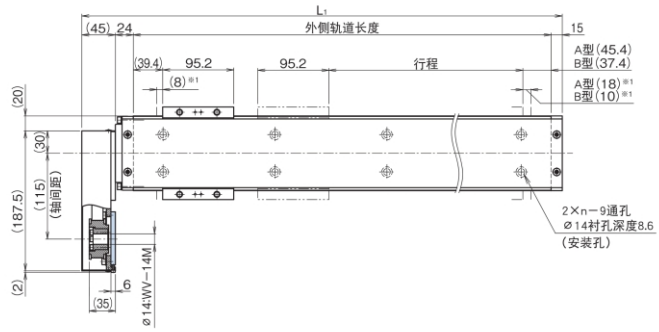

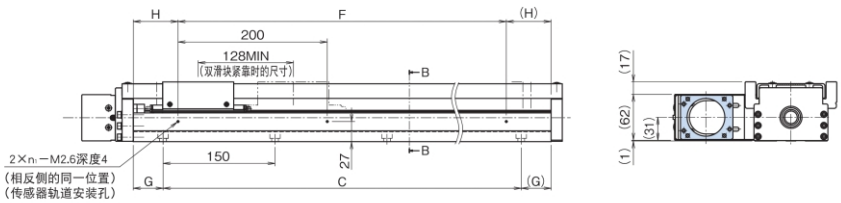

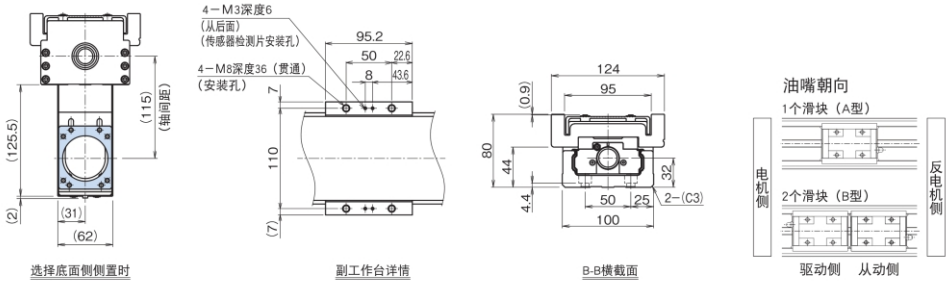

*1 从机械挡块到行程开始位置的尺寸。

行程(mm)（机械挡块间行程）		外侧轨道长度(mm)	总长度L1(mm)	C(mm)	G(mm)	F(mm)	H(mm)	n	n1	主体总质量(kg)	
A型	B型*									A型	B型
800(826)	680(698)	980	1064	900	40	800	90	7	5	25	28.7
900(926)	780(798)	1080	1164	1050	15	1000	40	8	6	26.8	30.5
1000(1026)	880(898)	1180	1264	1050	65	1000	90	8	6	28.6	32.3
1100(1126)	980(998)	1280	1364	1200	40	1200	40	9	7	30.5	34.2
1200(1226)	1080(1098)	1380	1464	1350	15	1200	90	10	7	32.3	36

*2个内滑块紧靠时的数值。

KN55 无防尘盖 电机侧置
电机法兰角 80用

KN5520A型（带1个长滑块）

KN5520B型（带2个长滑块）

关于型号构成，请参照**425页**.

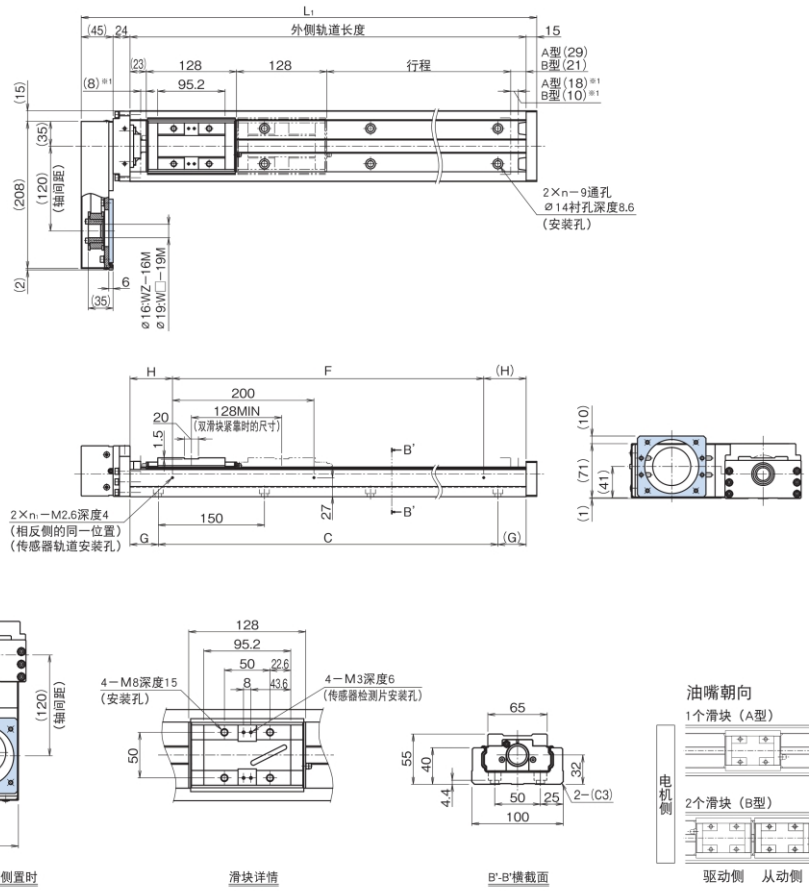

*1 从机械挡块到行程开始位置的尺寸。

行程(mm)（机械挡块间行程）		外侧轨道长度(mm)	总长度L1(mm)	C(mm)	G(mm)	F(mm)	H(mm)	n	n1	主体总质量(kg)	
A型	B型*									A型	B型
800(826)	680(698)	980	1064	900	40	800	90	7	5	21.1	22.9
900(926)	780(798)	1080	1164	1050	15	1000	40	8	6	22.8	24.6
1000(1026)	880(898)	1180	1264	1050	65	1000	90	8	6	24.5	26.3
1100(1126)	980(998)	1280	1364	1200	40	1200	40	9	7	26.3	28.1
1200(1226)	1080(1098)	1380	1464	1350	15	1200	90	10	7	28	29.8

*2个内滑块紧靠时的数值。

KN55 带防尘盖 电机侧置 电机法兰角 80用

KN5520A型（带1个长滑块）

KN5520B型（带2个长滑块）

关于型号构成，请参照**425页**.

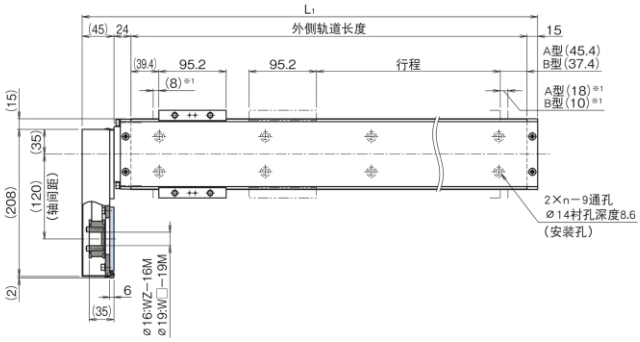

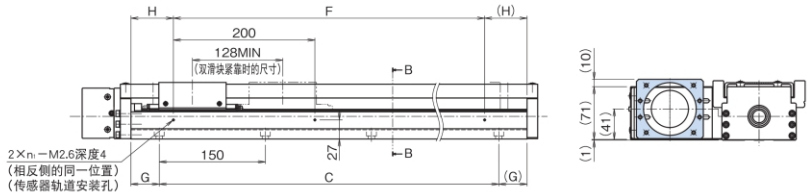

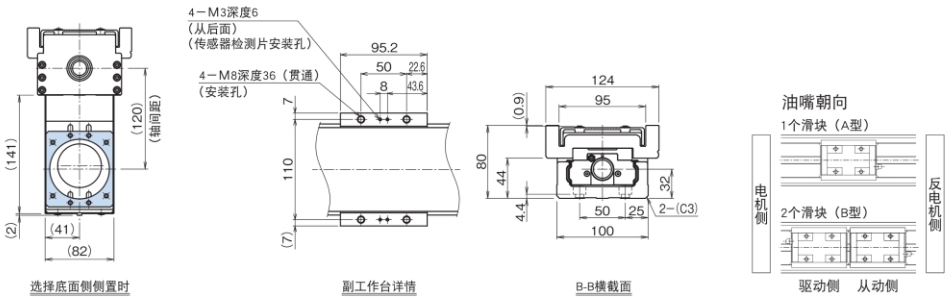

*1 从机械挡块到行程开始位置的尺寸。

行程(mm)（机械挡块间行程）		外侧轨道长度(mm)	总长度L1(mm)	C(mm)	G(mm)	F(mm)	H(mm)	n	n1	主体总质量(kg)	
A型	B型*									A型	B型
800(826)	680(698)	980	1064	900	40	800	90	7	5	25	28.7
900(926)	780(798)	1080	1164	1050	15	1000	40	8	6	26.8	30.5
1000(1026)	880(898)	1180	1264	1050	65	1000	90	8	6	28.6	32.3
1100(1126)	980(998)	1280	1364	1200	40	1200	40	9	7	30.5	34.2
1200(1226)	1080(1098)	1380	1464	1350	15	1200	90	10	7	32.3	36

*2个内滑块紧靠时的数值。

KN65 无防尘盖 电机直连

KN6525A型（带1个长滑块）

KN6525B型（带2个长滑块）

关于型号构成，请参照**425页**.

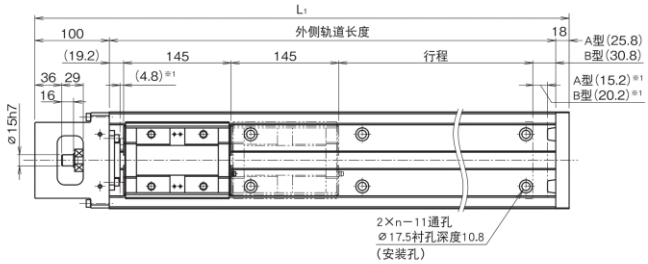

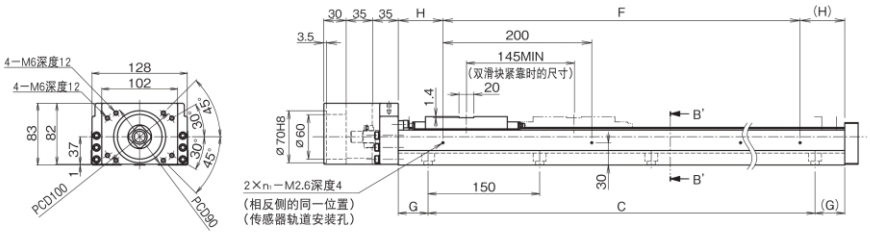

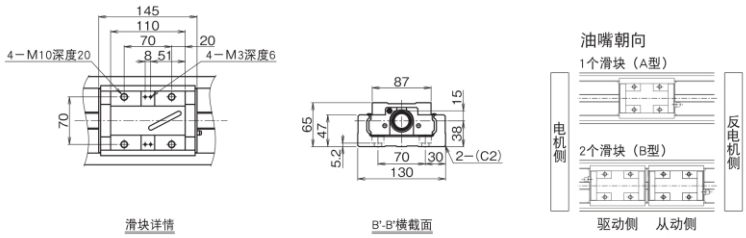

*1 从机械挡块到行程开始位置的尺寸。

行程(mm)（机械挡块间行程）		外侧轨道长度(mm)	总长度L1(mm)	C(mm)	G(mm)	F(mm)	H(mm)	n	n1	主体总质量(kg)	
A型	B型*									A型	B型
790(810)	640(665)	980	1098	900	40	800	90	7	5	32.2	35.5
990(1010)	840(865)	1180	1298	1050	65	1000	90	8	6	37.6	40.9
1190(1210)	1040(1065)	1380	1498	1200	90	1200	90	9	7	43	46.3
1490(1510)	1340(1365)	1680	1798	1500	90	1600	40	11	9	51.1	54.4

*2个内滑块紧靠时的数值。

KN65 无防尘盖 电机直连

KN6525A型（带1个长滑块）

KN6525B型（带2个长滑块）

关于型号构成，请参照**425页**.

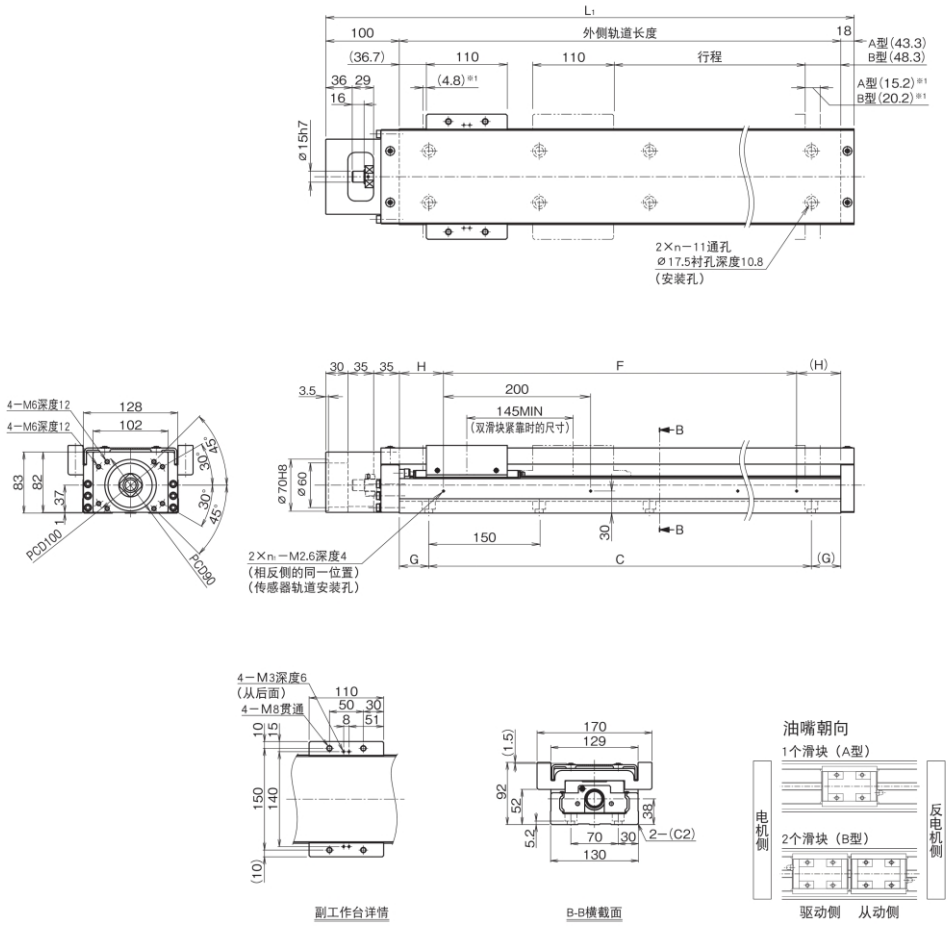

*1 从机械挡块到行程开始位置的尺寸。

行程(mm)（机械挡块间行程）		外侧轨道长度(mm)	总长度L1(mm)	C(mm)	G(mm)	F(mm)	H(mm)	n	n1	主体总质量(kg)	
A型	B型*									A型	B型
790(810)	640(665)	980	1098	900	40	800	90	7	5	38.6	45.2
990(1010)	840(865)	1180	1298	1050	65	1000	90	8	6	44.3	50.9
1190(1210)	1040(1065)	1380	1498	1200	90	1200	90	9	7	50	56.6
1490(1510)	1340(1365)	1680	1798	1500	90	1600	40	11	9	58.5	65.1

*2个内滑块紧靠时的数值。

KN65 无防尘盖 电机侧置

KN6525A型（带1个长滑块）

KN6525B型（带2个长滑块）

关于型号构成，请参照**425页**.

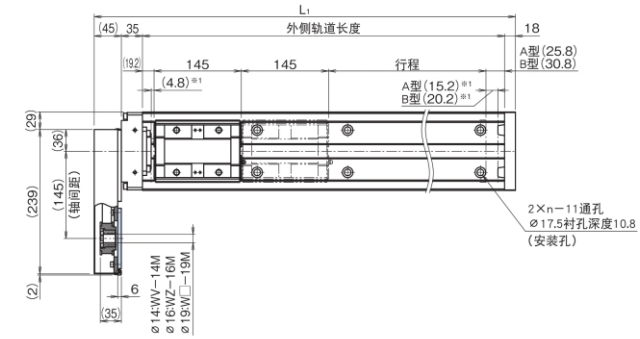

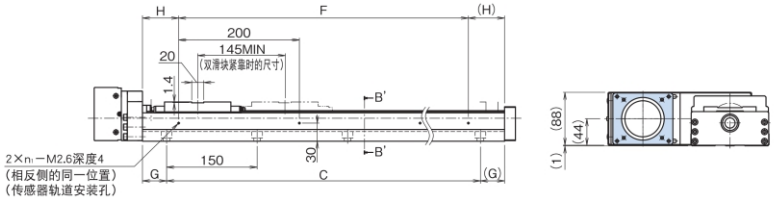

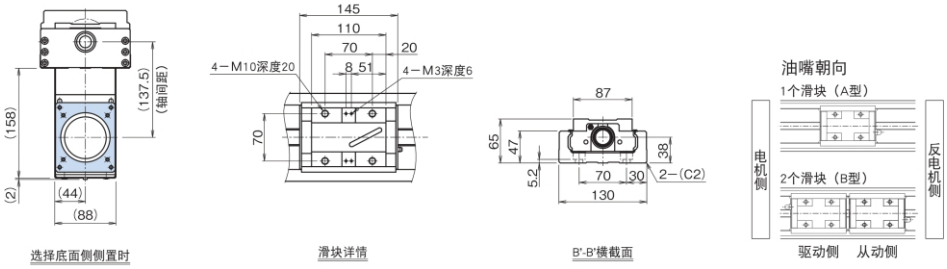

*1 从机械挡块到行程开始位置的尺寸。

行程(mm)（机械挡块间行程）		外侧轨道长度(mm)	总长度L1(mm)	C(mm)	G(mm)	F(mm)	H(mm)	n	n1	主体总质量(kg)	
A型	B型*									A型	B型
790(810)	640(665)	980	1078	900	40	800	90	7	5	33.9	37.2
990(1010)	840(865)	1180	1278	1050	65	1000	90	8	6	39.3	42.6
1190(1210)	1040(1065)	1380	1478	1200	90	1200	90	9	7	44.7	48
1490(1510)	1340(1365)	1680	1778	1500	90	1600	40	11	9	52.7	56

*2个内滑块紧靠时的数值。

KN65 带防尘盖 电机侧置

KN6525A型（带1个长滑块）

KN6525B型（带2个长滑块）

关于型号构成，请参照**425页**.

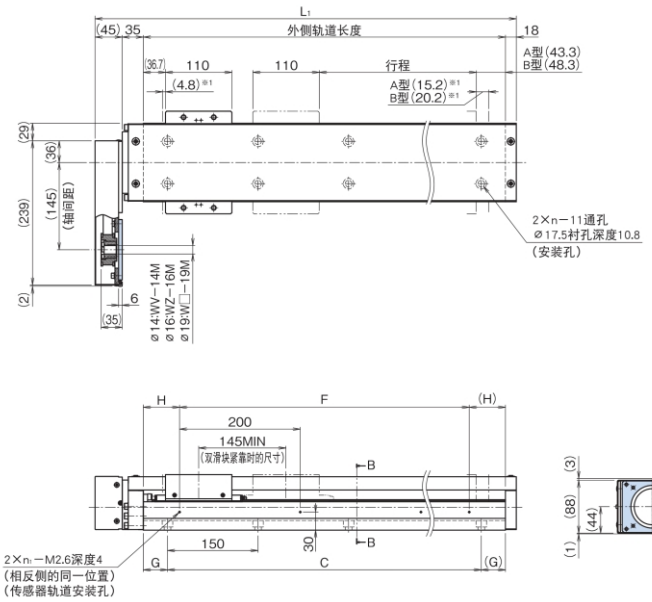

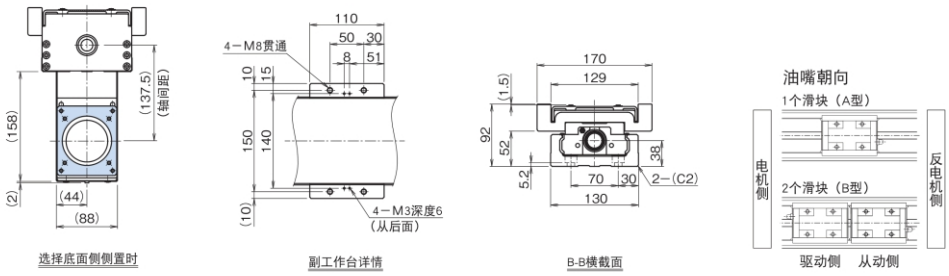

*1 从机械挡块到行程开始位置的尺寸。

行程(mm)（机械挡块间行程）		外侧轨道长度(mm)	总长度L1(mm)	C(mm)	G(mm)	F(mm)	H(mm)	n	n1	主体总质量(kg)	
A型	B型*									A型	B型
790(810)	640(665)	980	1078	900	40	800	90	7	5	40.3	46.9
990(1010)	840(865)	1180	1278	1050	65	1000	90	8	6	46	52.6
1190(1210)	1040(1065)	1380	1478	1200	90	1200	90	9	7	51.7	58.3
1490(1510)	1340(1365)	1680	1778	1500	90	1600	40	11	9	60.2	66.8

*2个内滑块紧靠时的数值。

可动部质量

KN型的内滑块以及上表面工作台的质量如表13所示。

表13 KN型内滑块和上表面工作台的质量

公称型号	长滑块				短滑块			
	A/B	内滑块	上表面工作台	合计重量	C/D	内滑块	上表面工作台	合计重量
KN26	A型	0.19	0.19	0.28	C型	–	–	–
	B型	0.38	0.18	0.56	D型	–	–	–
KN33	A型	0.4	0.2	0.6	C型	0.2	0.1	0.3
	B型	0.8	0.4	1.2	D型	0.4	0.2	0.6
KN46	A型	1.0	0.4	1.4	C型	0.6	0.2	0.8
	B型	2.0	0.8	2.8	D型	1.2	0.4	1.6
KN55	A型	1.8	1.9	3.7	C型	–	–	–
	B型	3.6	3.8	7.4	D型	–	–	–
KN65	A型	3.3	3.3	6.6	C型	–	–	–
	B型	6.6	6.6	13.2	D型	–	–	–