ENTAK

Quality and Innovation

CGH MODULE CGH
内嵌螺杆滑台

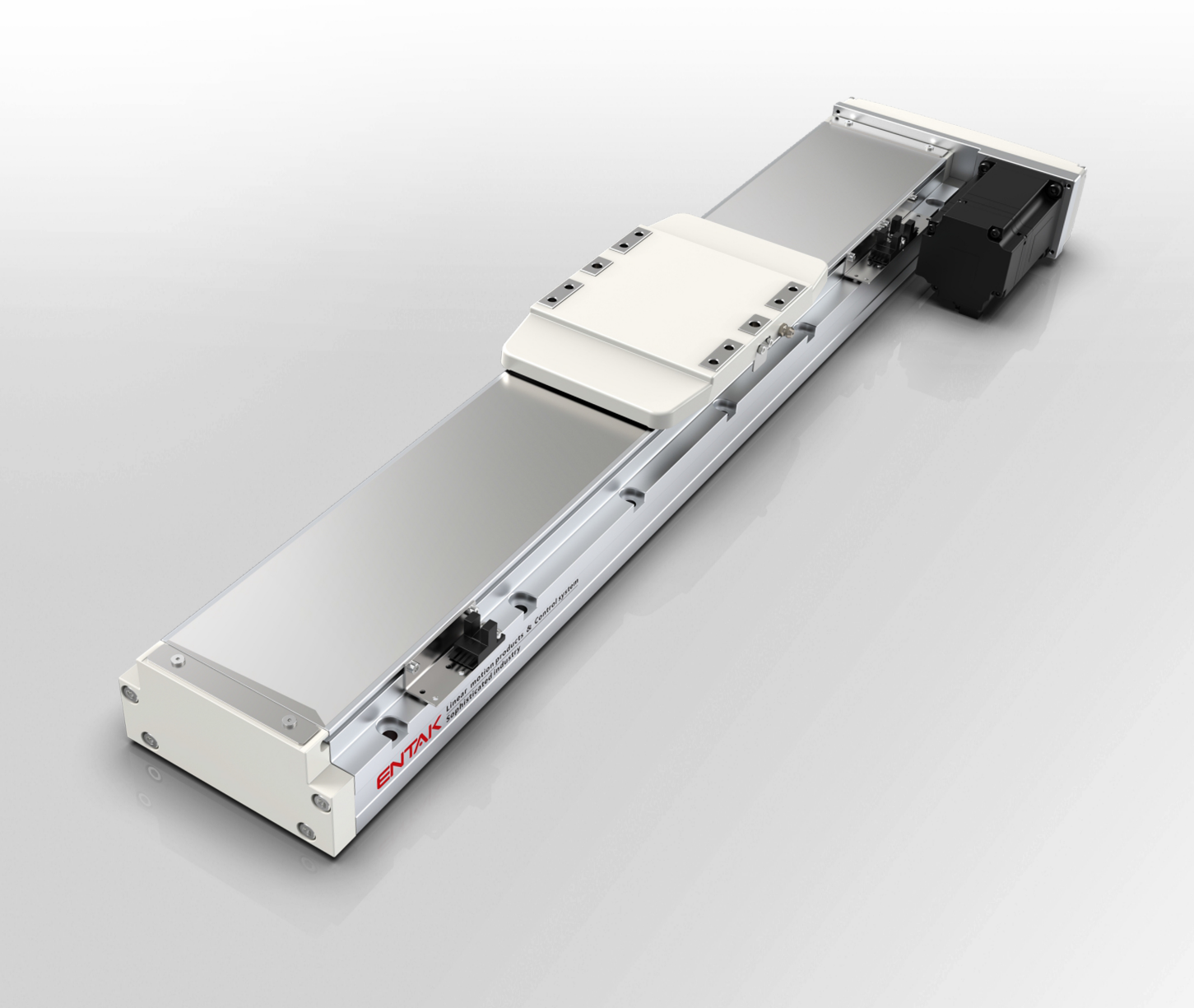

Ball Screw Driven

螺桿驅動

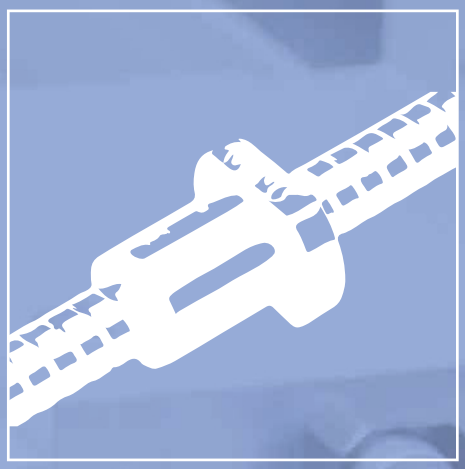

高精度。高荷重

High Accuracy, High Payload

螺桿驅動模組可輕易達到高精度使用需求，並穩定運轉，
確保螺桿、滑軌的使用壽命及組裝品質。
重複定位精度可高達±0.005mm - ±0.01mm。
小荷重 5kg 到大荷重 150kg。
都可輕鬆對應使用需求，在自動化市場的領域中都看得
到，使用範圍及用途可說相當廣泛。

Ball screw driven module design can provides the high accuracy and steady movement.
Also secure the reliability and quality.
Providing the ± 0.01mm of the repeatability.
This series can support the payload form 5kg to 150kg, which could be applied widely.

螺桿系列模組
Ball Screw Type Module

主要用途 Main Usage:

多運用於工作定位、夾取、搬運、插件等產能自動化。
Positioning, Pick and place, Carrying, Press-fitting.

運用範圍 Applications:

▲電子部品組裝 Electronic device assemble
▲液體注入填充裝置 Liquid filling
▲點熔接裝置 Welding
▲電路板與晶圓盒定位插入裝置 Press-fitting of Circuit Board and Wafer Box
▲物件整列靠齊 Unit arrangement.

產業 Industries:

■TFT-LCD液晶面板設備 TFT-LCD
■半導體設備 Semiconductor
■LED線上設備 LED
■太陽能設備 Solar energy

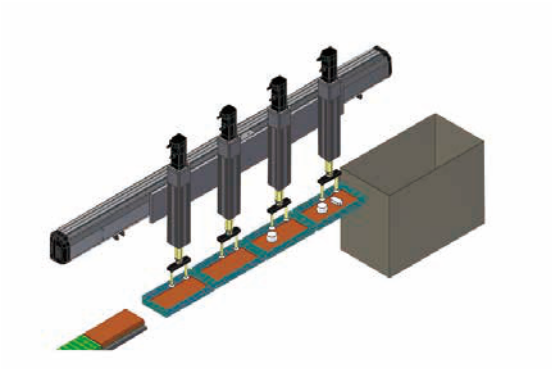

軌道內嵌式螺桿系列
Built-in Linear Motion Guide Ball Screw Actuator
CGH Series

螺桿系列
Standard Ball Screw Actuator
NC Series

軌道內嵌推桿式螺桿系列
Rod Type Built-in Linear Motion Guide Ball Screw Actuator
CTY Series

規格索引-軌道內嵌式螺桿滑台系列

Spec Index　Built-in Guideway Ball Screw Actuator

使用環境 Use Where	傳動方式 Driven Mode	仕樣 Model Specification	馬達容量 Motor Output (w)	本體寬幅 Width(mm)	位置重複精度 Repeatability(mm)	螺桿規格(C7級) Ball Screw Spec		最大可搬重量 Maximum Payload(kg)		最高速度*1 Maximum Speed (mm/s)
						外徑 Outer Diameter(mm)	導程 Lead(mm)	水平使用 Horizontal	垂直使用 Vertical	
一般環境 Standard Environment	滾珠螺桿 Ball Screw	CGH4	50W	44	±0.01	8	2	25	8	50
							5	25	8	125
		CGH5	100W	54	±0.01	12	5	30	10	250
							10	15	5	500
							20	10	2.5	1000
		CGH8	200W	82	±0.01	16	5	50	15	250
							10	30	8	500
							20	12	2.5	1000
		CGH12	400W	120	±0.01	16	5	110	33	250
							10	88	22	500
							20	40	10	1000
							32	30	8	1600

*1:最高速度(MM/S)是以伺服馬達最高轉速3000RPM為基準。
The highest speed is based on the maximum servo motor's rpm (3000).

規格索引-軌道內嵌推桿式螺桿滑台系列

Spec Index　Rod Type Built-in Guideway Ball Screw Actuator

使用環境 Use Where	傳動方式 Driven Mode	仕樣 Model Specification	馬達容量 Motor Output (w)	本體寬幅 Width(mm)	位置重複精度 Repeatability(mm)	螺桿規格(C7級) Ball Screw Spec		最大可搬重量*3 Maximum Payload(kg)		最高速度*1 Maximum Speed (mm/s)
						外徑 Outer Diameter(mm)	導程 Lead(mm)	水平使用 Horizontal	垂直使用 Vertical	
一般環境 Standard	滾珠螺桿 Ball Screw	CTY4	50W	44	±0.01	10	2	25	8	100
			100W				6	20	5	300
							12	12	2	600
		CTY5	100W	54	±0.01	12	2	30	10	100
							5	30	10	250
							10	15	5	500
							20	10	2.5	1000
		CTY8	200W	82	±0.01	16	5	50	15	250
			400W				10	30	8	500
							20	18	3	1000
		CTY12	400W	120	±0.01	16	5	110	33	250
							10	88	22	500
							20	40	10	1000
							32	30	8	1600

*1:最高速度(MM/S)是以伺服馬達最高轉速3000RPM為基準。
The highest speed is based on the maximum servo motor's rpm (3000).
*3:此荷重條件外部需搭配輔助滑軌以承受徑向負載。
When the stroke is over 300mm, the run-out of the ballscrew will occur.

標準行程及最高使用速度*2

Stroke(mm) & Maximum Speed(mm/s)

代表速度 Speed

行程 Stroke	50	100	150	200	250	350	450	500	550	600	650	700	750	800	850	900	950			1000	1050	1100	1200	1300	1400	1500	1600	頁數 Page
			50				45	40	35	30																		021
			125				112	100	87	75																		
						250							225	200	175	150												029
						500							450	400	350	300												
						1000							900	800	700	600												
						250										225	200	175	150	125	100							033
						500										450	400	350	300	250	200							
						1000										900	800	700	600	500	400							
							250									200	175	167	158	150	133	125	117					041
							500								450	400	350	333	317	300	267	250	233					
							1000								900	800	700	667	600	633	533	500	467					
							1600								1440	1280	1120	1067	1013	900	853	800	747					

*2:標準行程內的黑色數字，代表該行程內可使用的最高安全速度。若超過此速度，滑台可能會有嚴重共振產生。
Written here is the standard storke's maximum safe speed. If over this speed, it may casue serious virbration.

標準行程及最高使用速度*2

Stroke(mm) & Maximum Speed(mm/s)

代表速度 Speed

行程 Stroke	50	100	150	200	250	300	350	400	450	500	550	600	650	700	750	800	850	900	950	1000	1050	1100	1200	1300	1400	1500	1600	頁數 Page
			100																									
			300																									
			600																									
				100																								
				250																								
				500																								
				1000																								
						250										225												
						500										450												
						1000										900												
							600																					
							500																					
							1000																					
							1000																					

*2:標準行程內的黑色數字，代表該行程內可使用的最高安全速度。若超過此速度，滑台可能會有嚴重共振產生。
Written here is the standard storke's maximum safe speed. If over this speed, it may casue serious virbration.

內部結構圖- 軌道內嵌式螺杆滑台

Inner Structure Built-in Guideway Ball Screw Actuator

剛性強化 Rigidness improved

改善原始滑座剛性較差問題。

Improve the problem of poor rigidity of original aluminum slide base.

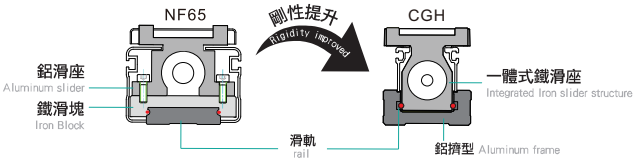

體積更小 Smaller size

寬度縮小，讓設備安裝所需空間更小。

Reduced width that can fitting in the compact environments.

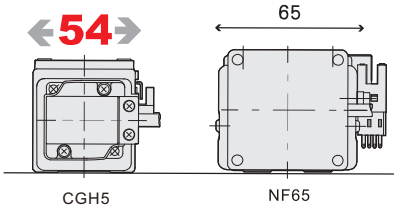

*相同條件荷重30kg與 NF 系列比較。
Compare with NF series at same condition (30 kg payload).

動態力矩大幅提升 Dynamic torque highly Improved

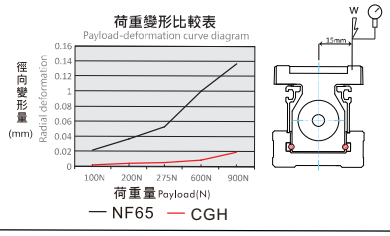

New

內嵌型直線滾珠滑軌
Built-in liner circular guidew

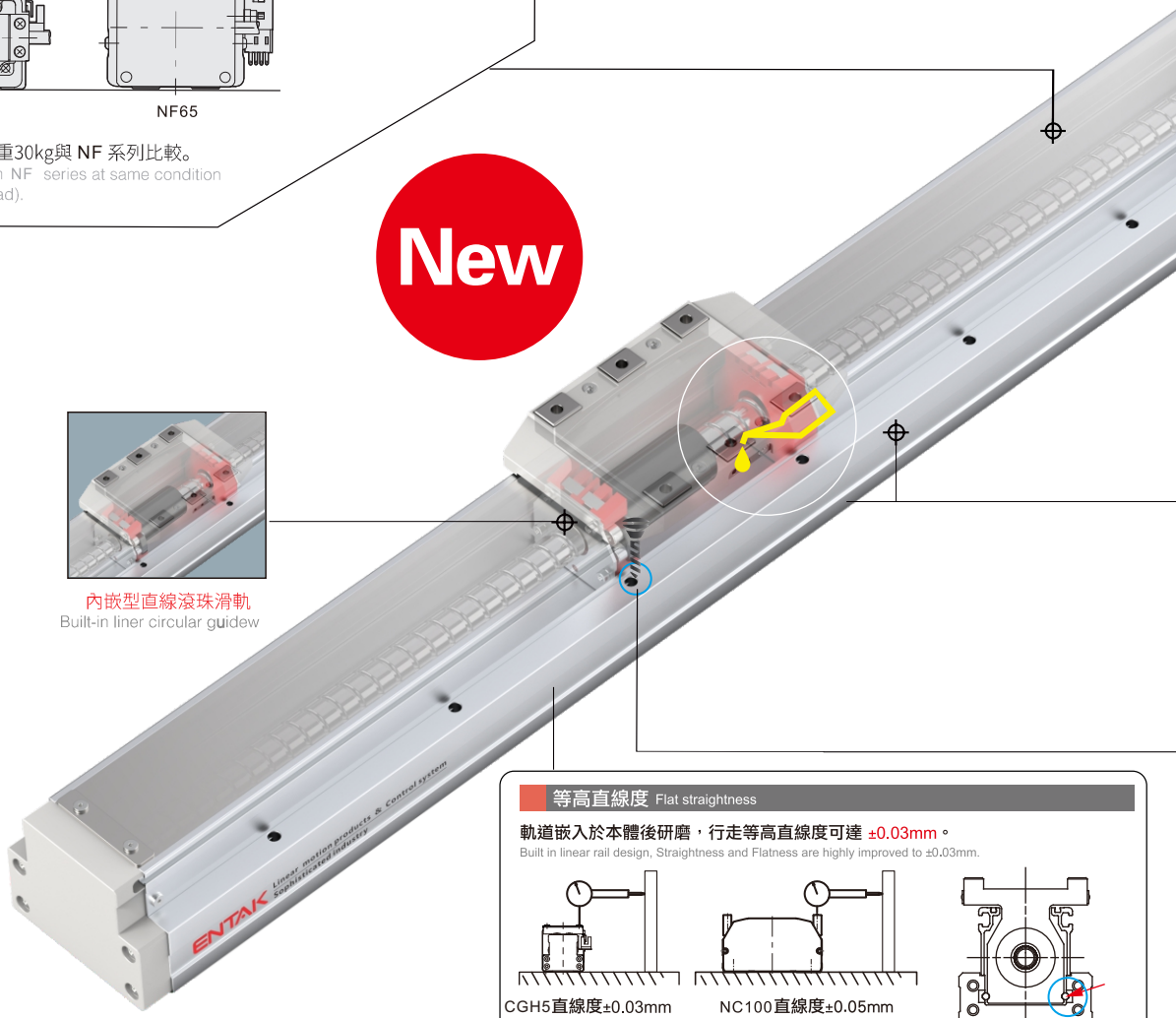

等高直線度 Flat straightness

軌道嵌入於本體後研磨，行走等高直線度可達 ±0.03mm。

Built in linear rail design, Straightness and Flatness are highly improved to ±0.03mm.

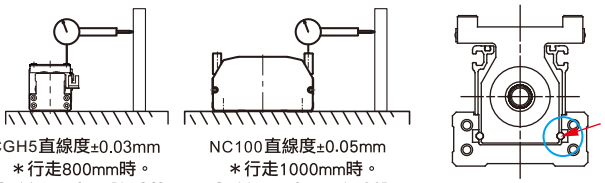

CGH5直線度±0.03mm
＊行走800mm時。
Straightness of CGH 5 is ±0.03mm.
*Measure length is 800mm.

NC100直線度±0.05mm
＊行走1000mm時。
Straightness of NC100 is ±0.05mm.
*Measure length is 1000mm.

馬達廠牌 Motor brand

可搭配各廠牌的伺服馬達。
Customer specified servo motor.

馬達廠牌 Standard Suitable Motor brands			
三菱 Mitsubishi	松下 Panasonic	安川 Yaskawa	台達 Delta

◎其他馬達廠牌規格，請聯絡業務人員。
◎ Please consult with our sales personnel for other motor specifications.

馬達安裝位置 Motor install options

多方向馬達安裝位置可供選擇，讓機台設計更有彈性。
Multiple motor installation positions provides the flexibility for machine design

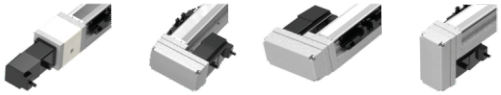

BC馬達外露	BL馬達左折	BR馬達右折	BM馬達下折
BC Motor Exposed	BL Motor Left Side	BR Motor Right Side	BM Motor Bottom Side

保養簡單 Easy to maintain

全系列皆可外部注油,不須拆蓋。
External greasing design, easy maintenance without removing the cover.

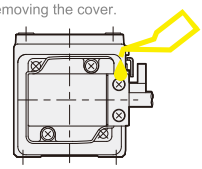

不易發塵 Reduce dust

特殊鋼帶結構設計，可減少發塵；可用於潔淨室環境。
Special steel strip cover sealing design can prevent dirt and foreign objects from penetrating inside. Can be used in Clean Room environment.

組裝省時、方便 Easy assemble

①不需拆卸鋼帶，即可由上往下固定或由下往上固定。
Can be fixed from the top and bottom without removing the cover.

②本體側面增加安裝基準面承靠。
Mounting datum plane designed on the side of the body.

③本體底部有定位PIN孔。
Built in Pin holes.

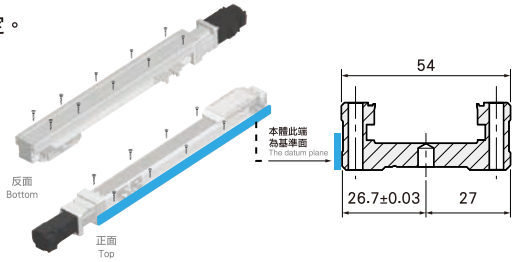

內部結構圖- 轨道内嵌式皮带滑台

Inner Structure Track-embedded belt slide

高精度内嵌式滚珠导轨 High-precision inline ball guide

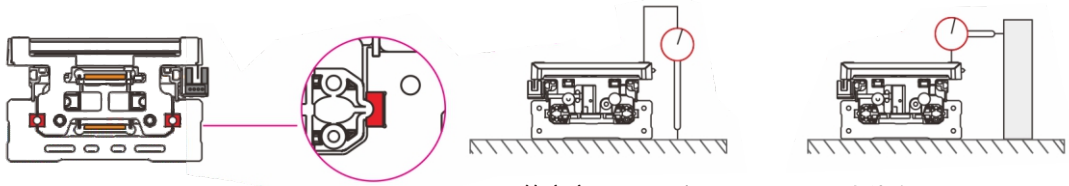

嵌入式滚珠导轨
Embedded Bell Guide

等高度0.03mm/m
Equal height

直线度0.03mm/m
Embedded Bell Guide

可调整皮带张力 Adjustable belt tension

不用拆开，即可调整皮带张力。
Do not disassemble,you can adjust the belt tension.

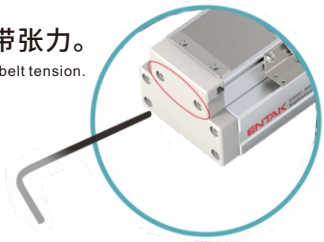

New

滑座特注 Various slide options

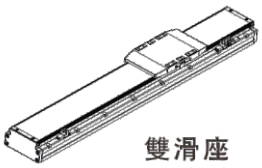

雙滑座
(單動型)

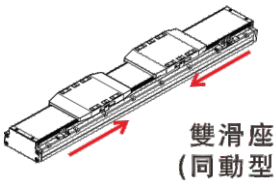

雙滑座
(同動型)

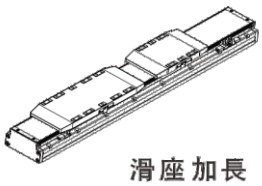

滑座加長

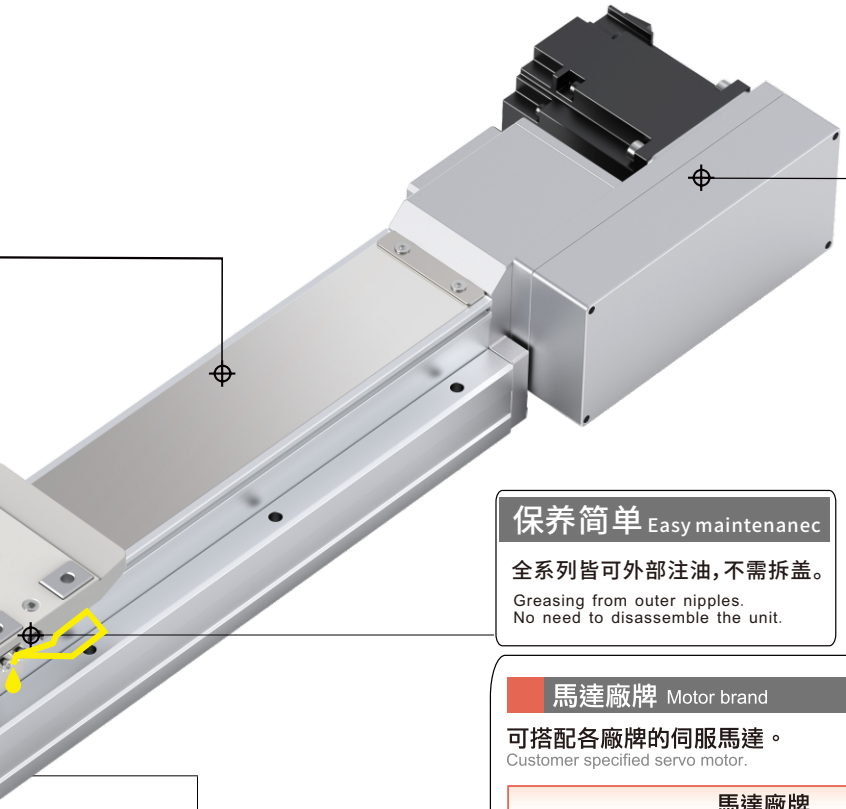

保养简单 Easy maintenanec

全系列皆可外部注油，不需拆盖。

Greasing from outer nipples.
No need to disassemble the unit.

馬達廠牌 Motor brand

可搭配各廠牌的伺服馬達。

Customer specified servo motor.

馬達廠牌 Standard Suitable Motor brands			
三菱 Mitsubishi	松下 Panasonic	安川 Yaskawa	台達 Delta

◎其他馬達廠牌規格，請聯絡業務人員。

◎Please consult with our sales personnel for other motor specifications.

馬達安裝位置 Motor install options

多方向馬達安裝位置可供選擇，讓機台設計更有彈性。

Multiple motor installation positions provides the flexibility for machine design

多方向馬達安裝位置可供選擇，讓機台設計更有彈性。

減速機構（標準型）自帶減速比1:2.5

R馬達右折　L馬達左折　LU馬達左上折　LD馬達左下折　RU馬達右上折　RD馬達右下折

無減速機構（馬達直結）　泛用型減速機（市販品）

L2馬達左折　R2馬達右折　R1馬達右折　L1馬達左折

皮帶選擇 Belt options

可依據使用場合來選擇適用的皮帶種類。

PU皮帶

橡膠皮帶

比較表

	PU皮帶	橡胶皮带
規格	AT5,內含鋼絲	5GT,內含玻璃纖維
使用场合	無塵室使用	一般環境使用
优点	发尘量小	噪音小
缺点	噪音大	發塵量多

滑台系列

CGH Series

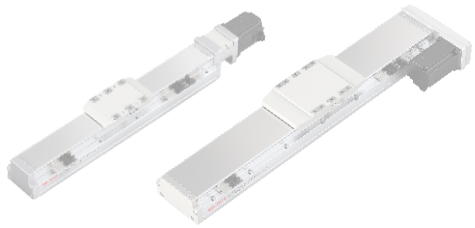

一般環境/無塵環境/軌道內嵌式螺桿滑台

Standard/Clean/Built-in Linear Motion Guide Ball Screw Actuator

CONTENTS

一般環境 / 螺桿式樣 Standard/Ball Screw

LMG系列内嵌式直线电机模组

一、产品性能

- 1、运动高速≥3M/s
- 2、有效行程≥2M
- 3、加速度≥2G
- 4、配磁栅尺重复定位精度≤±4μm，
  配光栅尺重复定位精度≤±2μm
- 5、运动精度≤±15μm/M
- 6、单轴多动子运动

二、订货编号

请使用直线电机模组编号进行订货，其编号规则及含义如下：

LMG 80 - S - L500 - 1 - 3 - M1.0 - H

- 系列代号
- 规格代号:80
- S：短滑台
  L：长滑台
  M：混合滑台
- S行程：250～1300
  L行程：250～1200
- 1:1个动子
  几:几个动子
- 3米电缆线
- M1.0:1μm磁栅
- 驱动器品牌：
  H：汇川
  S：高创
  P：松下

内嵌式直线电机模组VS传统CGH模组

- 更高的运行速度
- 更高的加速度
- 更高的精度
- 更长的有效行程
- 单轴多动子独立运动
- 短频快的往复运动
- 安装简单，便捷应用，极少维护，品质更高

内嵌式的直线电机模组VS传统直线电机模组

- 在精细空间条件下更高的负载能力
- 有成熟的标准品对照
- 更高的性价比，对比螺杆甚至部分皮带模组

激光干涉仪检测报告

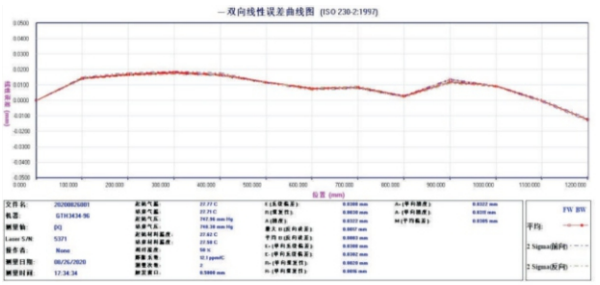

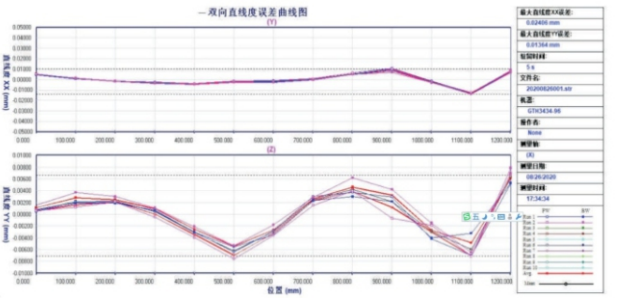

三、外形尺寸

LMG80-S

电机性能参数	
峰值推力（N）	120
持续推力（N）	30
电机力常数（N/Arms）	11.6
峰值电流（Arms）	12
持续电流（Arms）	3
单相电阻（Ω）	2.63
单相电感（Mh）	8.5
磁节距（mm）	20
机械参数	
动子重量（Kg）	0.7
动子长度（mm）	141
最大行程（mm）	1300
带载能力（Kg）	15（正装）
	15（侧挂）
	15（倒挂）
重复定位精度（μm）	≤±4（配磁栅尺）
	≤±2（配光栅尺）
运动精度（μm/M）	≤±15

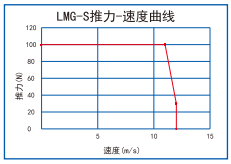

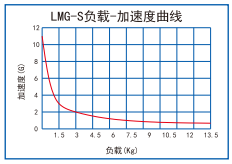

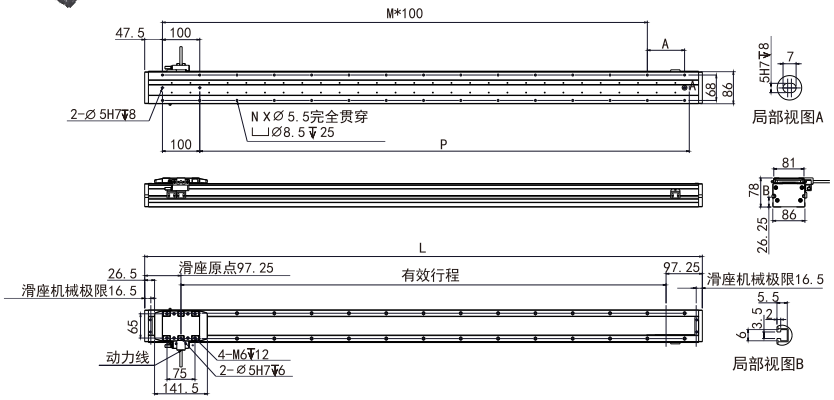

有效行程	50	100	150	200	250	300	350	400	450	500	550	600	650	700	750	800	850	900	950	1000	1050	1100	1150	1200	1250	1300
L	245	295	345	395	445	495	545	595	645	695	745	795	845	895	945	995	1045	1095	1145	1195	1245	1295	1345	1395	1445	1495
A	50	100	50	100	50	100	50	100	50	100	50	100	50	100	50	100	50	100	50	100	50	100	50	100	50	100
M	1	1	2	2	3	3	4	4	5	5	6	6	7	7	8	8	9	9	10	10	11	11	12	12	13	13
N	3	3	4	4	5	5	6	6	7	7	8	8	9	9	10	10	11	11	12	12	13	13	14	14	15	15
P	150	200	250	300	350	400	450	500	550	600	650	700	750	800	850	900	950	1000	1050	1100	1150	1200	1250	1300	1350	1400
重量（kg）	3.56	3.93	4.5	4.71	5.31	5.69	6.26	6.64	7.21	7.59	8.16	8.54	9.11	9.49	10.06	10.44	11.01	11.38	11.96	12.33	12.91	13.28	13.86	14.23	14.8	15.18

LMG80-L

电机性能参数	
峰值推力（N）	320
持续推力（N）	90
电机力常数（N/Arms）	21.3
峰值电流（Arms）	15
持续电流（Arms）	5
单相电阻（Ω）	1.4
单相电感（Mh）	4.3
磁节距（mm）	20
机械参数	
动子重量（Kg）	1.5
动子长度（mm）	221
最大行程（mm）	1200
带载能力（Kg）	60（正装）
	45（侧挂）
	45（倒挂）
重复定位精度（μm）	≤±4（配磁栅尺）
	≤±2（配光栅尺）
运动精度（μm/M）	≤±15

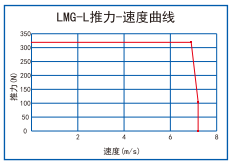

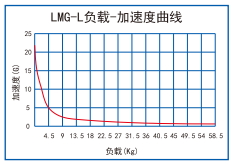

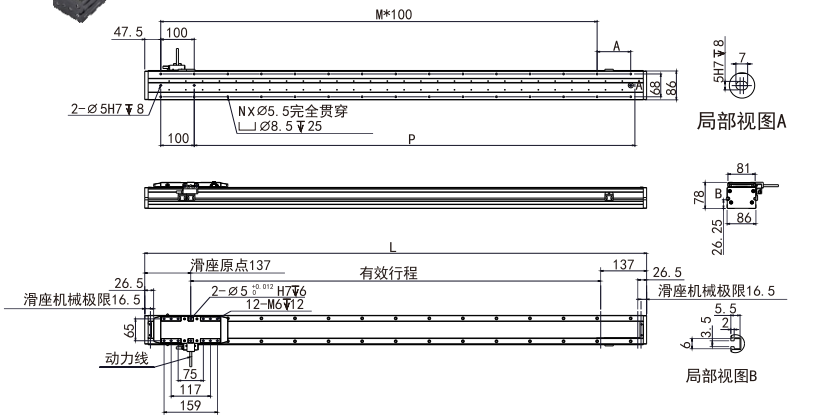

有效行程	20	70	120	170	220	270	320	370	420	470	520	570	620	670	720	770	820	870	920	970	1020	1070	1120	1170	1220
L	295	345	395	445	495	545	595	645	695	745	795	845	895	945	995	1045	1095	1145	1195	1245	1295	1345	1395	1445	1495
A	100	50	100	50	100	50	100	50	100	50	100	50	100	50	100	50	100	50	100	50	100	50	100	50	100
M	1	2	2	3	3	4	4	5	5	6	6	7	7	8	8	9	9	10	10	11	11	12	12	13	13
N	3	4	4	5	5	6	6	7	7	8	8	9	9	10	10	11	11	12	12	13	13	14	14	15	15
P	200	250	300	350	400	450	500	550	600	650	700	750	800	850	900	950	1000	1050	1100	1150	1200	1250	1300	1350	1400
重量（kg）	4.57	5.14	5.37	5.94	6.32	6.89	7.27	7.84	8.22	8.79	9.17	9.7	10.11	10.69	11.07	11.64	12.09	12.59	12.97	13.54	13.92	14.49	14.87	15.44	15.82

CGH3 單軸/1-axis

▶ 軌道內嵌 Built-in Guideway ▶ 螺桿驅動 Ball Screw Drive

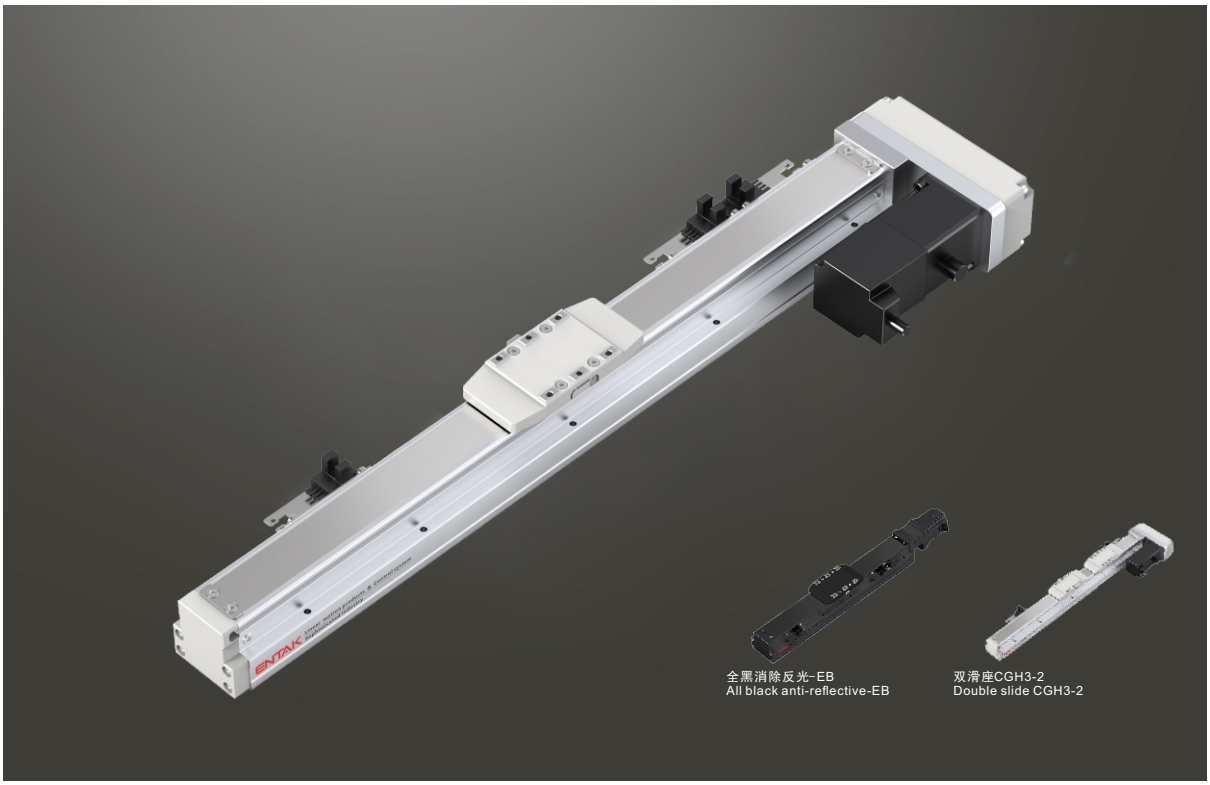

此圖僅供參考，出貨規格詳見尺寸圖面

The picture is just for the reference. Please check the the actual dimensions on the drawing.

最大行程 Maximum Stroke	最高速度 Maximum Speed	馬達容量 Motor output	滚珠螺桿 Ball Screw
200mm	300mm/s	50W	ø6mm

型號表示方式 Ordering Method

CGH3 - L1 - 50 - BC - 28

本體型號 Model

螺桿導程 Ball Screw Lead

1	1mm
2	2mm
6	6mm

行程 Stroke

20-200mm
10間隔 10mm Pitch

行程50限定只能安裝2組光電
Limitations while stroke is 50 only install 2 sets of optoelectronics.

馬達位置 Motor Position

BC	馬達外露 Motor exposed

馬達廠牌、功率 Motor Brand、Power Output

28	步進28W電機 Stepper 28W motor
50	伺服50W電機 Servo 50W motor

若無剎車則不表示
If no brake, no description.

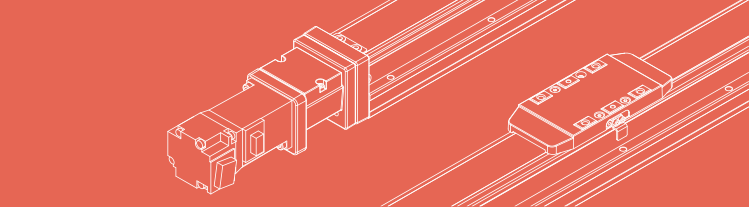

基本仕样 Specification

规格 Spec	位置重复精度 Repeatability		mm	±0.01	
	螺杆导程 Ball screw lead		mm	1	2	6
	最高速度 Maximum speed		mm/s	50	100	300
	最大可搬重量 Maximum payload	水平使用 Horizontal	kg	5	5	3
		垂直使用 Vertical	kg	3	2	0.8
	定格推力 Rated thrust		N	424	210	70
	标准行程 Stroke pitch		mm	10-200mm/10 间隔	
部品 Sarts	AC 伺服马达容量 AC Servo motor output		W	50/步进28	
	滚珠螺杆外径 Ball screw ø		mm	C7 Ø6	
	连轴器 Coupling		mm	5×3	
	原点感应器 Home sensor	外挂 Outside		EE-SX674(NPN)	

± 马达加减设定0.2 秒。
Acceleration and deacceleration value is set 0.2 second.

感应器接线图 Sensor layout

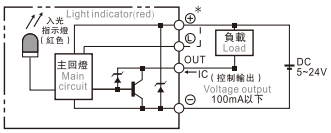

容许负载力距表 Allowable overhang

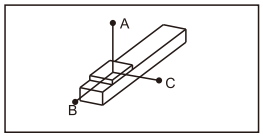

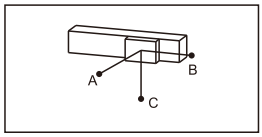

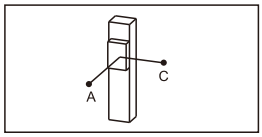

（单位 Unit:mm）

水平安装 Horizontal Installation		A	B	C
导程 1 Lead	2kg	430	32	76
	5kg	160	13	32
导程 2 Lead	2kg	355	24	55
	5kg	120	10	22
导程 6 Lead	1kg	220	40	78
	3kg	120	22	43

（单位 Unit:mm）

壁挂安装 Wall Installation		A	B	C
导程 1 Lead	2kg	71	30	411
	5kg	30	12	158
导程 2 Lead	2kg	51	30	343
	5kg	20	15	125
导程 6 Lead	1kg	74	37	231
	3kg	40	20	123

（单位 Unit:mm）

垂直安装 Vertical Installation		A	C
导程 1 Lead	1kg	140	140
	3kg	83	83
导程 2 Lead	1kg	125	125
	2kg	66	66
导程 6 Lead	0.8kg	47	47

静态容许负载惯量 Static loading moment

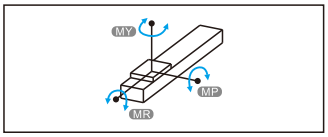

（单位 Unit:N.m）

MY	9.5
MP	11
MR	11.5

± 力距表所表示的数据，代表重心。
The torque value in the chart indicate the center of gravity.

± 符合型录规范的正常使用下，保证寿命为 10000 公里。
Operation life is 10,000km when the product is using under the specifide conditions.

± 倒吊使用无法套用标准规范，如有需求请洽询我司业务。
Data information is not for ceiling-mount inverse use. Contact us for the details if you want to apply ceiling-mount Inverse usage.

BC 馬達外露 Motor Exposed

2D CAD 3D CAD

• CAD图可至www.entak.cn下载 •

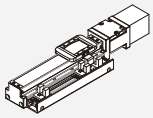

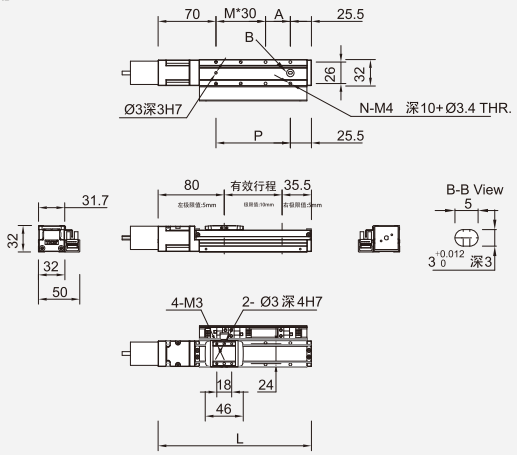

（单位 Unit:mm）

马达外露 Motor exposed

BC

有效行程 Stroke	10	20	30	40	50	60	70	80	90	100	110	120	130	140	150	160	170	180	190	200
L	125.5	135.5	145.5	155.5	165.5	175.5	185.5	195.5	205.5	215.5	225.5	235.5	245.5	255.5	265.5	275.5	285.5	295.5	305.5	315.5
A	30	10	20	30	10	20	30	10	20	30	10	20	30	10	20	30	10	20	30	10
M	0	1	1	1	2	2	2	3	3	3	4	4	4	5	5	5	6	6	6	7
N	4	6	6	6	8	8	8	10	10	10	12	12	12	14	14	14	16	16	16	18
P	30	40	50	60	70	80	90	100	110	120	130	140	150	160	170	180	190	200	210	220
KG	0.36	0.37	0.38	0.39	0.4	0.41	0.42	0.43	0.44	0.45	0.46	0.47	0.48	0.49	0.5	0.51	0.52	0.53	0.54	0.55

CGH4 單軸/1-axis

▶ 軌道內嵌 Built-in Guideway ▶ 螺桿驅動 Ball Screw Drive

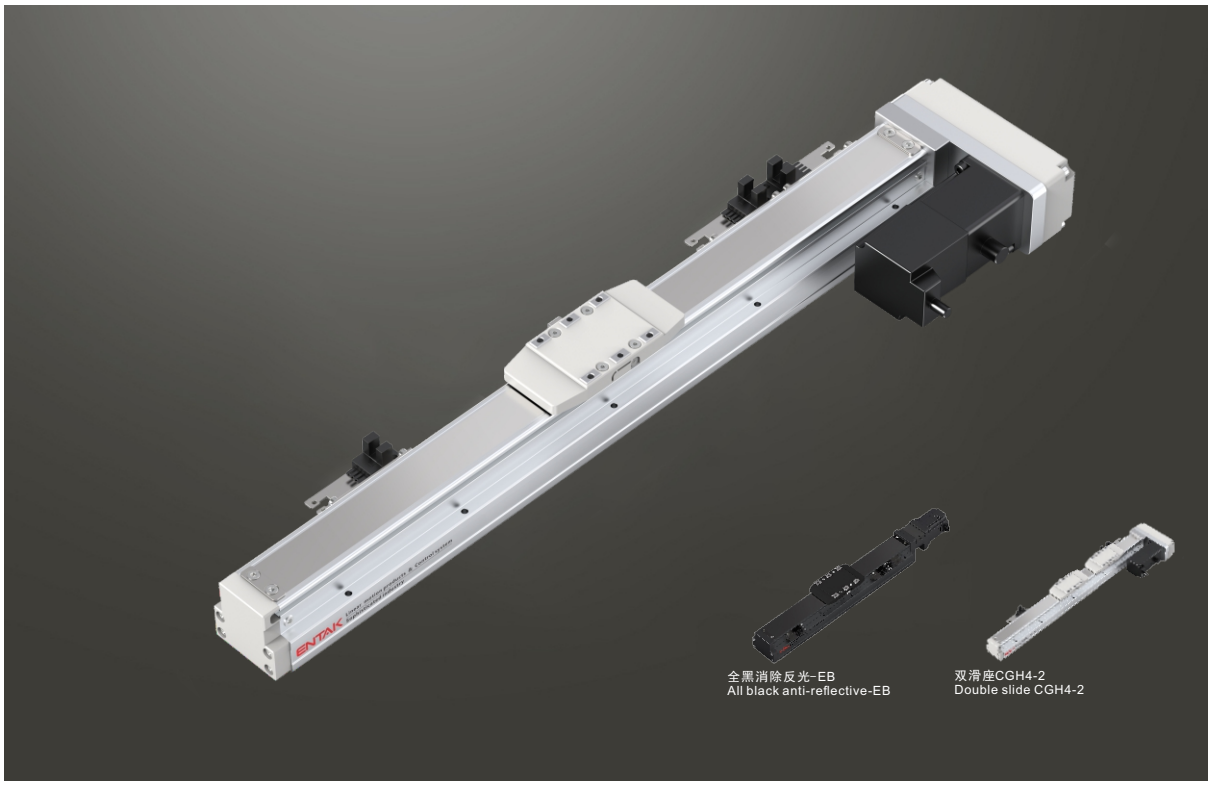

此圖僅供參考，出貨規格詳見尺寸圖面
The picture is just for the reference. Please check the the actual dimensions on the drawing.

最大行程 Maximum Stroke	最高速度 Maximum Speed	馬達容量 Motor output	滾珠螺桿 Ball Screw
800mm	600mm/s	50W	ø10mm

型號表示方式 Ordering Method

CGH4 - L2 - 100 - BC - M05B - C4 - 0001

本體型號 Model

特注式樣 Customization Order No.

行程 Stroke

50-800mm
50間隔 50 mm Pitch

螺桿導程 Ball Screw Lead

2	2mm
5	5mm
10	10mm

馬達位置 Motor Position

BC	馬達外露 Motor Exposed
BM	馬達下折 Motor Bottom Side
BL	馬達左折 Motor Left Side
BR	馬達右折 Motor Right Side

馬達廠牌、功率 Motor Brand、Power Output

M	三菱 Mitsubishi	05	50	B
P	松下 Panasonic	10	-	
Y	安川 Yaskawa	20	-	
T	台達 Delta	40	-	

*若無煞車則不表示。*If No Brake, No Description.

原點感應器 Home Sensor

外掛型 Out Side	
C	馬達側 Motor Side
D	反馬達側 Opposite Motor Side
無SENSOR No Sensor	
E	無 SENSOR No Sensor

*選擇行程50時，有以下限制
When the stroke is 50mm, the sensor installation has the following restrictions:

1. 原點與極限需放置於不同側。
Home sensor and limit sensor has to be installed on the different side of body.
2. 滑座左右兩側皆需安裝感應片。
Both sides of slider need to install the sensor trigger device.

端點極限感應器 Limit Senso

外掛型 Out Sid	
3	1只 1 Pc
4	2只 2 Pc
無SENSOR No Sensor	
5	無 SENSOR No Sensor

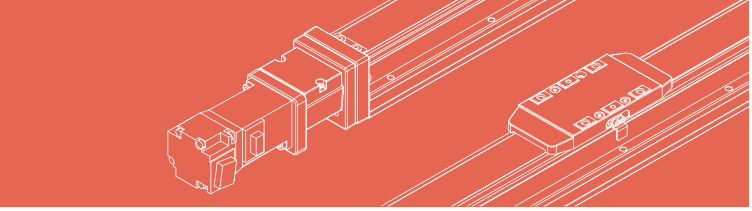

基本仕樣 Specification

規格 Spec	位置重複精度 Repeatability (mm)		±0.01		
	螺桿導程 Ball Screw Lead (mm)		2	5	10
	最高速度 Maximum Speed (mm/s) ※1		100	250	500
	最大可搬重量 Maximum Payload	水平使用 Horizontal (kg)	25	20	12
		垂直使用 Vertical (kg)	8	8	3.5
	定格推力 Rated Thrust (N)		424	141	71
	標準行程 Stroke Pitch (mm) ※2		50-800mm / 50間隔 50 mm Pitch		
部品 Parts	AC 伺服馬達容量 AC Servo Motor Output (W)		50		
	滾珠螺桿外徑 Ball Screw Ø (mm)		C7Ø10		
	連軸器 Coupling (mm)		7X8		
	原點感應器 Home Sensor	外掛 Outside	EE-SX674(NPN)		

※1 馬達加減速設定 0.2 秒。
Acceleration and deacceleration value is set 0.2 second.
※2 行程超過 550 時，會產生螺桿偏擺，此時請將速度調降。
When the stroke is over 550mm, the run-out of the ballscrew will occur. We recommend to low down the working speed under this circumstances.

感應器接線圖 < 原點及端點 > Sensor Layout

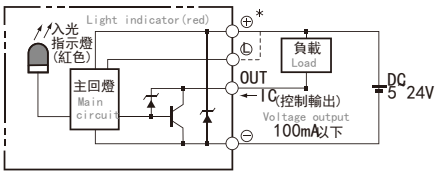

容許負載力距表 Allowable Overhang

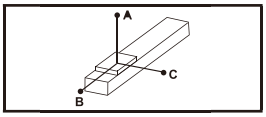

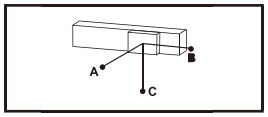

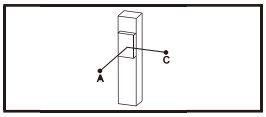

(單位 Unit : mm)

水平安裝 Horizontal Installation		A	B	C
導程 2 Lead	12kg	1000	55	80
	18kg	750	35	50
	25kg	500	23	32
導程 6 Lead	10kg	550	53	70
	15kg	350	32	45
	20kg	250	22	31
導程 12 Lead	8kg	305	59	75
	10kg	240	45	57
	12kg	195	37	47

(單位 Unit : mm)

壁掛安裝 Wall Installation		A	B	C
導程 2 Lead	12kg	80	55	1000
	18kg	50	35	750
	25kg	32	23	500
導程 6 Lead	10kg	72	52	550
	15kg	45	32	345
	20kg	31	22	250
導程 12 Lead	8kg	75	59	300
	10kg	58	45	240
	12kg	47	37	190

(單位 Unit : mm)

垂直安裝 Vertical Installation		A	C
導程 2 Lead	4kg	200	200
	8kg	100	100
	–	–	–
導程 6 Lead	3kg	200	200
	5kg	120	120
	–	–	–
導程 12 Lead	1.5kg	350	350
	2kg	260	260
	–	–	–

靜態容許負載慣量 Static Loading Moment

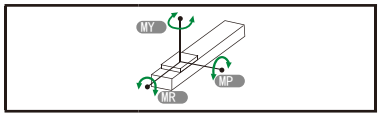

(單位 Unit : N.m)

MY	79
MP	79
MR	116

* 力距表所表示的數據，代表重心。
The torque value in the chart indicate the center of gravity.
* 符合型錄規範的正常使用下，保證壽命為 10000 公里。
Operation life is 10,000km when the product is using under the specified conditions.
* 倒吊使用無法套用標準規範，如有需求請洽詢我司業務。
Data information is not for ceiling-mount inverse use.
Contact us for the details if you want to apply ceiling-mount inverse usage.

搭配伺服馬達一覽表 Suitable Motor Brand

廠牌 Brand	馬達記號 Mark	煞車有無 Brake	馬達容量 Watt	電源電壓 AC-Voltage	伺服馬達型號 Motor Model	驅動器型號 Driver Model
三菱 Mitsubishi	M	無煞車（水平仕樣） No Brake (Horizontal Type)	50	220	HG-KR053	MR-J4-10A
		有煞車（垂直仕樣） With Brake (Vertical Type)	50	220	HG-KR053B	MR-J4-10A
松下 Panasonic	P	無煞車（水平仕樣） No Brake (Horizontal Type)	50	220	MSMD5A2G1U	MADHT1505
		有煞車（垂直仕樣） With Brake (Vertical Type)	50	220	MSMD5A2G1V	MADHT1505
台達 Delta	T	無煞車（水平仕樣） No Brake (Horizontal Type)	50	220	ECMA-C1040FES	ASD-B20121-B
		有煞車（垂直仕樣） With Brake (Vertical Type)	50	220	ECMA-C1040FFS	ASD-B20121-B

馬達外露/馬達下折
Motor Exposed / Motor Bottom Side

BC 馬達外露 Motor Exposed

2D CAD 3D CAD ● CAD图可至www.entak.cn下载 ●

單位 Unit : mm

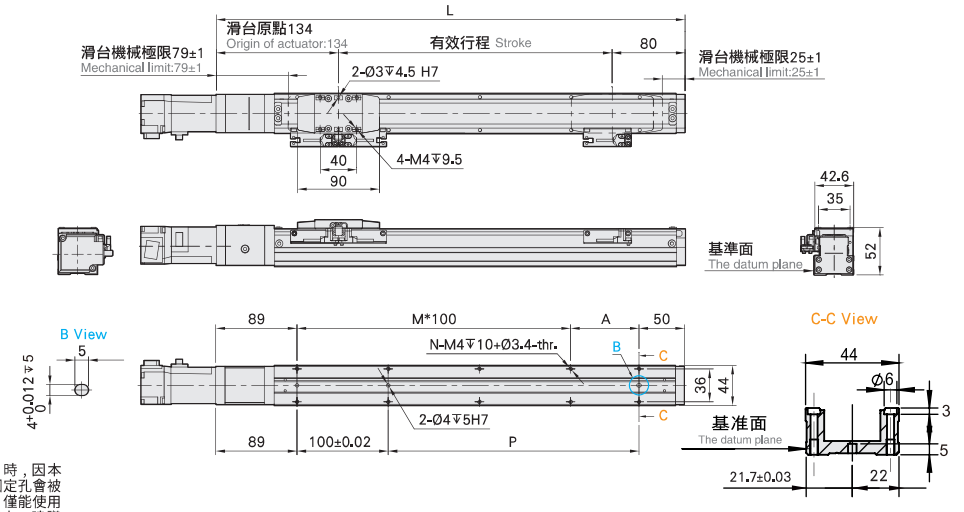

※行程 50 時，因本體上鎖式固定孔會被滑座遮住，僅能使用 4 支螺絲固定，建議客戶本體使用下鎖式固定孔鎖附。
When the stroke is 50mm, if fixing the body from the top to the bottom, the fixing hole will be blocked by slider and only can be uses 4 screws to fix;as a result, suggest that fixing actuator body from the bottom to the top.

有效行程 Stroke	50※	100	150	200	250	300	350	400	450	500	550	600	650	700	750	800
L	264	314	364	414	464	514	564	614	664	714	764	814	864	914	964	1014
A	25	75	25	75	25	75	25	75	25	75	25	75	25	75	25	75
M	1	1	2	2	3	3	4	4	5	5	6	6	7	7	8	8
N	6	6	8	8	10	10	12	12	14	14	16	16	18	18	20	20
P	25	75	125	175	225	275	325	375	425	475	525	575	625	675	725	775
KG	0.95	1.12	1.29	1.47	1.65	1.83	2.01	2.19	2.37	2.55	2.73	2.91	3.09	3.27	3.45	3.63

BM 馬達下折 Motor Bottom Side

2D CAD 3D CAD ● CAD图可至www.entak.cn下载 ●

單位 Unit : mm

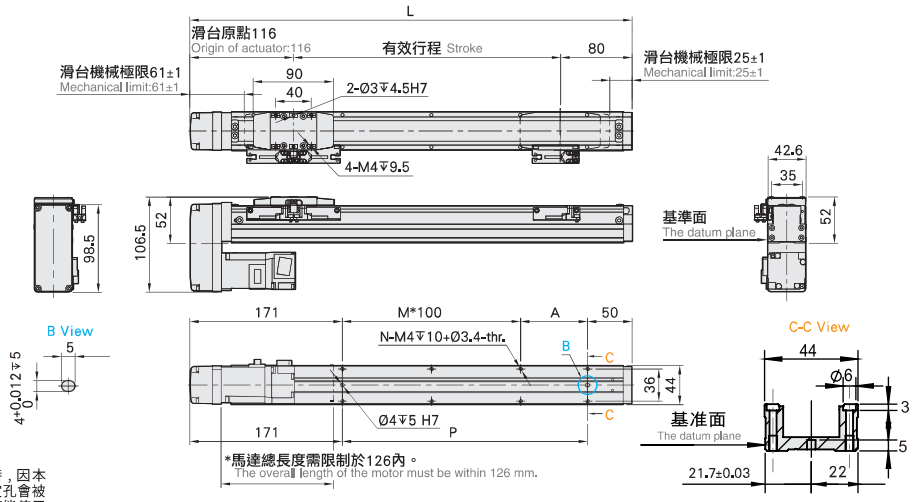

※行程 50 時，因本體上鎖式固定孔會被滑座遮住，僅能使用 4 支螺絲固定，建議客戶本體使用下鎖式固定孔鎖附。
When the stroke is 50mm, if fixing the body from the top to the bottom, the fixing hole will be blocked by slider and only can be uses 4 screws to fix;as a result, suggest that fixing actuator body from the bottom to the top.

有效行程 Stroke	50※	100	150	200	250	300	350	400	450	500	550	600	650	700	750	800
L	246	296	346	396	446	496	546	596	646	696	746	796	846	896	946	996
A	25	75	25	75	25	75	25	75	25	75	25	75	25	75	25	75
M	0	0	1	1	2	2	3	3	4	4	5	5	6	6	7	7
N	4	4	6	6	8	8	10	10	12	12	14	14	16	16	18	18
P	25	75	125	175	225	275	325	375	425	475	525	575	625	675	725	775
KG	1.04	1.22	1.40	1.58	1.76	1.94	2.12	2.30	2.48	2.66	2.84	3.02	3.20	3.38	3.56	3.74

※馬達下折時，若選用煞車馬達，或是超出馬達總長度限制時無法套用標準PIN孔，如有需求請洽我司業務。
When motor with brake assembled on lower side, or the total length over than spec limit, it may not use standard pinhole. Please contact our sales department if you need more information & requirement.

馬達左折/馬達右折
Motor Left Side / Motor Right Side

BL 馬達左折 Motor Left Side

2D CAD 3D CAD ● CAD图可至www.entak.cn下载 ●

單位 Unit : mm

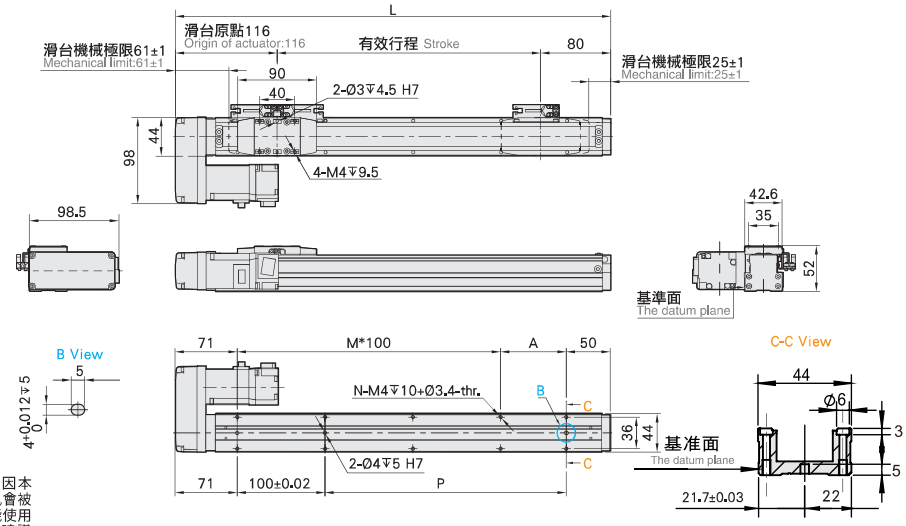

※行程 50 時，因本體上鎖式固定孔會被滑座遮住，僅能使用 4 支螺絲固定，建議客戶本體使用下鎖式固定孔鎖附。
When the stroke is 50mm, if fixing the body from the top to the bottom, the fixing hole will be blocked by slider and only can be uses 4 screws to fix;as a result, suggest that fixing actuator body from the bottom to the top.

有效行程 Stroke	50 ※	100	150	200	250	300	350	400	450	500	550	600	650	700	750	800
L	246	296	346	396	446	496	546	596	646	696	746	796	846	896	946	996
A	25	75	25	75	25	75	25	75	25	75	25	75	25	75	25	75
M	1	1	2	2	3	3	4	4	5	5	6	6	7	7	8	8
N	6	6	8	8	10	10	12	12	14	14	16	16	18	18	20	20
P	25	75	125	175	225	275	325	375	425	475	525	575	625	675	725	775
KG	1.04	1.22	1.40	1.58	1.76	1.94	2.12	2.30	2.48	2.66	2.84	3.02	3.20	3.38	3.56	3.74

BR 馬達右折 Motor Right Side

2D CAD 3D CAD ● CAD图可至www.entak.cn下载 ●

單位 Unit : mm

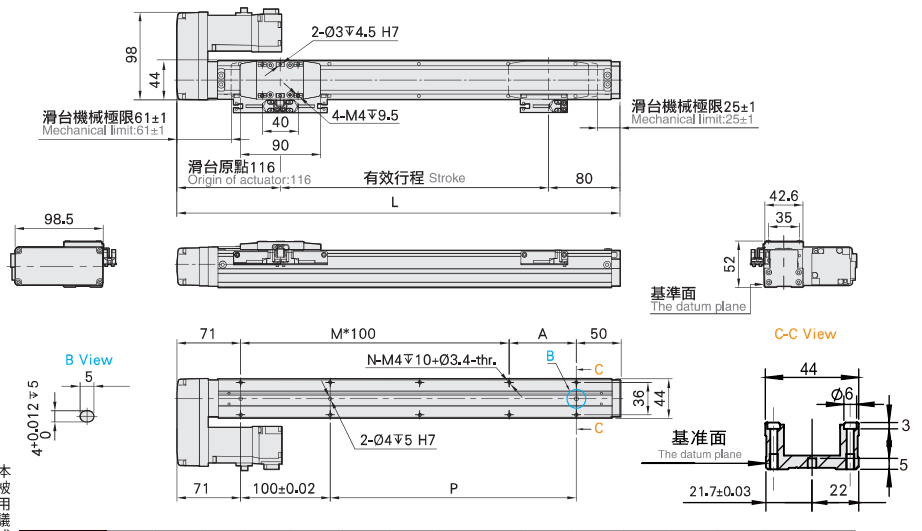

※行程 50 時，因本體上鎖式固定孔會被滑座遮住，僅能使用 4 支螺絲固定，建議客戶本體使用下鎖式固定孔鎖附。
When the stroke is 50mm, if fixing the body from the top to the bottom, the fixing hole will be blocked by slider and only can be uses 4 screws to fix;as a result, suggest that fixing actuator body from the bottom to the top.

有效行程 Stroke	50 ※	100	150	200	250	300	350	400	450	500	550	600	650	700	750	800
L	246	296	346	396	446	496	546	596	646	696	746	796	846	896	946	996
A	25	75	25	75	25	75	25	75	25	75	25	75	25	75	25	75
M	1	1	2	2	3	3	4	4	5	5	6	6	7	7	8	8
N	6	6	8	8	10	10	12	12	14	14	16	16	18	18	20	20
P	25	75	125	175	225	275	325	375	425	475	525	575	625	675	725	775
KG	1.04	1.22	1.40	1.58	1.76	1.94	2.12	2.30	2.48	2.66	2.84	3.02	3.20	3.38	3.56	3.74

CGH4 單軸/1-axis

▶ 軌道內嵌 Built-in Guideway ▶ 螺桿驅動 Ball Screw Drive

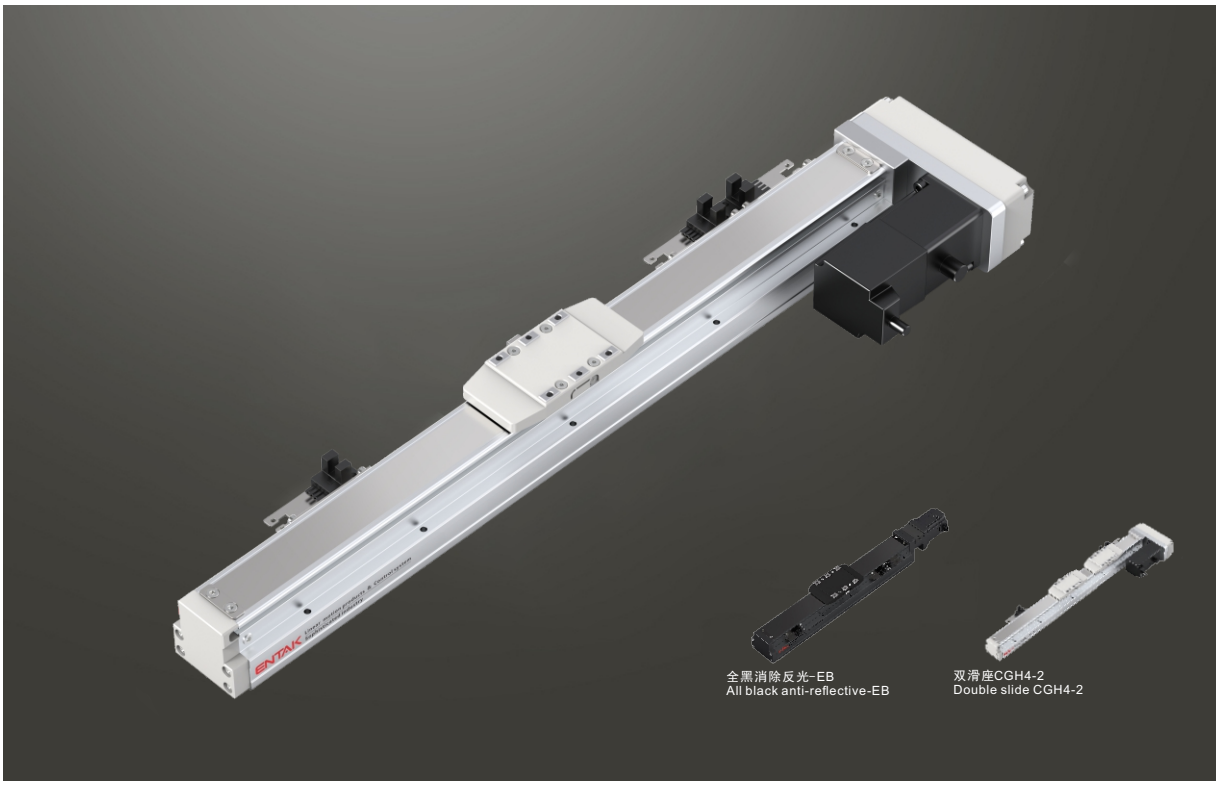

此圖僅供參考，出貨規格詳見尺寸圖面
The picture is just for the reference. Please check the the actual dimensions on the drawing.

最大行程 Maximum Stroke	最高速度 Maximum Speed	馬達容量 Motor output	滾珠螺桿 Ball Screw
800mm	600mm/s	100W	ø10mm

型號表示方式 Ordering Method

CGH4 - L2 - 100 - BC - M10B - C4 - 0001

本體型號 Model

特注式樣 Customization Order No.

行程 Stroke

50-800mm
50間隔 50 mm Pitch

螺桿導程 Ball Screw Lead

2	2mm
5	5mm
10	10mm

馬達位置 Motor Position

BC	馬達外露 Motor Exposed
BM	馬達下折 Motor Bottom Side
BL	馬達左折 Motor Left Side
BR	馬達右折 Motor Right Side

馬達廠牌、功率 Motor Brand、Power Output

M	三菱 Mitsubishi	05	-	B
P	松下 Panasonic	10	100W	
Y	安川 Yaskawa	20	-	
T	台達 Delta	40	-	

*若無煞車則不表示。*If No Brake, No Description.

原點感應器 Home Sensor

外掛型 Out Side	
C	馬達側 Motor Side
D	反馬達側 Opposite Motor Side
無SENSOR No Sensor	
E	無 SENSOR No Sensor

*選擇行程50時，有以下限制
When the stroke is 50mm, the sensor installation has the following restrictions:

1. 原點與極限需放置於不同側。
   Home sensor and limit sensor has to be installed on the different side of body.
2. 滑座左右兩側皆需安裝感應片。
   Both sides of slider need to install the sensor trigger device.

端點極限感應器 Limit Senso

外掛型 Out Sid	
3	1只 1 Pc
4	2只 2 Pc
無SENSOR No Sensor	
5	無 SENSOR No Sensor

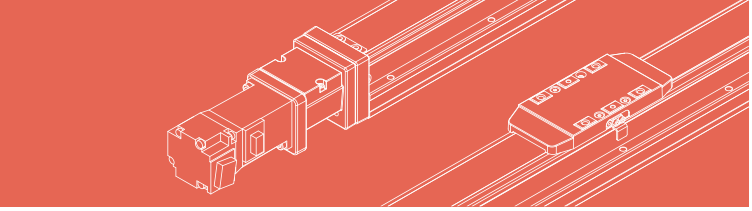

基本仕樣 Specification

規格 Spec	位置重複精度 Repeatability (mm)		±0.01		
	螺桿導程 Ball Screw Lead (mm)		2	5	10
	最高速度 Maximum Speed (mm/s) ※1		100	250	500
	最大可搬重量 Maximum Payload	水平使用 Horizontal (kg)	25	20	12
		垂直使用 Vertical (kg)	8	8	3.5
	定格推力 Rated Thrust (N)		424	141	71
	標準行程 Stroke Pitch (mm)※2		50-800mm / 50 間隔 50 mm Pitch		
部品 Parts	AC 伺服馬達容量 AC Servo Motor Output (W)		100		
	滾珠螺桿外徑 Ball Screw Ø (mm)		C7Ø10		
	連軸器 Coupling (mm)		7X8		
	原點感應器 Home Sensor	外掛 Outside	EE-SX674(NPN)		

※1 馬達加減速設定 0.2 秒。
Acceleration and deacceleration value is set 0.2 second.
※2 行程超過 550 時，會產生螺桿偏擺，此時請將速度調降。
When the stroke is over 550mm, the run-out of the ballscrew will occur. We recommend to low down the working speed under this circumstances.

感應器接線圖 < 原點及端點 > Sensor Layout

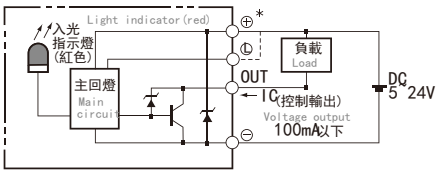

容許負載力距表 Allowable Overhang

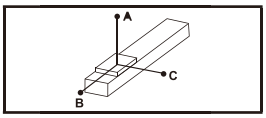

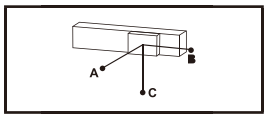

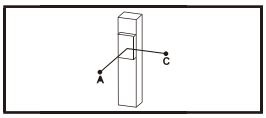

（單位 Unit : mm）

水平安裝 Horizontal Installation		A	B	C
導程 2 Lead	12kg	1000	55	80
	18kg	750	35	50
	25kg	500	23	32
導程 6 Lead	10kg	550	53	70
	15kg	350	32	45
	20kg	250	22	31
導程 12 Lead	8kg	305	59	75
	10kg	240	45	57
	12kg	195	37	47

（單位 Unit : mm）

壁掛安裝 Wall Installation		A	B	C
導程 2 Lead	12kg	80	55	1000
	18kg	50	35	750
	25kg	32	23	500
導程 6 Lead	10kg	72	52	550
	15kg	45	32	345
	20kg	31	22	250
導程 12 Lead	8kg	75	59	300
	10kg	58	45	240
	12kg	47	37	190

（單位 Unit : mm）

垂直安裝 Vertical Installation		A	C
導程 2 Lead	4kg	195	195
	8kg	100	100
	–	–	–
導程 6 Lead	4kg	150	150
	8kg	75	75
	–	–	–
導程 12 Lead	2kg	260	260
	3.5kg	150	150
	–	–	–

靜態容許負載慣量 Static Loading Moment

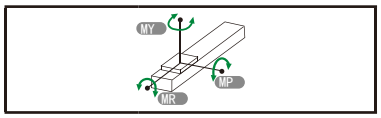

（單位 Unit : N.m）

MY	79
MP	79
MR	116

* 力距表所表示的數據，代表重心。
The torque value in the chart indicate the center of gravity.
* 符合型錄規範的正常使用下，保證壽命為 10000 公里。
Operation life is 10,000km when the product is using under the specified conditions.
* 倒吊使用無法套用標準規範，如有需求請洽詢我司業務。
Data information is not for ceiling-mount inverse use.
Contact us for the details if you want to apply ceiling-mount inverse usage.

搭配伺服馬達一覽表 Suitable Motor Brand

廠牌 Brand	馬達記號 Mark	煞車有無 Brake	馬達容量 Watt	電源電壓 AC-Voltage	伺服馬達型號 Motor Model	驅動器型號 Driver Model
三菱 Mitsubishi	M	無煞車（水平仕樣） No Brake (Horizontal Type)	100	220	HG-KR13	MR-J4-10A
		有煞車（垂直仕樣） With Brake (Vertical Type)	100	220	HG-KR13B	MR-J4-10A
松下 Panasonic	P	無煞車（水平仕樣） No Brake (Horizontal Type)	100	220	MSMD012G1U	MADHT1505
		有煞車（垂直仕樣） With Brake (Vertical Type)	100	220	MSMD012G1V	MADHT1505
台達 Delta	T	無煞車（水平仕樣） No Brake (Horizontal Type)	100	220	ECMA-C20401ES	ASD-B20121-B
		有煞車（垂直仕樣） With Brake (Vertical Type)	100	220	ECMA-C20401FS	ASD-B20121-B

馬達外露/馬達下折
Motor Exposed / Motor Bottom Side

BC 馬達外露 Motor Exposed

2D CAD 3D CAD ● CAD图可至www.entak.cn下载 ●

單位 Unit : mm

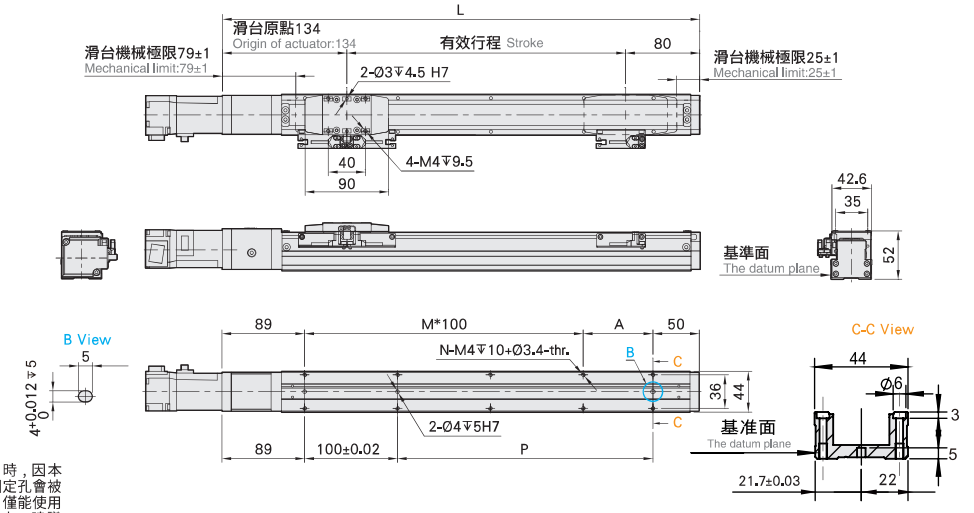

※行程 50 時，因本體上鎖式固定孔會被滑座遮住，僅能使用 4 支螺絲固定，建議客戶本體使用下鎖式固定孔鎖附。
When the stroke is 50mm, if fixing the body from the top to the bottom, the fixing hole will be blocked by slider and only can be uses 4 screws to fix;as a result, suggest that fixing actuator body from the bottom to the top.

有效行程 Stroke	50 ※	100	150	200	250	300	350	400	450	500	550	600	650	700	750	800
L	264	314	364	414	464	514	564	614	664	714	764	814	864	914	964	1014
A	25	75	25	75	25	75	25	75	25	75	25	75	25	75	25	75
M	1	1	2	2	3	3	4	4	5	5	6	6	7	7	8	8
N	6	6	8	8	10	10	12	12	14	14	16	16	18	18	20	20
P	25	75	125	175	225	275	325	375	425	475	525	575	625	675	725	775
KG	0.95	1.12	1.29	1.47	1.65	1.83	2.01	2.19	2.37	2.55	2.73	2.91	3.09	3.27	3.45	3.63

BM 馬達下折 Motor Bottom Side

2D CAD 3D CAD ● CAD图可至www.entak.cn下载 ●

單位 Unit : mm

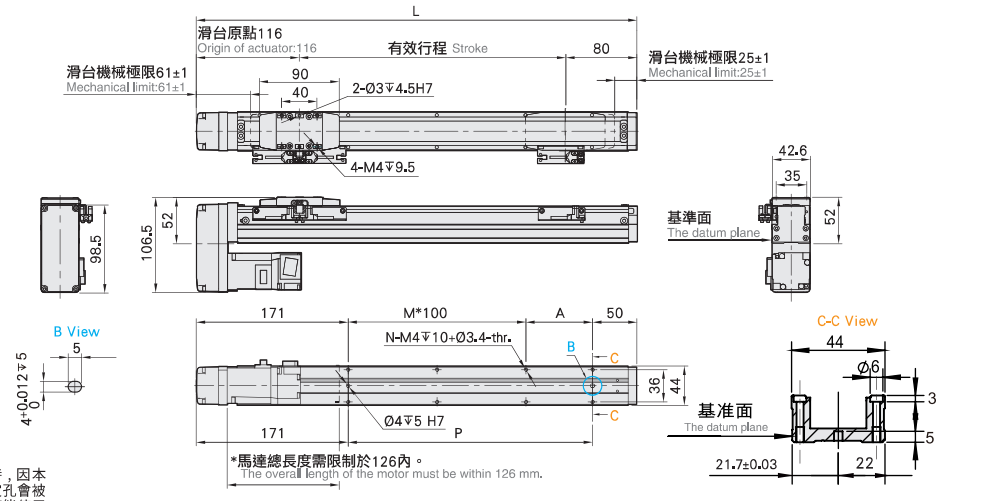

※行程 50 時，因本體上鎖式固定孔會被滑座遮住，僅能使用 4 支螺絲固定，建議客戶本體使用下鎖式固定孔鎖附。
When the stroke is 50mm, if fixing the body from the top to the bottom, the fixing hole will be blocked by slider and only can be uses 4 screws to fix;as a result, suggest that fixing actuator body from the bottom to the top.

有效行程 Stroke	50 ※	100	150	200	250	300	350	400	450	500	550	600	650	700	750	800
L	246	296	346	396	446	496	546	596	646	696	746	796	846	896	946	996
A	25	75	25	75	25	75	25	75	25	75	25	75	25	75	25	75
M	0	0	1	1	2	2	3	3	4	4	5	5	6	6	7	7
N	4	4	6	6	8	8	10	10	12	12	14	14	16	16	18	18
P	25	75	125	175	225	275	325	375	425	475	525	575	625	675	725	775
KG	1.04	1.22	1.40	1.58	1.76	1.94	2.12	2.30	2.48	2.66	2.84	3.02	3.20	3.38	3.56	3.74

※馬達下折時，若選用煞車馬達，或是超出馬達總長度限制時無法套用標準PIN孔，如有需求請洽我可業務。
When motor with brake assembled on lower side, or the total length over than spec limit, it may not use standard pinhole. Please contact our sales department if you need more information & requirement.

馬達左折/馬達右折
Motor Left Side / Motor Right Side

BL 馬達左折 Motor Left Side

2D CAD 3D CAD ● CAD图可至www.entak.cn下载 ●

單位 Unit : mm

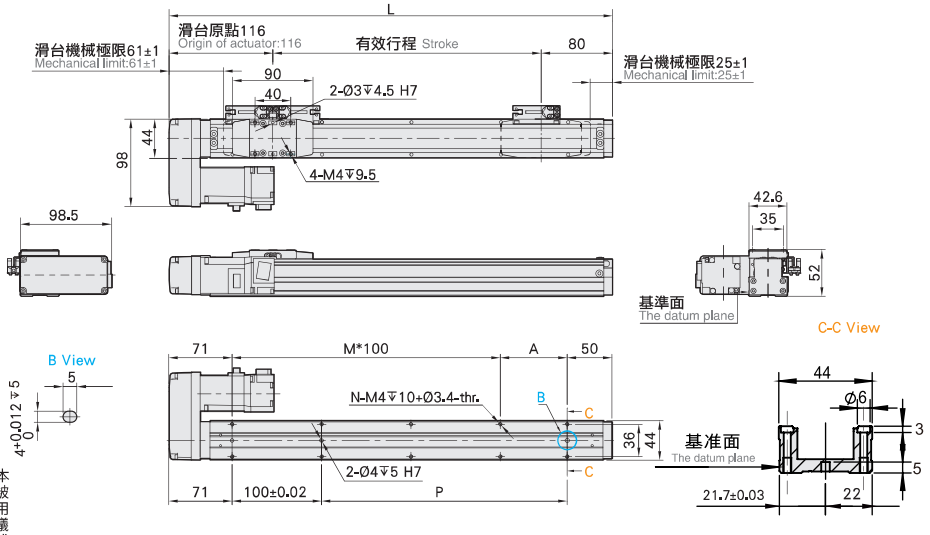

※行程 50 時，因本體上鎖式固定孔會被滑座遮住，僅能使用 4 支螺絲固定，建議客戶本體使用下鎖式固定孔鎖附。
When the stroke is 50mm, if fixing the body from the top to the bottom, the fixing hole will be blocked by slider and only can be uses 4 screws to fix;as a result, suggest that fixing actuator body from the bottom to the top.

有效行程 Stroke	50 ※	100	150	200	250	300	350	400	450	500	550	600	650	700	750	800
L	246	296	346	396	446	496	546	596	646	696	746	796	846	896	946	996
A	25	75	25	75	25	75	25	75	25	75	25	75	25	75	25	75
M	1	1	2	2	3	3	4	4	5	5	6	6	7	7	8	8
N	6	6	8	8	10	10	12	12	14	14	16	16	18	18	20	20
P	25	75	125	175	225	275	325	375	425	475	525	575	625	675	725	775
KG	1.04	1.22	1.40	1.58	1.76	1.94	2.12	2.30	2.48	2.66	2.84	3.02	3.20	3.38	3.56	3.74

BR 馬達右折 Motor Right Side

2D CAD 3D CAD ● CAD图可至www.entak.cn下载 ●

單位 Unit : mm

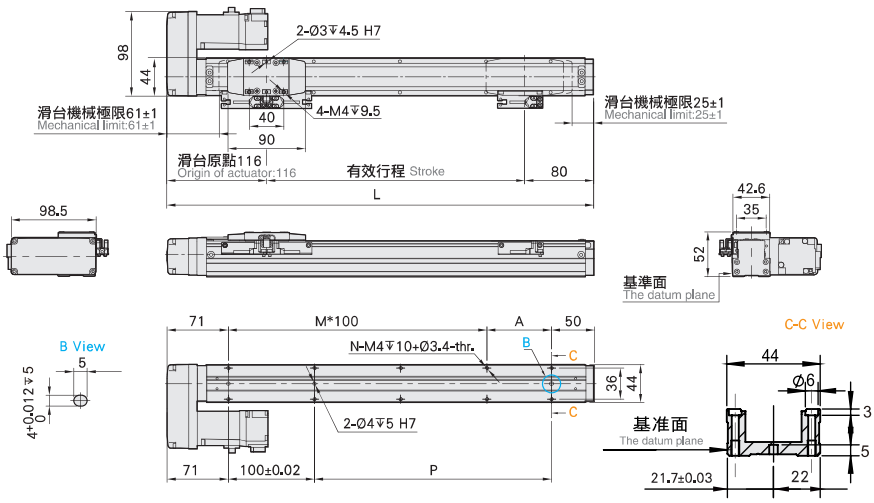

※行程 50 時，因本體上鎖式固定孔會被滑座遮住，僅能使用 4 支螺絲固定，建議客戶本體使用下鎖式固定孔鎖附。
When the stroke is 50mm, if fixing the body from the top to the bottom, the fixing hole will be blocked by slider and only can be uses 4 screws to fix;as a result, suggest that fixing actuator body from the bottom to the top.

有效行程 Stroke	50 ※	100	150	200	250	300	350	400	450	500	550	600	650	700	750	800
L	246	296	346	396	446	496	546	596	646	696	746	796	846	896	946	996
A	25	75	25	75	25	75	25	75	25	75	25	75	25	75	25	75
M	1	1	2	2	3	3	4	4	5	5	6	6	7	7	8	8
N	6	6	8	8	10	10	12	12	14	14	16	16	18	18	20	20
P	25	75	125	175	225	275	325	375	425	475	525	575	625	675	725	775
KG	1.04	1.22	1.40	1.58	1.76	1.94	2.12	2.30	2.48	2.66	2.84	3.02	3.20	3.38	3.56	3.74

CGH5 單軸/1-axis

▶ 軌道內嵌 Built-in Guideway ▶ 螺桿驅動 Ball Screw Drive

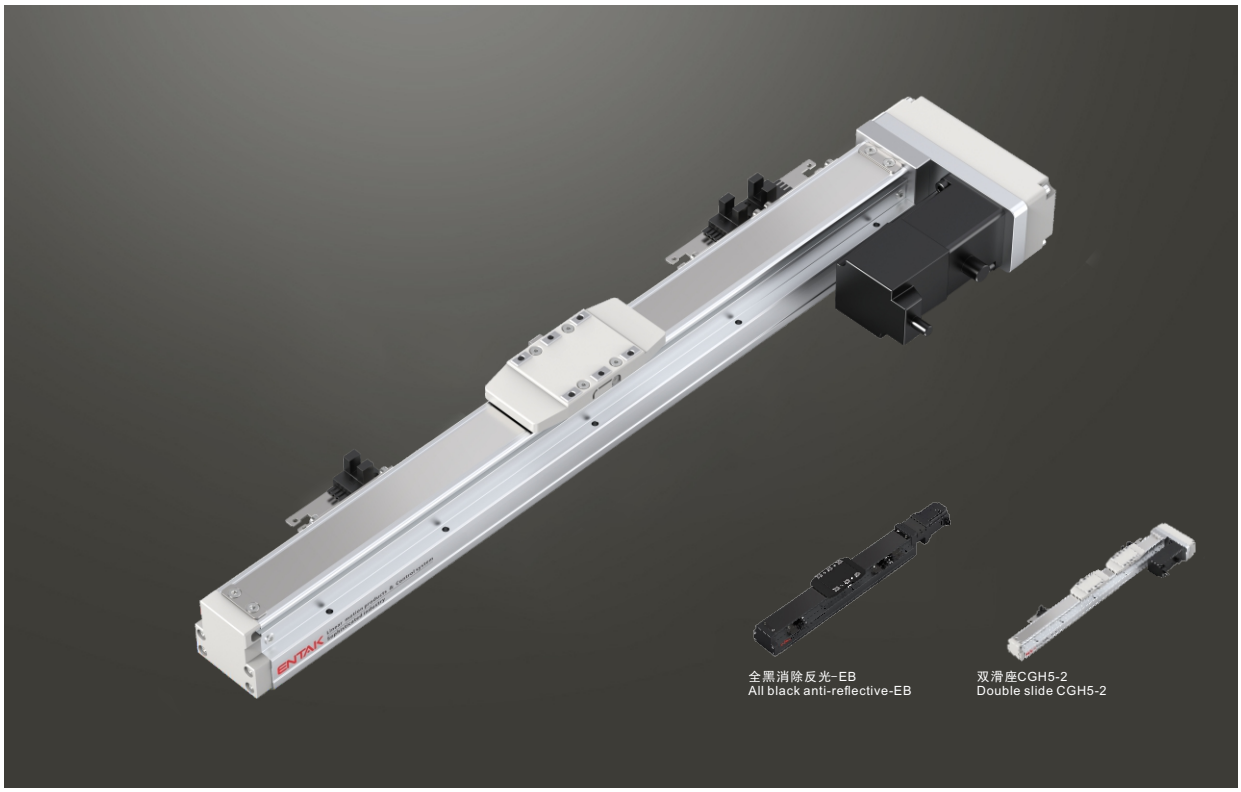

此圖僅供參考，出貨規格詳見尺寸圖面
The picture is just for the reference. Please check the the actual dimensions on the drawing.

最大行程 Maximum Stroke	最高速度 Maximum Speed	馬達容量 Motor Output	滾珠螺桿 Ball Screw
800mm	1000mm/s	100W	⌀12mm

型號表示方式 Ordering Method

CGH5 - L5 - 100 - BC - M10B - C4 - 0001

本體型號 Model

特注式樣 Customization Order No.

行程 Stroke

50-800mm
50間隔 50 mm Pitch

螺桿導程 Ball Screw Lead

2	2mm
5	5mm
10	10mm
20	20mm

馬達位置 Motor Position

BC	馬達外露 Motor Exposed
BM	馬達下折 Motor Bottom Side
BL	馬達左折 Motor Left Side
BR	馬達右折 Motor Right Side

馬達廠牌、功率 Motor Brand、Power Output

M	三菱 Mitsubishi	05	-	B
P	松下 Panasonic	10	100W	
Y	安川 Yaskawa	20	-	
T	台達 Delta	40	-	

*若無煞車則不表示。*If No Brake, No Description.

原點感應器 Home Sensor

外掛型 Out Side	
C	馬達側 Motor Side
D	反馬達側 Opposite Motor Side
無SENSOR No Sensor	
E	無 SENSOR No Sensor

*選擇行程50時，有以下限制
When the stroke is 50mm, the sensor installation has the following restrictions:

1. 原點與極限需放置於不同側。
   Home sensor and limit sensor has to be installed on the different side of body.
2. 滑座左右兩側皆需安裝感應片。
   Both sides of slider need to install the sensor trigger device.

端點極限感應器 Limit Senso

外掛型 Out Sid	
3	1只 1 Pc
4	2只 2 Pc
無SENSOR No Sensor	
5	無 SENSOR No Sensor

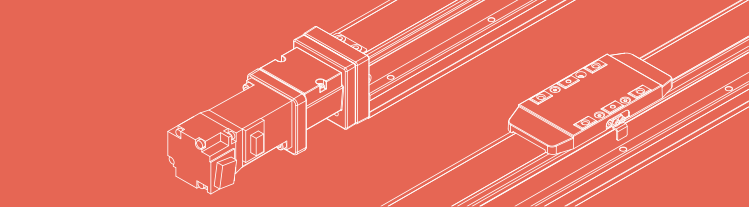

基本仕樣 Specification

規格 Spec	位置重複精度 Repeatability (mm)		±0.01			
	螺桿導程 Ball Screw Lead (mm)		2	5	10	20
	最高速度 Maximum Speed (mm/s)		100	250	500	1000
	最大可搬重量 Maximum Payload	水平使用 Horizontal (kg)	30	30	15	10
		垂直使用 Vertical (kg)	10	10	5	2.5
	定格推力 Rated Thrust (N)		854	341	170	85
	標準行程 Stroke Pitch (mm)		50-800mm/50間隔 50 mm Pitch			
部品 Parts	AC伺服馬達容量 AC Servo Motor Output (W)		100			
	滾珠螺桿外徑 Ball Screw Ø (mm)		C7 ϕ 12			
	連軸器 Coupling (mm)		7X8			
	原點感應器 Home Sensor	外掛 Outside	EE-SX674(NPN)			

※行程超過600時，會產生螺桿偏擺，此時請將速度調降。
When the stroke is over 600mm, the run-out of the ballscrew will occur.
We recommend to low down the working speed under this circumstances.

※馬達加減速設定0.2秒。
Acceleration and deacceleration value is set 0.2 second.

感應器接線圖<原點及端點> Sensor Layout

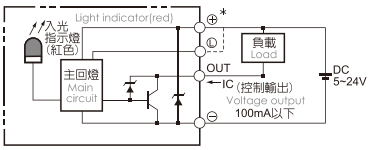

容許負載力距表 Allowable Overhang

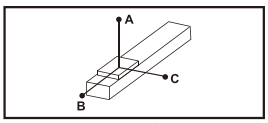

(單位 Unit : mm)

水平安裝 Horizontal Installation		A	B	C
導程 2 Lead	10kg	900	100	135
	20kg	700	45	60
	30kg	550	25	35
導程 5 Lead	10kg	650	75	100
	20kg	440	32	45
	30kg	270	19	25
導程 10 Lead	5kg	600	145	185
	10kg	370	70	85
	15kg	250	42	52
導程 20 Lead	5kg	320	120	130
	8kg	220	70	80
	10kg	175	55	60

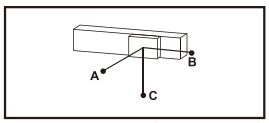

(單位 Unit : mm)

壁掛安裝 Wall Installation		A	B	C
導程 2 Lead	10kg	135	100	900
	20kg	60	45	700
	30kg	37	27	550
導程 5 Lead	10kg	100	75	650
	20kg	45	32	420
	30kg	25	19	260
導程 10 Lead	5kg	180	145	600
	10kg	85	68	370
	15kg	52	42	250
導程 20 Lead	5kg	130	120	320
	8kg	75	70	220
	10kg	60	55	170

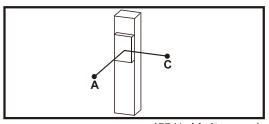

(單位 Unit : mm)

垂直安裝 Vertical Installation		A	C
導程 2 Lead	6kg	180	180
	8kg	135	135
	10kg	110	110
導程 5 Lead	6kg	145	145
	8kg	110	110
	10kg	90	90
導程 10 Lead	1kg	800	800
	3kg	260	260
	5kg	155	155
導程 20 Lead	1kg	600	600
	2kg	300	300
	2.5kg	250	250

靜態容許負載慣量 Static Loading Moment

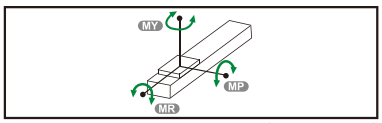

(單位 Unit : N.m)

MY	103
MP	103
MR	144

※力距表所表示的數據，代表重心。
The torque value in the chart indicate the center of gravity.

※符合型錄規範的正常使用下，保證壽命為10000公里。
Operation life is 10,000km when the product is using under the specified conditions.

※倒吊使用無法套用標準規範，如有需求請洽詢我司業務。
Data information is not for ceiling-mount inverse use.
Contact us for the details if you want to apply ceiling-mount inverse usage.

搭配伺服馬達一覽表 Suitable Motor Brand

廠牌 Brand	馬達記號 Mark	煞車有無 Brake	馬達容量 Watt	電源電壓 AC-Voltage	伺服馬達型號 Motor Model	驅動器型號 Driver Model
三菱 Mitsubishi	M	無煞車(水平仕樣) No Brake (Horizontal Type)	100	220	HG-KR13	MR-J4-10A
		有煞車(垂直仕樣) With Brake (Vertical Type)	100	220	HG-KR13B	MR-J4-10A
松下 Panasonic	P	無煞車(水平仕樣) No Brake (Horizontal Type)	100	220	MSMD012G1U	MADHT1505
		有煞車(垂直仕樣) With Brake (Vertical Type)	100	220	MSMD012G1V	MADHT1505
台達 Delta	T	無煞車(水平仕樣) No Brake (Horizontal Type)	100	220	ECMA-C20401ES	ASD-B20121-B
		有煞車(垂直仕樣) With Brake (Vertical Type)	100	220	ECMA-C20401FS	ASD-B20121-B

馬達外露/馬達下折
Motor Exposed / Motor Bottom Side

BC 馬達外露 Motor Exposed

2D CAD 3D CAD ● CAD图可至www.entak.cn下载 ●

單位 Unit : mm

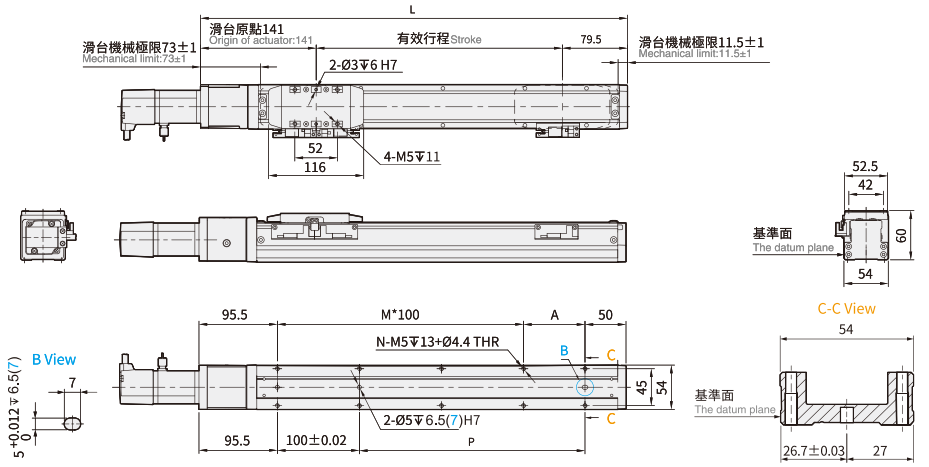

※ 行程50时，因本体上锁式固定孔会被滑座遮住，仅能使用4支螺丝固定，建议客户本体使用下锁式固定孔

When the stroke is 50, because the upper locking fixing hole of the body will be covered by the sliding seat, only 4 screws can be used to fix it. It is recommended that the customer body use the bottom locking fixing hole to lock.

有效行程 Stroke	50	100	150	200	250	300	350	400	450	500	550	600	650	700	750	800
L	270.5	320.5	370.5	420.5	470.5	520.5	570.5	620.5	670.5	720.5	770.5	820.5	870.5	920.5	970.5	1020.5
A	25	75	25	75	25	75	25	75	25	75	25	75	25	75	25	75
M	1	1	2	2	3	3	4	4	5	5	6	6	7	7	8	8
N	6	6	8	8	10	10	12	12	14	14	16	16	18	18	20	20
P	25	75	125	175	225	275	325	375	425	475	525	575	625	675	725	775
KG	1.65	1.79	1.92	2.11	2.39	2.50	2.52	2.75	2.86	2.95	3.15	3.28	3.44	3.58	3.71	4.09

BM 馬達下折 Motor Bottom Side

2D CAD 3D CAD ● CAD图可至www.entak.cn下载 ●

單位 Unit : mm

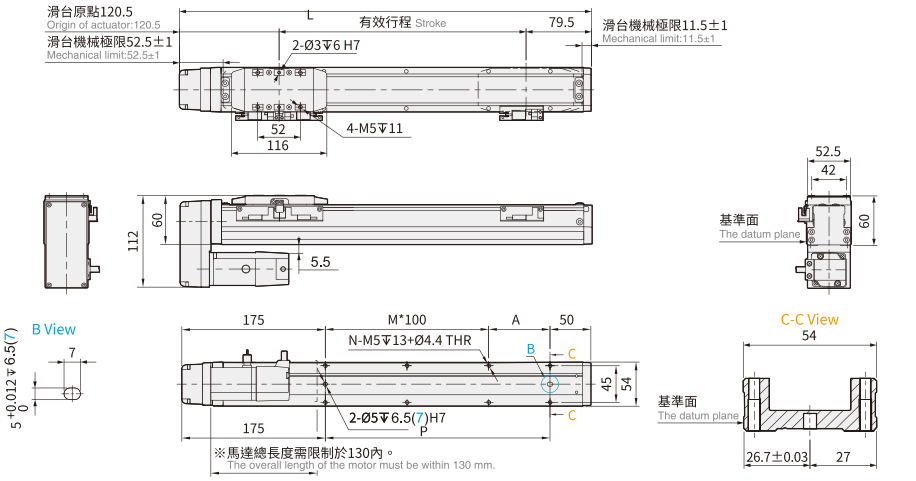

※馬達總長度需限制於130內。
The overall length of the motor must be within 130 mm.

※ 行程50时，因本体上锁式固定孔会被滑座遮住，仅能使用4支螺丝固定，建议客户本体使用下锁式固定孔

When the stroke is 50, because the upper locking fixing hole of the body will be covered by the sliding seat, only 4 screws can be used to fix it. It is recommended that the customer body use the bottom locking fixing hole to lock.

有效行程 Stroke	50	100	150	200	250	300	350	400	450	500	550	600	650	700	750	800
L	250	300	350	400	450	500	550	600	650	700	750	800	850	900	950	1000
A	25	75	25	75	25	75	25	75	25	75	25	75	25	75	25	75
M	0	0	1	1	2	2	3	3	4	4	5	5	6	6	7	7
N	4	4	6	6	8	8	10	10	12	12	14	14	16	16	18	18
P	25	75	125	175	225	275	325	375	425	475	525	575	625	675	725	775
KG	1.68	1.80	2.03	2.14	2.42	2.53	2.58	2.78	2.89	2.98	3.18	3.31	3.47	3.60	3.74	4.12

※馬達下折時，若選用煞車馬達，或是超出馬達總長度限制時無法套用標準PIN孔，如有需求請洽我司業務。
When motor with brake assembled on lower side, or the total length over than spec limit, it may not use standard pinhole. Please contact our sales department if you need more information & requirement.

馬達左折/馬達右折

Motor Left Side / Motor Right Side

BL 馬達左折 Motor Left Side

2D CAD 3D CAD ● CAD图可至www.entak.cn下载 ●

單位 Unit : mm

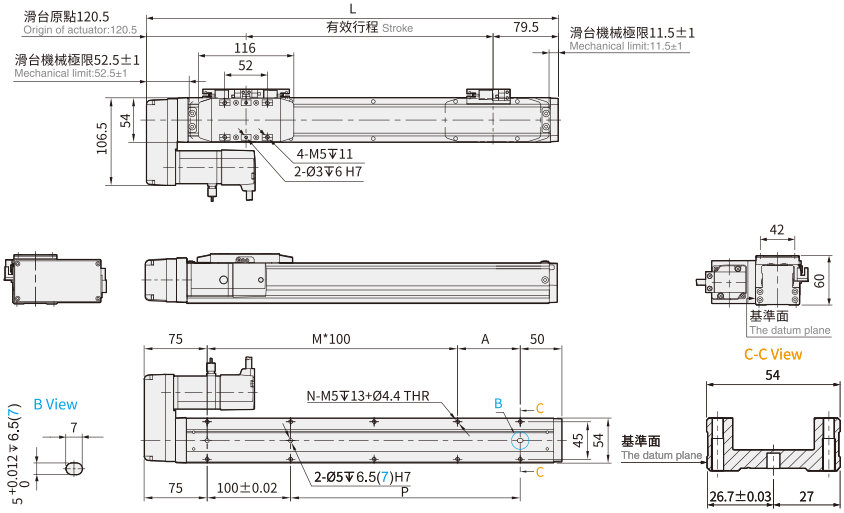

※ 行程50时，因本体上锁式固定孔会被滑座遮住，仅能使用4支螺丝固定，建议客户本体使用下锁式固定孔

When the stroke is 50, because the upper locking fixing hole of the body will be covered by the sliding seat, only 4 screws can be used to fix it. It is recommended that the customer body use the bottom locking fixing hole to lock.

有效行程 Stroke	50	100	150	200	250	300	350	400	450	500	550	600	650	700	750	800
L	250	300	350	400	450	500	550	600	650	700	750	800	850	900	950	1000
A	25	75	25	75	25	75	25	75	25	75	25	75	25	75	25	75
M	1	1	2	2	3	3	4	4	5	5	6	6	7	7	8	8
N	6	6	8	8	10	10	12	12	14	14	16	16	18	18	20	20
P	25	75	125	175	225	275	325	375	425	475	525	575	625	675	725	775
KG	1.68	1.80	2.03	2.14	2.42	2.53	2.58	2.78	2.89	2.98	3.18	3.31	3.47	3.60	3.74	4.12

BR 馬達右折 Motor Right Side

2D CAD 3D CAD ● CAD图可至www.entak.cn下载 ●

單位 Unit : mm

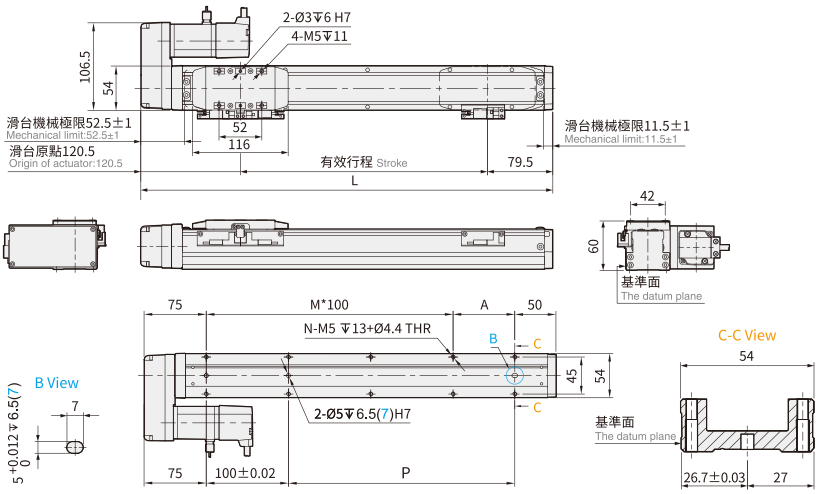

※ 行程50时，因本体上锁式固定孔会被滑座遮住，仅能使用4支螺丝固定，建议客户本体使用下锁式固定孔

When the stroke is 50, because the upper locking fixing hole of the body will be covered by the sliding seat, only 4 screws can be used to fix it. It is recommended that the customer body use the bottom locking fixing hole to lock.

有效行程 Stroke	50	100	150	200	250	300	350	400	450	500	550	600	650	700	750	800
L	250	300	350	400	450	500	550	600	650	700	750	800	850	900	950	1000
A	25	75	25	75	25	75	25	75	25	75	25	75	25	75	25	75
M	1	1	2	2	3	3	4	4	5	5	6	6	7	7	8	8
N	6	6	8	8	10	10	12	12	14	14	16	16	18	18	20	20
P	25	75	125	175	225	275	325	375	425	475	525	575	625	675	725	775
KG	1.68	1.80	2.03	2.14	2.42	2.53	2.58	2.78	2.89	2.98	3.18	3.31	3.47	3.60	3.74	4.12

CGH8 單軸/1-axis

▶ 軌道內嵌 Built-in Guideway ▶ 螺桿驅動 Ball Screw Drive

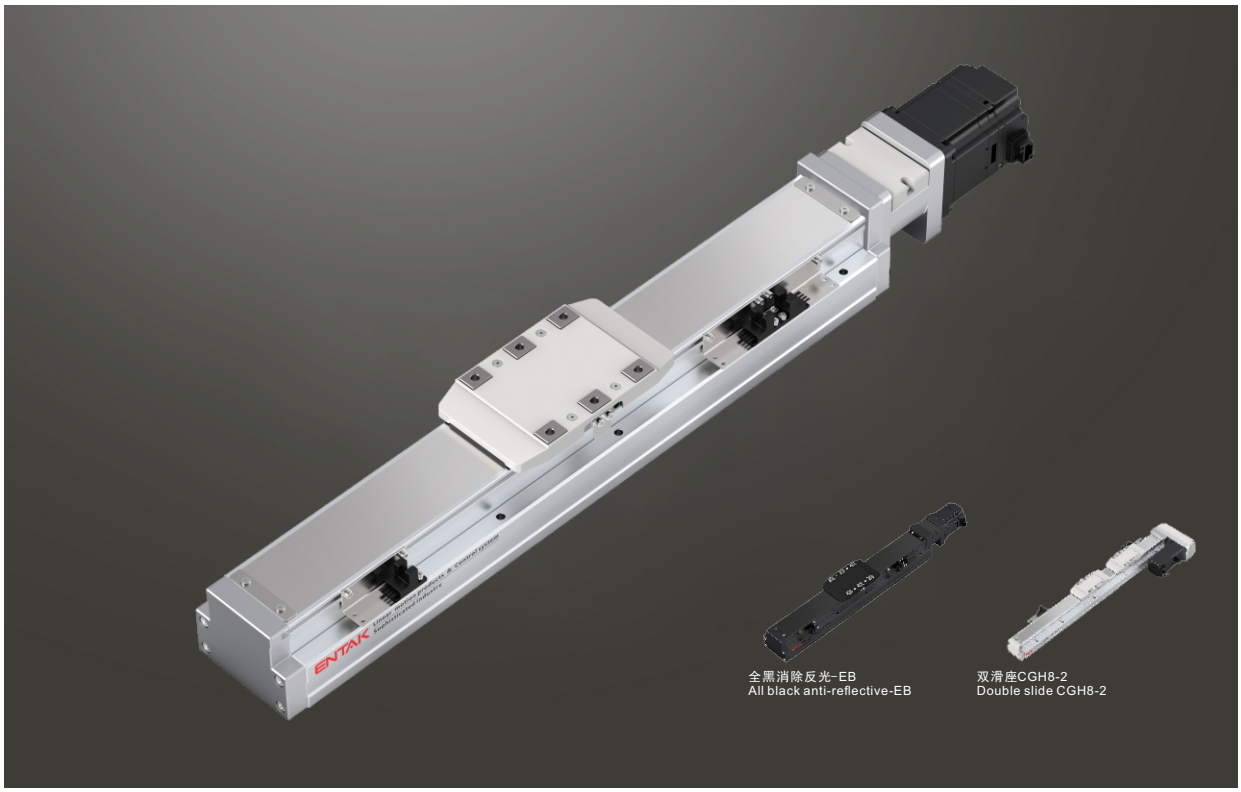

此圖僅供參考，出貨規格詳見尺寸圖面
The picture is just for the reference. Please check the the actual dimensions on the drawing.

最大行程 Maximum Stroke	最高速度 Maximum Speed	馬達容量 Motor Output	滾珠螺桿 Ball Screw
1100mm	1000mm/s	200W	Ø16mm

型號表示方式 Ordering Method

CGH8 - L10 - 100 - BC - M20B - C4 - 0001

本體型號 Model

特注式樣 Customization Order No.

行程 Stroke

50-1100mm
50間隔 50 mm Pitch

螺桿導程 Ball Screw Lead

5	5mm
10	10mm
20	20mm

馬達位置 Motor Position

BC	馬達外露 Motor Exposed
BM	馬達下折 Motor Bottom Side
BL	馬達左折 Motor Left Side
BR	馬達右折 Motor Right Side

馬達廠牌、功率 Motor Brand、Power Output

M	三菱 Mitsubishi	05	-	B
P	松下 Panasonic	10	-	
Y	安川 Yaskawa	20	200W	
T	台達 Delta	40	-	

*若無煞車則不表示。*If No Brake, No Description.

原點感應器 Home Sensor

外掛型 Out Side	
C	馬達側 Motor Side
D	反馬達側 Opposite Motor Side
無SENSOR No Sensor	
E	無 SENSOR No Sensor

*選擇行程50時，有以下限制：
When the stroke is 50mm, the sensor installation has the following restrictions:

1. 原點與極限需放置於不同側。
   Home sensor and limit sensor has to be installed on the different side of body.
2. 滑座左右兩側皆需安裝感應片。
   Both sides of slider need to install the sensor trigger device.

端點極限感應器 Limit Senso

外掛型 Out Side	
3	1只 1 Pc
4	2只 2 Pc
無SENSOR No Sensor	
5	無 SENSOR No Sensor

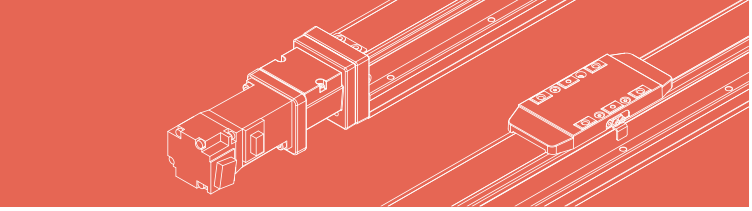

基本仕樣 Specification

規格 Spec	位置重複精度 Repeatability (mm)		±0.01		
	螺桿導程 Ball Screw Lead (mm)		5	10	20
	最高速度 Maximum Speed (mm/s)		250	500	1000
	最大可搬重量 Maximum Payload	水平使用 Horizontal (kg)	50	30	18
		垂直使用 Vertical (kg)	15	8	3
	定格推力 Rated Thrust (N)		683	341	174
	標準行程 Stroke Pitch (mm)		50-1100mm/50間隔 50 mm Pitch		
部品 Parts	AC伺服馬達容量 AC Servo Motor Output (W)		200		
	滾珠螺桿外徑 Ball Screw Ø (mm)		C7 ϕ 16		
	連軸器 Coupling (mm)		10X14/11 (註1)		
	原點感應器 Home Sensor	外掛 Outside	EE-SX674(NPN)		

※行程超過750時，會產生螺桿偏擺，此時請將速度調降。
When the stroke is over 750mm, the run-out of the ballscrew will occur. We recommend to low down the working speed under this circumstances.

※馬達加減速設定0.2秒。
Acceleration and deacceleration value is set 0.2 second.

註1:使用Panasonic 200W馬達時，馬達軸心為ϕ11；其他廠牌，馬達軸心為ϕ14。
Motor (200W) Shaft Diameter: Panasonic: 11mm; Other: 14mm.

感應器接線圖<原點及端點> Sensor Layout

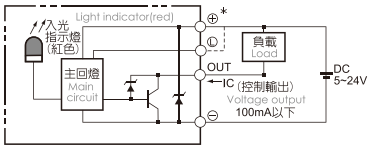

容許負載力距表 Allowable Overhang

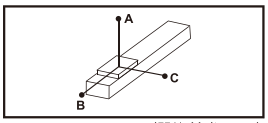

(單位 Unit : mm)

水平安裝 Horizontal Installation		A	B	C
導程 5 Lead	20kg	1560	153	237
	35kg	890	81	126
	50kg	550	53	82
導程 10 Lead	10kg	1730	286	412
	20kg	839	136	196
	30kg	541	86	124
導程 20 Lead	6kg	1213	403	493
	9kg	800	264	323
	18kg	592	194	238

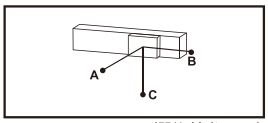

(單位 Unit : mm)

壁掛安裝 Wall Installation		A	B	C
導程 5 Lead	20kg	214	153	1435
	35kg	113	81	845
	50kg	74	53	506
導程 10 Lead	10kg	370	286	1400
	20kg	176	136	800
	30kg	112	86	495
導程 20 Lead	6kg	444	403	760
	9kg	292	264	502
	18kg	214	194	360

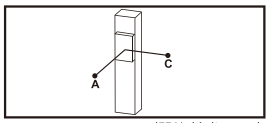

(單位 Unit : mm)

垂直安裝 Vertical Installation		A	C
導程 5 Lead	10kg	331	331
	15kg	220	220
	-	-	-
導程 10 Lead	5kg	589	589
	8kg	368	368
	-	-	-
導程 20 Lead	2.5kg	935	935
	-	-	-
	-	-	-

靜態容許負載慣量 Static Loading Moment

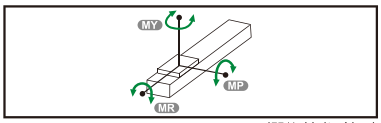

(單位 Unit : N.m)

MY	318
MP	318
MR	626

※力距表所表示的數據，代表重心。
The torque value in the chart indicate the center of gravity.

※符合型錄規範的正常使用下，保證壽命為10000公里。
Operation life is 10,000km when the product is using under the specified conditions.

※倒吊使用無法套用標準規範，如有需求請洽詢我司業務。
Data information is not for ceiling-mount inverse use. Contact us for the details if you want to apply ceiling-mount inverse usage.

搭配伺服馬達一覽表 Suitable Motor Brand

廠牌 Brand	馬達記號 Mark	煞車有無 Brake	馬達容量 Watt	電源電壓 AC-Voltage	伺服馬達型號 Motor Model	驅動器型號 Driver Model
三菱 Mitsubishi	M	無煞車(水平仕樣) No Brake (Horizontal Type)	200	220	HG-KR23	MR-J4-20A
		有煞車(垂直仕樣) With Brake (Vertical Type)	200	220	HG-KR23B	MR-J4-20A
松下 Panasonic	P	無煞車(水平仕樣) No Brake (Horizontal Type)	200	220	MHMD022G1U	MADHT1507
		有煞車(垂直仕樣) With Brake (Vertical Type)	200	220	MHMD022G1V	MADHT1507
台達 Delta	T	無煞車(水平仕樣) No Brake (Horizontal Type)	200	220	ECMA-C20602ES	ASD-B20221-B
		有煞車(垂直仕樣) With Brake (Vertical Type)	200	220	ECMA-C20602FS	ASD-B20221-B

馬達外露/馬達下折
Motor Exposed / Motor Bottom Side

BC 馬達外露 Motor Exposed

2D CAD 3D CAD ● CAD图可至www.entak.cn下载 ●

單位 Unit : mm

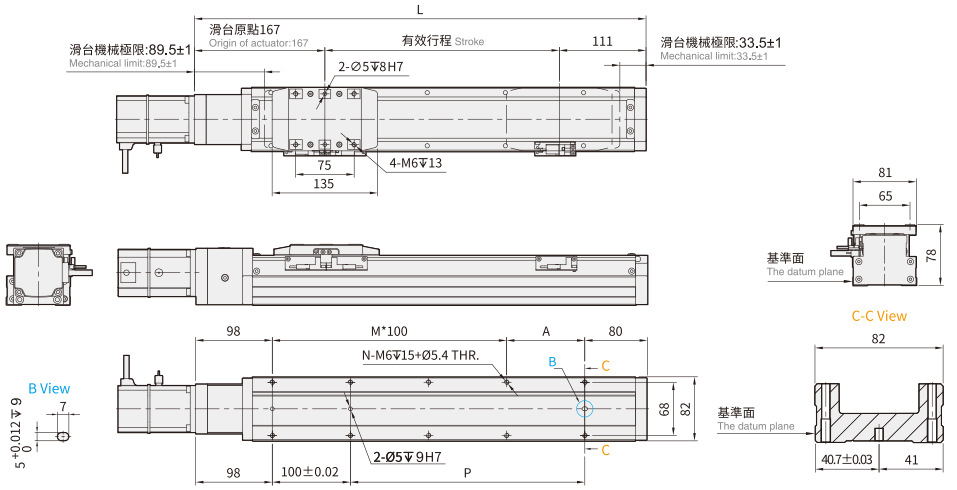

有效行程 Stroke	50	100	150	200	250	300	350	400	450	500	550	600	650	700	750	800	850	900	950	1000	1050	1100
L	328	378	428	478	528	578	628	678	728	778	828	878	928	978	1028	1078	1128	1178	1228	1278	1328	1378
A	50	100	50	100	50	100	50	100	50	100	50	100	50	100	50	100	50	100	50	100	50	100
M	1	1	2	2	3	3	4	4	5	5	6	6	7	7	8	8	9	9	10	10	11	11
N	6	6	8	8	10	10	12	12	14	14	16	16	18	18	20	20	22	22	24	24	26	26
P	50	100	150	200	250	300	350	400	450	500	550	600	650	700	750	800	850	900	950	1000	1050	1100
KG	3.91	4.29	4.70	5.00	5.35	5.68	6.00	6.35	6.64	6.97	7.41	7.71	8.12	8.41	8.65	8.96	9.37	9.62	10.01	10.28	10.70	11.12

BM 馬達下折 Motor Bottom Side

2D CAD 3D CAD ● CAD图可至www.entak.cn下载 ●

單位 Unit : mm

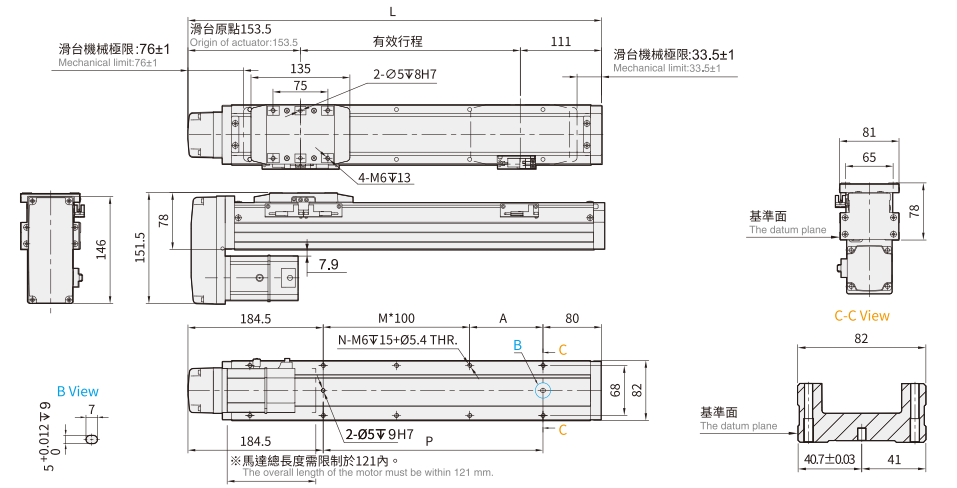

有效行程 Stroke	50	100	150	200	250	300	350	400	450	500	550	600	650	700	750	800	850	900	950	1000	1050	1100
L	314.5	364.5	414.5	464.5	514.5	564.5	614.5	664.5	714.5	764.5	814.5	864.5	914.5	964.5	1014.5	1064.5	1114.5	1164.5	1214.5	1264.5	1314.5	1364.5
A	50	100	50	100	50	100	50	100	50	100	50	100	50	100	50	100	50	100	50	100	50	100
M	0	0	1	1	2	2	3	3	4	4	5	5	6	6	7	7	8	8	9	9	10	10
N	4	4	6	6	8	8	10	10	12	12	14	14	16	16	18	18	20	20	22	22	24	24
P	50	100	150	200	250	300	350	400	450	500	550	600	650	700	750	800	850	900	950	1000	1050	1100
KG	3.95	4.33	4.74	5.09	5.39	5.72	6.04	6.39	6.68	7.01	7.45	7.75	8.16	8.45	8.69	9.00	9.41	9.66	10.08	10.32	10.74	11.16

※馬達下折時，若選用煞車馬達，或是超出馬達總長度限制時無法套用標準PIN孔，如有需求請洽我司業務。
When motor with brake assembled on lower side, or the total length over than spec limit, it may not use standard pinhole. Please contact our sales department if you need more information & requirement.

馬達左折/馬達右折

Motor Left Side / Motor Right Side

BL 馬達左折 Motor Left Side

2D CAD 3D CAD ● CAD图可至www.entak.cn下载 ●

單位 Unit : mm

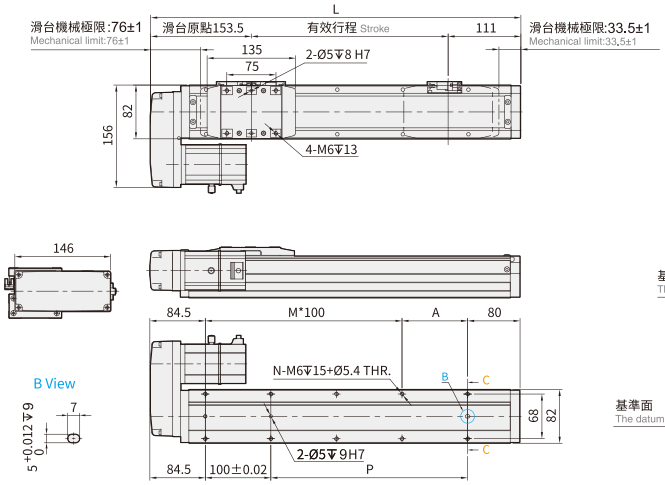

※ 行程50时，因本体上锁式固定孔会被滑座遮住，仅能使用4支螺丝固定，建议客户本体使用下锁式固定孔

When the stroke is 50, because the upper locking fixing hole of the body will be covered by the sliding seat, only 4 screws can be used to fix it. It is recommended that the customer body use the bottom locking fixing hole to lock.

有效行程 Stroke	50	100	150	200	250	300	350	400	450	500	550	600	650	700	750	800	850	900	950	1000	1050	1100
L	314.5	364.5	414.5	464.5	514.5	564.5	614.5	664.5	714.5	764.5	814.5	864.5	914.5	964.5	1014.5	1064.5	1114.5	1164.5	1214.5	1264.5	1314.5	1364.5
A	50	100	50	100	50	100	50	100	50	100	50	100	50	100	50	100	50	100	50	100	50	100
M	1	1	2	2	3	3	4	4	5	5	6	6	7	7	8	8	9	9	10	10	11	11
N	6	6	8	8	10	10	12	12	14	14	16	16	18	18	20	20	22	22	24	24	26	26
P	50	100	150	200	250	300	350	400	450	500	550	600	650	700	750	800	850	900	950	1000	1050	1100
KG	3.95	4.33	4.74	5.09	5.39	5.72	6.04	6.39	6.68	7.01	7.45	7.75	8.16	8.45	8.69	9.00	9.41	9.66	10.08	10.32	10.74	11.16

BR 馬達右折 Motor Right Side

2D CAD 3D CAD ● CAD图可至www.entak.cn下载 ●

單位 Unit : mm

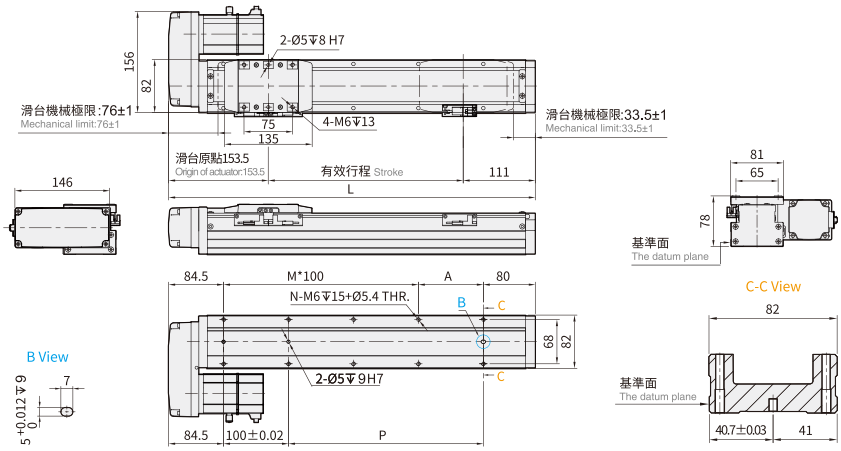

※ 行程50时，因本体上锁式固定孔会被滑座遮住，仅能使用4支螺丝固定，建议客户本体使用下锁式固定孔

When the stroke is 50, because the upper locking fixing hole of the body will be covered by the sliding seat, only 4 screws can be used to fix it. It is recommended that the customer body use the bottom locking fixing hole to lock.

有效行程 Stroke	50	100	150	200	250	300	350	400	450	500	550	600	650	700	750	800	850	900	950	1000	1050	1100
L	314.5	364.5	414.5	464.5	514.5	564.5	614.5	664.5	714.5	764.5	814.5	864.5	914.5	964.5	1014.5	1064.5	1114.5	1164.5	1214.5	1264.5	1314.5	1364.5
A	50	100	50	100	50	100	50	100	50	100	50	100	50	100	50	100	50	100	50	100	50	100
M	1	1	2	2	3	3	4	4	5	5	6	6	7	7	8	8	9	9	10	10	11	11
N	6	6	8	8	10	10	12	12	14	14	16	16	18	18	20	20	22	22	24	24	26	26
P	50	100	150	200	250	300	350	400	450	500	550	600	650	700	750	800	850	900	950	1000	1050	1100
KG	3.95	4.33	4.74	5.09	5.39	5.72	6.04	6.39	6.68	7.01	7.45	7.75	8.16	8.45	8.69	9.00	9.41	9.66	10.08	10.32	10.74	11.16

CGH8 單軸/1-axis

▶ 軌道內嵌 Built-in Guideway ▶ 螺桿驅動 Ball Screw Drive

此圖僅供參考，出貨規格詳見尺寸圖面
The picture is just for the reference. Please check the the actual dimensions on the drawing.

最大行程 Maximum Stroke	最高速度 Maximum Speed	馬達容量 Motor Output	滾珠螺桿 Ball Screw
1100mm	1000mm/s	400W	Ø16mm

型號表示方式 Ordering Method

CGH8 - L10 - 100 - BC - M40B - C4 - 0001

本體型號 Model

特注式樣 Customization Order No.

行程 Stroke

50-1100mm
50間隔 50 mm Pitch

螺桿導程 Ball Screw Lead

5	5mm
10	10mm
20	20mm

馬達位置 Motor Position

BC	馬達外露 Motor Exposed
BM	馬達下折 Motor Bottom Side
BL	馬達左折 Motor Left Side
BR	馬達右折 Motor Right Side

馬達廠牌、功率 Motor Brand、Power Output

M	三菱 Mitsubishi	05	-	B
P	松下 Panasonic	10	-	
Y	安川 Yaskawa	20	-	
T	台達 Delta	40	400W	

*若無煞車則不表示。*If No Brake, No Description.

原點感應器 Home Sensor

外掛型 Out Side	
C	馬達側 Motor Side
D	反馬達側 Opposite Motor Side
無SENSOR No Sensor	
E	無 SENSOR No Sensor

*選擇行程50時，有以下限制
When the stroke is 50mm, the sensor installation has the following restrictions:

1. 原點與極限需放置於不同側。
   Home sensor and limit sensor has to beinstalled on the different side of body.
2. 滑座左右兩側皆需安裝感應片。
   Both sides of slider need to install the sensor trigger device.

端點極限感應器 Limit Senso

外掛型 Out Sid	
3	1只 1 Pc
4	2只 2 Pc
無SENSOR No Sensor	
5	無 SENSOR No Sensor

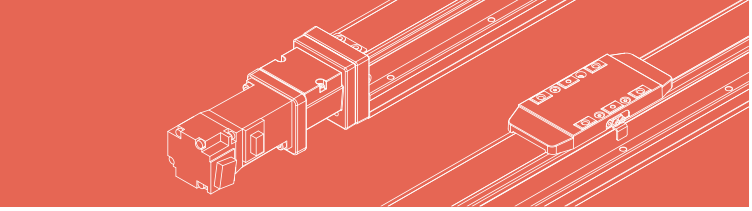

基本仕樣 Specification

規格 Spec	位置重複精度 Repeatability (mm)		±0.01		
	螺桿導程 Ball Screw Lead (mm)		5	10	20
	最高速度 Maximum Speed (mm/s)		250	500	1000
	最大可搬重量 Maximum Payload	水平使用 Horizontal (kg)	50	30	18
		垂直使用 Vertical (kg)	15	8	3
	定格推力 Rated Thrust (N)		1388	694	347
	標準行程 Stroke Pitch (mm)		50-1100mm/50間隔 50 mm Pitch		
部品 Parts	AC伺服馬達容量 AC Servo Motor Output (W)		400		
	滾珠螺桿外徑 Ball Screw Ø (mm)		C7 φ 16		
	連軸器 Coupling (mm)		10X14		
	原點感應器 Home Sensor	外掛 Outside	EE-SX674(NPN)		

※行程超過750時，會產生螺桿偏擺，此時請將速度調降。
When the stroke is over 750mm, the run-out of the ballscrew will occur. We recommend to low down the working speed under this circumstances.

※馬達加減速設定0.2秒。
Acceleration and deacceleration value is set 0.2 second.

感應器接線圖<原點及端點> Sensor Layout

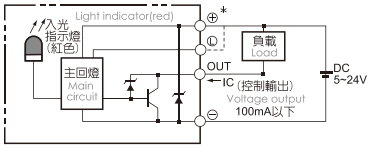

容許負載力距表 Allowable Overhang

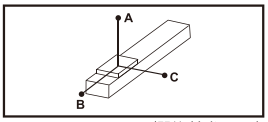

(單位 Unit : mm)

水平安裝 Horizontal Installation		A	B	C
導程5 Lead	20kg	1560	153	237
	35kg	890	81	126
	50kg	550	53	82
導程10 Lead	10kg	1730	286	412
	20kg	839	136	196
	30kg	541	86	124
導程20 Lead	6kg	1213	403	493
	9kg	800	264	323
	18kg	592	194	238

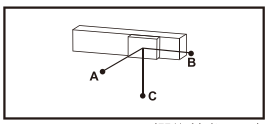

(單位 Unit : mm)

壁掛安裝 Wall Installation		A	B	C
導程5 Lead	20kg	214	153	1435
	35kg	113	81	845
	50kg	74	53	506
導程10 Lead	10kg	370	286	1400
	20kg	176	136	800
	30kg	112	86	495
導程20 Lead	6kg	444	403	760
	9kg	292	264	502
	18kg	214	194	360

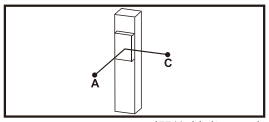

(單位 Unit : mm)

垂直安裝 Vertical Installation		A	C
導程5 Lead	10kg	331	331
	15kg	220	220
	-	-	-
導程10 Lead	5kg	589	589
	8kg	368	368
	-	-	-
導程20 Lead	3kg	935	935
	-	-	-
	-	-	-

靜態容許負載慣量 Static Loading Moment

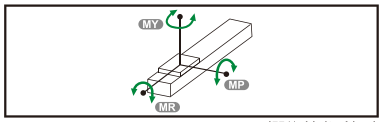

(單位 Unit : N.m)

MY	318
MP	318
MR	626

※力距表所表示的數據，代表重心。
The torque value in the chart indicate the center of gravity.

※符合型錄規範的正常使用下，保證壽命為10000公里。
Operation life is 10,000km when the product is using under the specified conditions.

※倒吊使用無法套用標準規範，如有需求請洽詢我司業務。
Data information is not for ceiling-mount inverse use. Contact us for the details if you want to apply ceiling-mount inverse usage.

搭配伺服馬達一覽表 Suitable Motor Brand

廠牌 Brand	馬達記號 Mark	煞車有無 Brake	馬達容量 Watt	電源電壓 AC-Voltage	伺服馬達型號 Motor Model	驅動器型號 Driver Model
三菱 Mitsubishi	M	無煞車(水平仕樣) No Brake (Horizontal Type)	400	220	HG-KR43	MR-J4-40A
		有煞車(垂直仕樣) With Brake (Vertical Type)	400	220	HG-KR43B	MR-J4-40A
松下 Panasonic	P	無煞車(水平仕樣) No Brake (Horizontal Type)	400	220	MHMD042G1U	MBDHT2510
		有煞車(垂直仕樣) With Brake (Vertical Type)	400	220	MHMD042G1V	MBDHT2510
台達 Delta	T	無煞車(水平仕樣) No Brake (Horizontal Type)	400	220	ECMA-C20604ES	ASD-B20421-B
		有煞車(垂直仕樣) With Brake (Vertical Type)	400	220	ECMA-C20604FS	ASD-B20421-B

馬達外露/馬達下折
Motor Exposed / Motor Bottom Side

BC 馬達外露 Motor Exposed

2D CAD 3D CAD ● CAD图可至www.entak.cn下载 ●

單位 Unit : mm

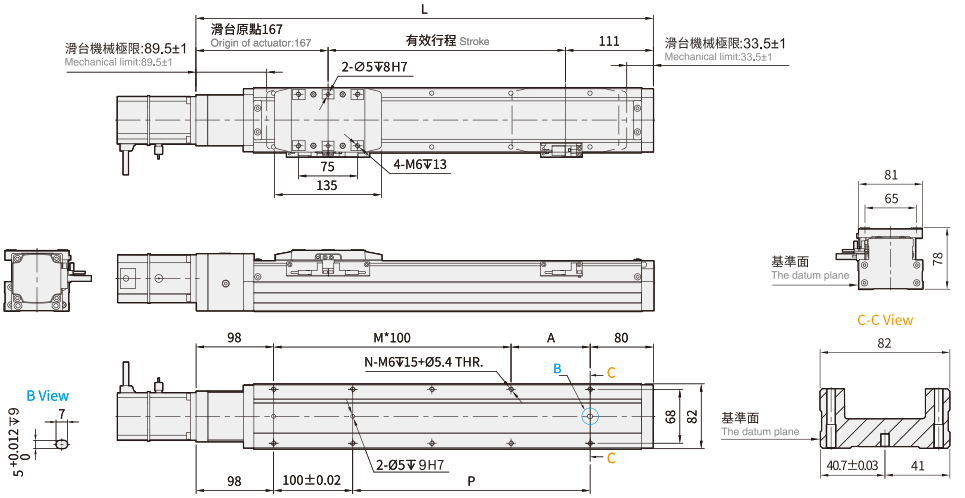

※ 行程50时，因本体上锁式固定孔会被滑座遮住，仅能使用4支螺丝固定，建议客户本体使用下锁式固定孔

When the stroke is 50, because the upper locking fixing hole of the body will be covered by the sliding seat, only 4 screws can be used to fix it. It is recommended that the customer body use the bottom locking fixing hole to lock.

有效行程 Stroke	50	100	150	200	250	300	350	400	450	500	550	600	650	700	750	800	850	900	950	1000	1050	1100
L	328	378	428	478	528	578	628	678	728	778	828	878	928	978	1028	1078	1128	1178	1228	1278	1328	1378
A	50	100	50	100	50	100	50	100	50	100	50	100	50	100	50	100	50	100	50	100	50	100
M	1	1	2	2	3	3	4	4	5	5	6	6	7	7	8	8	9	9	10	10	11	11
N	6	6	8	8	10	10	12	12	14	14	16	16	18	18	20	20	22	22	24	24	26	26
P	50	100	150	200	250	300	350	400	450	500	550	600	650	700	750	800	850	900	950	1000	1050	1100
KG	3.91	4.29	4.70	5.00	5.35	5.68	6.00	6.35	6.64	6.97	7.41	7.71	8.12	8.41	8.65	8.96	9.37	9.62	10.01	10.28	10.70	11.12

BM 馬達下折 Motor Bottom Side

2D CAD 3D CAD ● CAD图可至www.entak.cn下载 ●

單位 Unit : mm

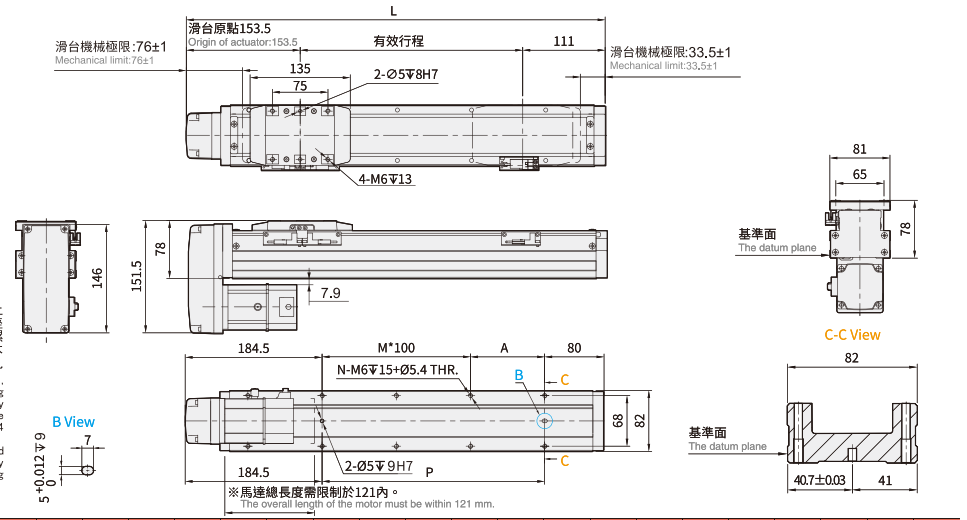

※ 行程50时，因本体上锁式固定孔会被滑座遮住，仅能使用4支螺丝固定，建议客户本体使用下锁式固定孔

When the stroke is 50, because the upper locking fixing hole of the body will be covered by the sliding seat, only 4 screws can be used to fix it. It is recommended that the customer body use the bottom locking fixing hole to lock.

有效行程 Stroke	50	100	150	200	250	300	350	400	450	500	550	600	650	700	750	800	850	900	950	1000	1050	1100
L	314.5	364.5	414.5	464.5	514.5	564.5	614.5	664.5	714.5	764.5	814.5	864.5	914.5	964.5	1014.5	1064.5	1114.5	1164.5	1214.5	1264.5	1314.5	1364.5
A	50	100	50	100	50	100	50	100	50	100	50	100	50	100	50	100	50	100	50	100	50	100
M	0	0	1	1	2	2	3	3	4	4	5	5	6	6	7	7	8	8	9	9	10	10
N	4	4	6	6	8	8	10	10	12	12	14	14	16	16	18	18	20	20	22	22	24	24
P	50	100	150	200	250	300	350	400	450	500	550	600	650	700	750	800	850	900	950	1000	1050	1100
KG	3.95	4.33	4.74	5.09	5.39	5.72	6.04	6.39	6.68	7.01	7.45	7.75	8.16	8.45	8.69	9.00	9.41	9.66	10.08	10.32	10.74	11.16

※馬達下折時，若選用煞車馬達，或是超出馬達總長度限制時無法套用標準PIN孔，如有需求請洽我司業務。
When motor with brake assembled on lower side, or the total length over than spec limit, it may not use standard pinhole. Please contact our sales department if you need more information & requirement.

馬達左折/馬達右折
Motor Left Side / Motor Right Side

BL 馬達左折 Motor Left Side

2D CAD 3D CAD ● CAD图可至www.entak.cn下载 ●

單位 Unit : mm

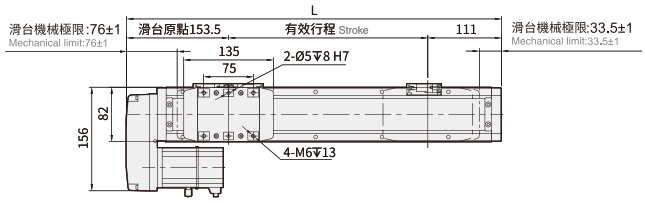

※ 行程50时，因本体上锁式固定孔会被滑座遮住，仅能使用4支螺丝固定，建议客户本体使用下锁式固定孔

When the stroke is 50, because the upper locking fixing hole of the body will be covered by the sliding seat, only 4 screws can be used to fix it. It is recommended that the customer body use the bottom locking fixing hole to lock.

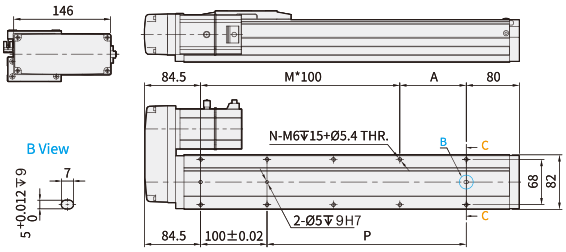

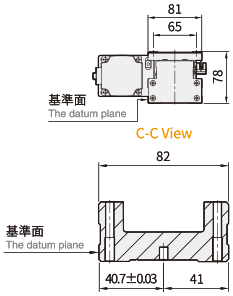

有效行程 Stroke	50	100	150	200	250	300	350	400	450	500	550	600	650	700	750	800	850	900	950	1000	1050	1100
L	314.5	364.5	414.5	464.5	514.5	564.5	614.5	664.5	714.5	764.5	814.5	864.5	914.5	964.5	1014.5	1064.5	1114.5	1164.5	1214.5	1264.5	1314.5	1364.5
A	50	100	50	100	50	100	50	100	50	100	50	100	50	100	50	100	50	100	50	100	50	100
M	1	1	2	2	3	3	4	4	5	5	6	6	7	7	8	8	9	9	10	10	11	11
N	6	6	8	8	10	10	12	12	14	14	16	16	18	18	20	20	22	22	24	24	26	26
P	50	100	150	200	250	300	350	400	450	500	550	600	650	700	750	800	850	900	950	1000	1050	1100
KG	3.95	4.33	4.74	5.09	5.39	5.72	6.04	6.39	6.68	7.01	7.45	7.75	8.16	8.45	8.69	9.00	9.41	9.66	10.08	10.32	10.74	11.16

BR 馬達右折 Motor Right Side

2D CAD 3D CAD ● CAD图可至www.entak.cn下载 ●

單位 Unit : mm

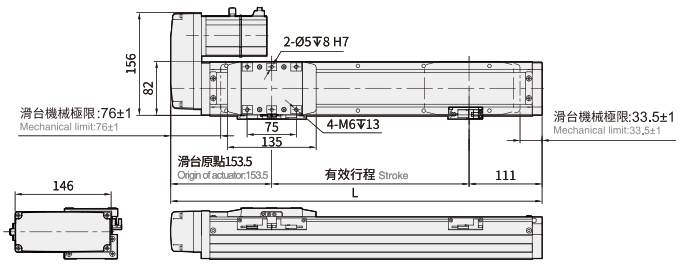

※ 行程50时，因本体上锁式固定孔会被滑座遮住，仅能使用4支螺丝固定，建议客户本体使用下锁式固定孔

When the stroke is 50, because the upper locking fixing hole of the body will be covered by the sliding seat, only 4 screws can be used to fix it. It is recommended that the customer body use the bottom locking fixing hole to lock.

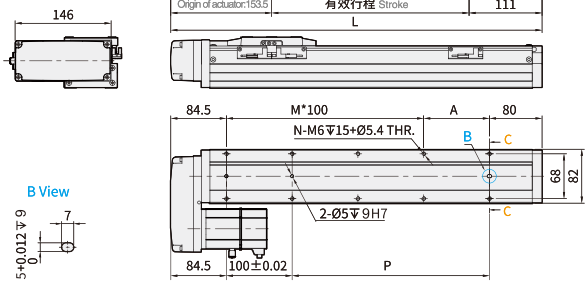

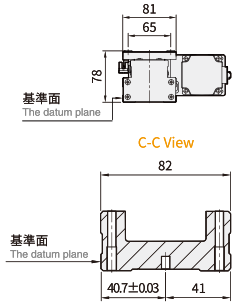

有效行程 Stroke	50	100	150	200	250	300	350	400	450	500	550	600	650	700	750	800	850	900	950	1000	1050	1100
L	314.5	364.5	414.5	464.5	514.5	564.5	614.5	664.5	714.5	764.5	814.5	864.5	914.5	964.5	1014.5	1064.5	1114.5	1164.5	1214.5	1264.5	1314.5	1364.5
A	50	100	50	100	50	100	50	100	50	100	50	100	50	100	50	100	50	100	50	100	50	100
M	1	1	2	2	3	3	4	4	5	5	6	6	7	7	8	8	9	9	10	10	11	11
N	6	6	8	8	10	10	12	12	14	14	16	16	18	18	20	20	22	22	24	24	26	26
P	50	100	150	200	250	300	350	400	450	500	550	600	650	700	750	800	850	900	950	1000	1050	1100
KG	3.95	4.33	4.74	5.09	5.39	5.72	6.04	6.39	6.68	7.01	7.45	7.75	8.16	8.45	8.69	9.00	9.41	9.66	10.08	10.32	10.74	11.16

CGH12 單軸/1-axis

▶ 軌道內嵌 Built-in Guideway ▶ 螺桿驅動 Ball Screw Drive

此圖僅供參考，出貨規格詳見尺寸圖面
The picture is just for the reference. Please check the the actual dimensions on the drawing.

最大行程 Maximum Stroke	最高速度 Maximum Speed	馬達容量 Motor Output	滾珠螺桿 Ball Screw
1250mm	1600mm/s	400W	⌀16mm

型號表示方式 Ordering Method

CGH12 - L5 - 100 - BC - M40B - C4 - 0001

本體型號 Model

特注式樣 Customization Order No.

行程 Stroke

50-1250mm
50間隔 50 mm Pitch

螺桿導程 Ball Screw Lead

5	5mm
10	10mm
20	20mm
32	32mm

馬達位置 Motor Position

BC	馬達外露 Motor Exposed
BM	馬達下折 Motor Bottom Side
BL	馬達左折 Motor Left Side
BR	馬達右折 Motor Right Side

馬達廠牌、功率 Motor Brand、Power Output

M	三菱 Mitsubishi	05	-	B
P	松下 Panasonic	10	-	
Y	安川 Yaskawa	20	-	
T	台達 Delta	40	400W	

*若無煞車則不表示。*If No Brake, No Description.

原點感應器 Home Sensor

外掛型 Out Side	
C	馬達側 Motor Side
D	反馬達側 Opposite Motor Side
無SENSOR No Sensor	
E	無 SENSOR No Sensor

*選擇行程50時，有以下限制
When the stroke is 50mm, the sensor installation has the following restrictions:

1. 原點與極限需放置於不同側。
   Home sensor and limit sensor has to bainstalled on the different side of body.
2. 滑座左右兩側皆需安裝感應片。
   Both sides of slider need to install the sensor trigger device.

端點極限感應器 Limit Senso

外掛型 Out Sid	
3	1只 1 Pc
4	2只 2 Pc
無SENSOR No Sensor	
5	無 SENSOR No Sensor

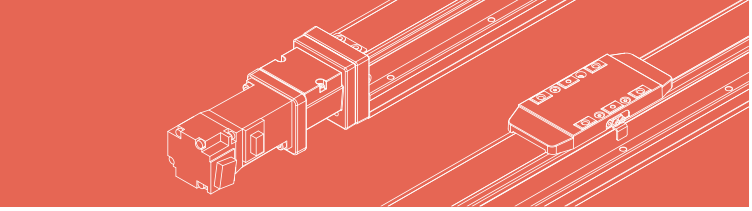

基本仕樣 Specification

規格 Spec	位置重複精度 Repeatability (mm)		±0.01			
	螺桿導程 Ball Screw Lead (mm)		5	10	20	32
	最高速度 Maximum Speed (mm/s)		250	500	1000	1600
	最大可搬重量 Maximum Payload	水平使用 Horizontal (kg)	110	88	40	30
		垂直使用 Vertical (kg)	33	22	10	8
	定格推力 Rated Thrust (N)		1388	694	347	218
	標準行程 Stroke Pitch (mm)		50-1250mm/50間隔 50 mm Pitch			
部品 Parts	AC伺服馬達容量 AC Servo Motor Output (W)		400			
	滾珠螺桿外徑 Ball Screw Ø (mm)		C7 ϕ 16			
	連軸器 Coupling (mm)		10X14			
	原點感應器 Home Sensor	外掛 Outside	EE-SX674(NPN)			

※行程超過800時，會產生螺桿偏擺，此時請將速度調降。
When the stroke is over 800mm, the run-out of the ballscrew will occur. We recommend to low down the working speed under this circumstances.

※馬達加減速設定0.2秒。
Acceleration and deacceleration value is set 0.2 second.

感應器接線圖<原點及端點> Sensor Layout

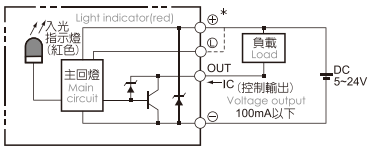

容許負載力距表 Allowable Overhang

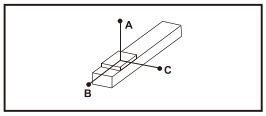

(單位 Unit:mm)

水平安裝 Horizontal Installation		A	B	C
導程 5 Lead	60kg	2850	250	340
	80kg	2100	180	250
	110kg	1500	120	170
導程 10 Lead	30kg	2850	490	600
	50kg	1700	280	350
	88kg	950	140	190
導程 20 Lead	10kg	3400	1250	1400
	22kg	1650	550	620
	40kg	900	290	330
導程 32 Lead	15kg	1100	570	550
	25kg	620	330	320
	30kg	520	270	260

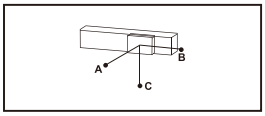

(單位 Unit:mm)

壁掛安裝 Wall Installation		A	B	C
導程 5 Lead	55kg	280	280	3300
	75kg	200	195	2400
	110kg	130	125	1550
導程 10 Lead	35kg	400	410	2500
	55kg	245	250	1550
	88kg	150	150	950
導程 20 Lead	12kg	900	1070	3000
	20kg	550	630	1800
	40kg	260	300	900
導程 32 Lead	15kg	440	570	1050
	30kg	210	270	520
	-	-	-	-

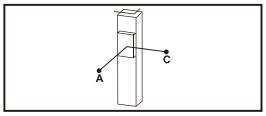

(單位 Unit:mm)

垂直安裝 Vertical Installation		A	C
導程 5 Lead	15kg	1200	1200
	22kg	820	820
	33kg	550	550
導程 10 Lead	10kg	1600	1600
	14kg	1150	1150
	22kg	730	730
導程 20 Lead	7kg	1800	1800
	10kg	1250	1250
	-	-	-
導程 32 Lead	5kg	1600	1600
	8kg	1000	1000
	-	-	-

靜態容許負載慣量 Static Loading Moment

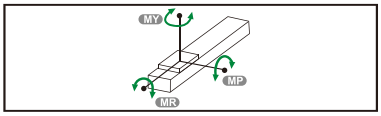

(單位 Unit:N.m)

MY	1168
MP	606
MR	606

※力距表所表示的數據，代表重心。
The torque value in the chart indicate the center of gravity.

※符合型錄規範的正常使用下，保證壽命為10000公里。
Operation life is 10,000km when the product is using under the specified conditions.

※倒吊使用無法套用標準規範，如有需求請洽詢我司業務。
Data information is not for ceiling-mount inverse use. Contact us for the details if you want to apply ceiling-mount inverse usage.

搭配伺服馬達一覽表 Suitable Motor Brand

廠牌 Brand	馬達記號 Mark	煞車有無 Brake	馬達容量 Watt	電源電壓 AC-Voltage	伺服馬達型號 Motor Model	驅動器型號 Driver Model
三菱 Mitsubishi	M	無煞車(水平仕樣) No Brake (Horizontal Type)	400	220	HG-KR43	MR-J4-40A
		有煞車(垂直仕樣) With Brake (Vertical Type)	400	220	HG-KR43B	MR-J4-40A
松下 Panasonic	P	無煞車(水平仕樣) No Brake (Horizontal Type)	400	220	MHMD042G1U	MBDHT2510
		有煞車(垂直仕樣) With Brake (Vertical Type)	400	220	MHMD042G1V	MBDHT2510
台達 Delta	T	無煞車(水平仕樣) No Brake (Horizontal Type)	400	220	ECMA-C20604ES	ASD-B20421-B
		有煞車(垂直仕樣) With Brake (Vertical Type)	400	220	ECMA-C20604FS	ASD-B20421-B

馬達外露/馬達下折
Motor Exposed / Motor Bottom Side

BC 馬達外露 Motor Exposed

2D CAD 3D CAD ● CAD图可至www.entak.cn下载 ●

單位 Unit : mm

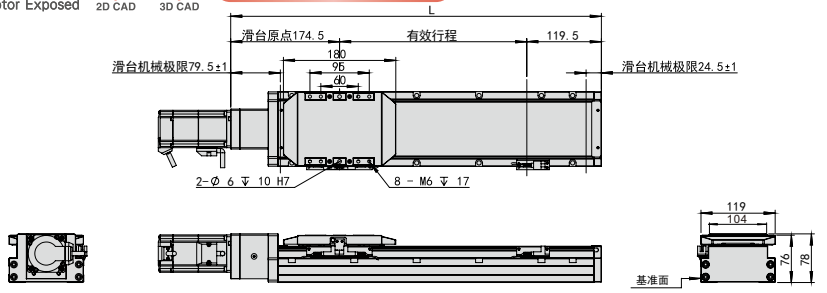

※ 行程50时，因本体上锁式固定孔会被滑座遮住，仅能使用4支螺丝固定，建议客户本体使用下锁式固定孔

When the stroke is 50, because the upper locking fixing hole of the body will be covered by the sliding seat, only 4 screws can be used to fix it. It is recommended that the customer body use the bottom locking fixing hole to lock.

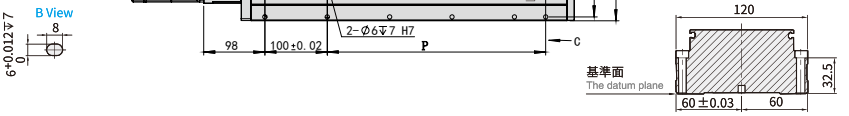

有效行程 Stroke	50	100	150	200	250	300	350	400	450	500	550	600	650	700	750	800	850	900	950	1000	1050	1100	1150	1200	1250
L	344	394	444	494	544	594	644	694	744	794	844	894	944	994	1044	1094	1144	1194	1244	1294	1344	1394	1444	1494	1544
A	100	50	100	50	100	50	100	50	100	50	100	50	100	50	100	50	100	50	100	50	100	50	100	50	100
M	1	2	2	3	3	4	4	5	5	6	6	7	7	8	8	9	9	10	10	11	11	12	12	13	13
N	6	8	8	10	10	12	12	14	14	16	16	18	18	20	20	22	22	24	24	26	26	28	28	30	30
P	100	150	200	250	300	350	400	450	500	550	600	650	700	750	800	850	900	950	1000	1050	1100	1150	1200	1250	1300
KG	5.05	5.4	5.75	6.1	6.45	6.8	7.15	7.5	7.85	8.2	8.55	8.9	9.25	9.6	9.95	10.3	10.65	11	11.35	11.7	12.05	12.4	12.75	13.1	13.45

BM 馬達下折 Motor Bottom Side

2D CAD 3D CAD ● CAD图可至www.entak.cn下载 ●

單位 Unit : mm

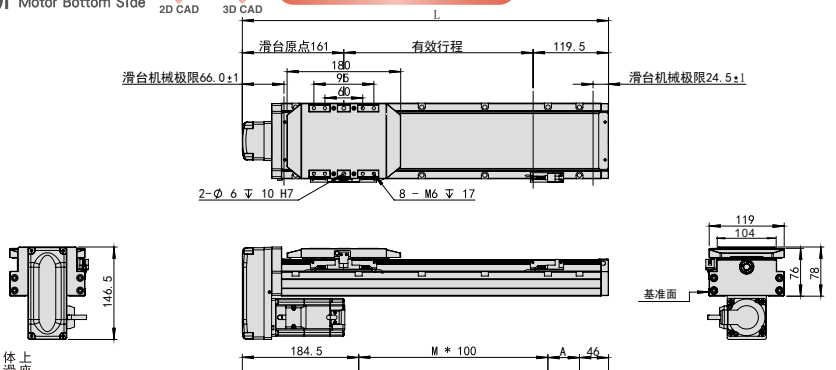

※ 行程50时，因本体上锁式固定孔会被滑座遮住，仅能使用4支螺丝固定，建议客户本体使用下锁式固定孔

When the stroke is 50, because the upper locking fixing hole of the body will be covered by the sliding seat, only 4 screws can be used to fix it. It is recommended that the customer body use the bottom locking fixing hole to lock.

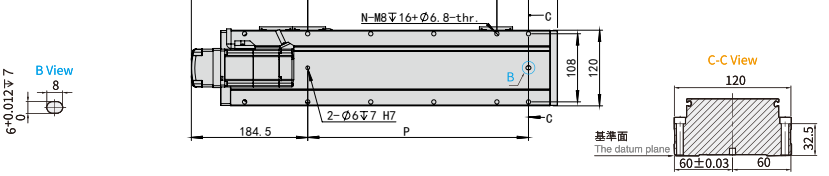

有效行程 Stroke	50	100	150	200	250	300	350	400	450	500	550	600	650	700	750	800	850	900	950	1000	1050	1100	1150	1200	1250
L	330.5	380.5	430.5	480.5	530.5	580.5	630.5	680.5	730.5	780.5	830.5	880.5	930.5	980.5	1030.5	1080.5	1130.5	1180.5	1230.5	1280.5	1330.5	1380.5	1430.5	1480.5	1530.5
A	100	50	100	50	100	50	100	50	100	50	100	50	100	50	100	50	100	50	100	50	100	50	100	50	100
M	0	1	1	2	2	3	3	4	4	5	5	6	6	7	7	8	8	9	9	10	10	11	11	12	12
N	4	6	6	8	8	10	10	12	12	14	14	16	16	18	18	20	20	22	22	24	24	26	26	28	28
P	100	150	200	250	300	350	400	450	500	550	600	650	700	750	800	850	900	950	1000	1050	1100	1150	1200	1250	1300
KG	5.21	5.56	5.91	6.26	6.61	6.96	7.31	7.66	8.01	8.36	8.71	9.06	9.41	9.76	10.11	10.46	10.81	11.16	11.51	11.86	12.21	12.56	12.91	13.26	13.61

※馬達下折時，若選用煞車馬達，或是超出馬達總長度限制時無法套用標準PIN孔，如有需求請洽我司業務。
When motor with brake assembled on lower side, or the total length over than spec limit, it may not use standard pinhole. Please contact our sales department if you need more information & requirement.

馬達左折/馬達右折

Motor Left Side / Motor Right Side

BL 馬達左折 Motor Left Side

2D CAD 3D CAD ● CAD图可至www.entak.cn下载 ●

單位 Unit : mm

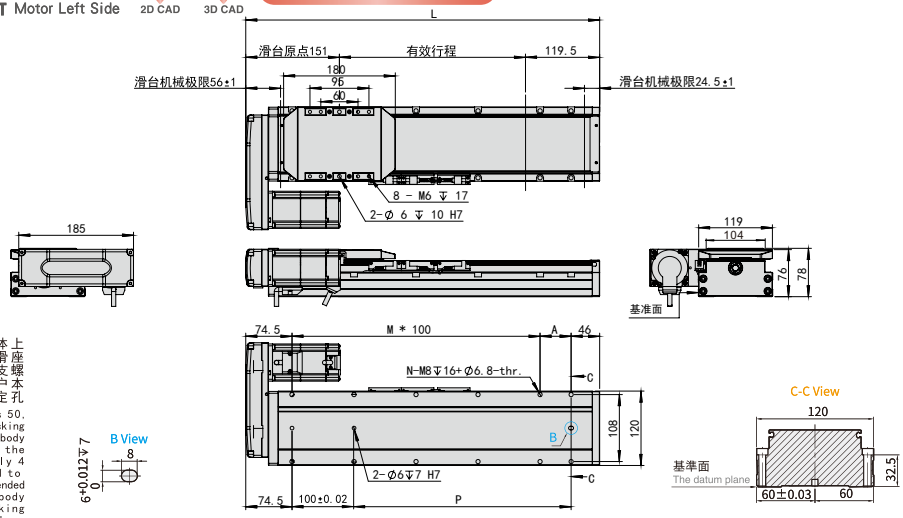

※ 行程50时，因本体上锁式固定孔会被滑座遮住，仅能使用4支螺丝固定，建议客户本体使用下锁式固定孔

When the stroke is 50, because the upper locking fixing hole of the body will be covered by the sliding seat, only 4 screws can be used to fix it. It is recommended that the customer body use the bottom locking fixing hole to lock.

有效行程 Stroke	50	100	150	200	250	300	350	400	450	500	550	600	650	700	750	800	850	900	950	1000	1050	1100	1150	1200	1250
L	320.5	370.5	420.5	470.5	520.5	570.5	620.5	670.5	720.5	770.5	820.5	870.5	920.5	970.5	1020.5	1070.5	1120.5	1170.5	1220.5	1270.5	1320.5	1370.5	1420.5	1470.5	1520.5
A	100	50	100	50	100	50	100	50	100	50	100	50	100	50	100	50	100	50	100	50	100	50	100	50	100
M	1	2	2	3	3	4	4	5	5	6	6	7	7	8	8	9	9	10	10	11	11	12	12	13	13
N	6	8	8	10	10	12	12	14	14	16	16	18	18	20	20	22	22	24	24	26	26	28	28	30	30
P	100	150	200	250	300	350	400	450	500	550	600	650	700	750	800	850	900	950	1000	1050	1100	1150	1200	1250	1300
KG	5.25	5.6	5.95	6.3	6.65	7	7.35	7.7	8.05	8.4	8.75	9.1	9.45	9.8	10.15	10.85	11.2	11.55	11.9	12.25	12.6	12.56	12.91	13.26	13.61

BR 馬達右折 Motor Right Side

2D CAD 3D CAD ● CAD图可至www.entak.cn下载 ●

單位 Unit : mm

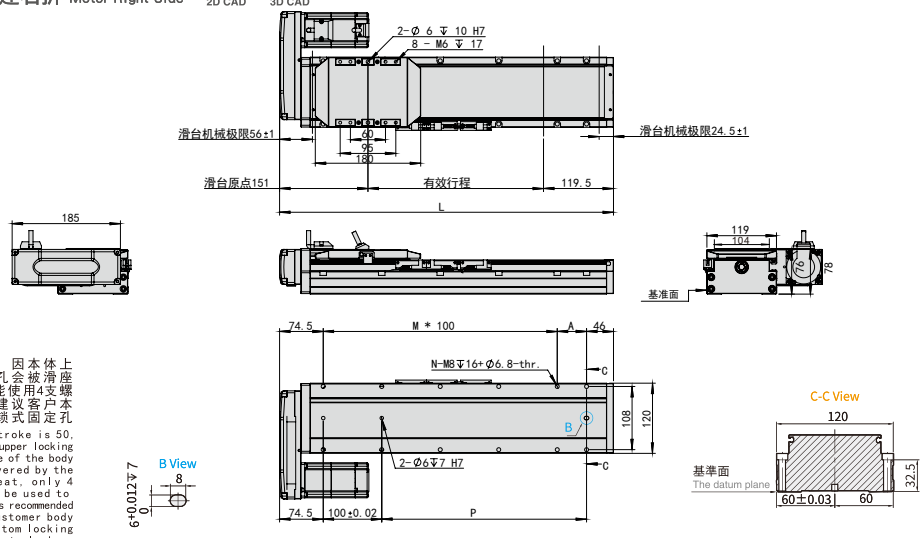

※ 行程50时，因本体上锁式固定孔会被滑座遮住，仅能使用4支螺丝固定，建议客户本体使用下锁式固定孔

When the stroke is 50, because the upper locking fixing hole of the body will be covered by the sliding seat, only 4 screws can be used to fix it. It is recommended that the customer body use the bottom locking fixing hole to lock.

有效行程 Stroke	50	100	150	200	250	300	350	400	450	500	550	600	650	700	750	800	850	900	950	1000	1050	1100	1150	1200	1250
L	320.5	370.5	420.5	470.5	520.5	570.5	620.5	670.5	720.5	770.5	820.5	870.5	920.5	970.5	1020.5	1070.5	1120.5	1170.5	1220.5	1270.5	1320.5	1370.5	1420.5	1470.5	1520.5
A	100	50	100	50	100	50	100	50	100	50	100	50	100	50	100	50	100	50	100	50	100	50	100	50	100
M	1	2	2	3	3	4	4	5	5	6	6	7	7	8	8	9	9	10	10	11	11	12	12	13	13
N	6	8	8	10	10	12	12	14	14	16	16	18	18	20	20	22	22	24	24	26	26	28	28	30	30
P	100	150	200	250	300	350	400	450	500	550	600	650	700	750	800	850	900	950	1000	1050	1100	1150	1200	1250	1300
KG	5.25	5.6	5.95	6.3	6.65	7	7.35	7.7	8.05	8.4	8.75	9.1	9.45	9.8	10.15	10.85	11.2	11.55	11.9	12.25	12.6	12.56	12.91	13.26	13.61

CGH15 單軸/1-axis

▶ 軌道內嵌 Built-in Guideway ▶ 螺桿驅動 Ball Screw Drive

此圖僅供參考，出貨規格詳見尺寸圖面
The picture is just for the reference. Please check the the actual dimensions on the drawing.

最大行程 Maximum Stroke	最高速度 Maximum Speed	馬達容量 Motor Output	滾珠螺桿 Ball Screw
1350mm	2000mm/s	750w	ø20mm

型號表示方式 Ordering Method

CGH15 - L5 - 100 - BC - M75B - C4 - 0001

本體型號 Model

特注式樣 Customization Order No.

行程 Stroke

50-1350mm
50間隔 50 mm Pitch

螺桿導程 Ball Screw Lead

5	5mm
10	10mm
20	20mm
40	40mm

馬達位置 Motor Position

BC	馬達外露 Motor Exposed
BM	馬達下折 Motor Bottom Side
BL	馬達左折 Motor Left Side
BR	馬達右折 Motor Right Side

馬達廠牌、功率 Motor Brand、Power Output

M	三菱 Mitsubishi	10	–	B
P	松下 Panasonic	20	–	
Y	安川 Yaskawa	40	–	
T	台達 Delta	75	750W	

*若無煞車則不表示。*If No Brake,No Description.

原點感應器 Home Sensor

外掛型 Out Side	
C	馬達側 Motor Side
D	反馬達側 Opposite Motor Side
無SENSOR No Sensor	
E	無 SENSOR No Sensor

*選擇行程50時，有以下限制
When the stroke is 50mm, the sensor installation has the following restrictions:

1. 原點與極限需放置於不同側。
   Home sensor and limit sensor has to beinstalled on the different side of body.
2. 滑座左右兩側皆需安裝感應片。
   Both sides of slider need to install the sensor trigger device.

端點極限感應器 Limit Senso

外掛型 Out Side	
3	1只 1 Pc
4	2只 2 Pc
無SENSOR No Sensor	
5	無 SENSOR No Sensor

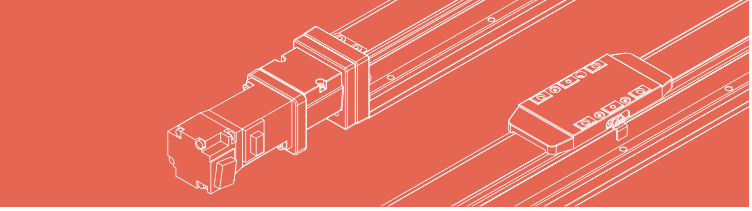

基本仕樣 Specification

規格 Spec	位置重複精度 Repeatability (mm)		±0.01			
	螺桿導程 Ball Screw Lead (mm)		5	10	20	40
	最高速度 Maximum Speed (mm/s)		250	500	1000	2000
	最大可搬重量 Maximum Payload	水平使用 Horizontal (kg)	120	120	83	43
		垂直使用 Vertical (kg)	50	40	25	12
	定格推力 Rated Thrust (N)		2563	1281	640	320
	標準行程 Stroke Pitch (mm)		100-1350mm/50间隔 50 mm Pitch			
部品 Parts	AC伺服馬達容量 AC Servo Motor Output (W)		750W			
	滾珠螺桿外徑 Ball Screw Ø (mm)		C7Φ20			
	連軸器 Coupling (mm)		12X19			
	原點感應器 Home Sensor	外掛 Outside	EE-SX674(NPN)			

※行程超過800時，會產生螺桿偏擺，此時請將速度調降。
When the stroke is over 800mm, the run-out of the ballscrew will occur. We recommend to low down the working speed under this circumstances.

※馬達加減速設定0.2秒。
Acceleration and deacceleration value is set 0.2 second.

感應器接線圖<原點及端點> Sensor Layout

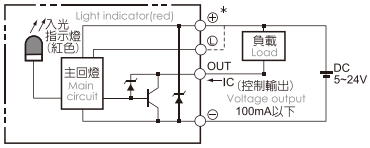

容許負載力距表 Allowable Overhang

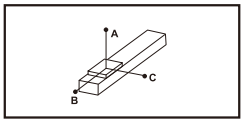

(單位Unit:mm)

水平安裝 Horizontal Installation		A	B	C
導程 5 Lead	70kg	1800	329	380
	90kg	1637	233	302
	120kg	1120	140	210
導程 10 Lead	65kg	1611	318	353
	85kg	1180	232	236
	120kg	680	154	162
導程 20 Lead	35kg	1150	392	518
	55kg	713	235	308
	83kg	470	190	204
導程 40 Lead	15kg	760	680	538
	22kg	500	396	320
	43kg	260	231	210

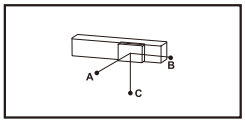

(單位Unit:mm)

壁挂安裝 Wall Installation		A	B	C
導程 5 Lead	70kg	226	223	1920
	90kg	251	253	1707
	120kg	180	160	1210
導程 10 Lead	65kg	286	338	1760
	85kg	198	252	1330
	120kg	136	174	750
導程 20 Lead	35kg	410	422	1260
	55kg	250	265	803
	83kg	162	210	520
導程 40 Lead	15kg	450	721	810
	22kg	266	421	530
	43kg	172	251	280

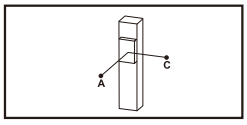

(單位Unit:mm)

垂直安裝 Vertical Installation		A	C
導程 5 Lead	20kg	1168	1168
	30kg	811	811
	50kg	510	510
導程 10 Lead	15kg	1311	1311
	25kg	750	750
	40kg	507	507
導程 20 Lead	10kg	1602	1602
	14kg	987	987
	25kg	620	620
導程 40 Lead	7kg	1100	1100
	12kg	620	620

靜態容許負載慣量 Static Loading Moment

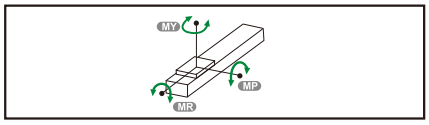

(單位Unit:N.m)

MY	886
MP	826
MR	1500

*力矩表所表示的數據，代表重心。
*The torque value in the chart indicate the center of gravity.

*符合型錄規範的正常使用下，保證壽命爲10000公里。
*Operation life is 10,000km when the product is using under the specified conditions.

*倒吊使用無法套用標準規範，如有需求請洽詢我司業務。
*Data information is not for ceiling-mount inverse use. Contact us for the details if you want to apply ceiling-mount inverse usage.

搭配伺服馬達一覽表 Suitable Motor Brand

廠牌 Brand	馬達記號 Mark	煞車有無 Brake	馬達容量 Watt	電源電壓 AC-Voltage	伺服馬達型號 Motor Model	驅動器型號 Driver Model
三菱 Mitsubishi	M	無煞車(水平仕樣) No Brake (Horizontal Type)	750	220	HG-KR73	MR-J4-70A
		有煞車(垂直仕樣) With Brake (Vertical Type)	750	220	HG-KR73B	MR-J4-70A
松下 Panasonic	P	無煞車(水平仕樣) No Brake (Horizontal Type)	750	220	MSMD082G1U	MADHT3520
		有煞車(垂直仕樣) With Brake (Vertical Type)	750	220	MSMD082G1V	MADHT3520
台達 Delta	T	無煞車(水平仕樣) No Brake (Horizontal Type)	750	220	ECMA-C20807ES	ASD-B20721-B
		有煞車(垂直仕樣) With Brake (Vertical Type)	750	220	ECMA-C20807FS	ASD-B20721-B

馬達外露/馬達下折
Motor Exposed / Motor Bottom Side

BC 馬達外露 Motor Exposed

2D CAD 3D CAD ● CAD图可至www.entak.cn下載 ●

單位 Unit : mm

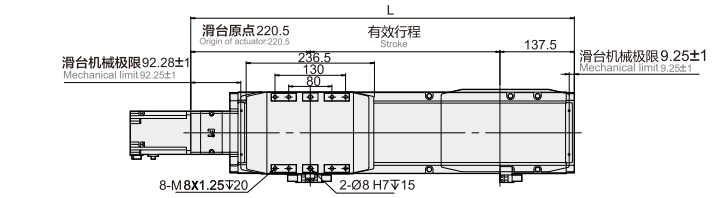

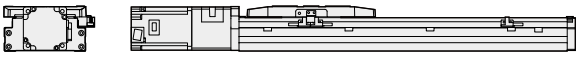

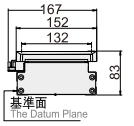

※行程 50 時，因本體上鎖式固定孔會被滑座遮住，僅能使用 4 支螺絲固定，建議客戶本體使用下鎖式固定孔鎖附。
When the stroke is 50mm, if fixing the body from the top to the bottom, the ixing hole will be blocked by slider and only can be uses 4 screws to ix;as a result, suggest that ixing actuator body from the bottom to the top.

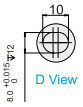

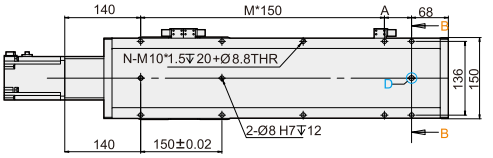

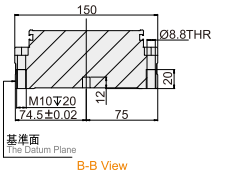

有效行程 Stroke	100	150	200	250	300	350	400	450	500	550	600	650	700	750	800	850	900	950	1000	1050	1100	1150	1200	1250	1300	1350
L	458	508	558	608	658	708	758	808	858	908	958	1008	1058	1108	1158	1208	1258	1308	1358	1408	1458	1508	1558	1608	1658	1708
A	100	150	50	100	150	50	100	150	50	100	150	50	100	150	50	100	150	50	100	150	50	100	150	50	100	150
M	1	1	2	2	2	3	3	3	4	4	4	5	5	5	6	6	6	7	7	7	8	8	8	9	9	9
N	6	6	8	8	8	10	10	10	12	12	12	14	14	14	16	16	16	18	18	18	20	20	20	22	22	22
KG	5.11	5.52	5.94	6.35	6.76	7.17	7.59	8.00	8.41	8.82	9.24	9.65	10.06	10.47	10.89	11.30	11.74	12.12	12.54	12.95	13.36	13.77	14.19	14.60	15.01	15.42

BM 馬達下折 Motor Bottom Side

2D CAD 3D CAD ● CAD图可至www.entak.cn下載 ●

單位 Unit : mm

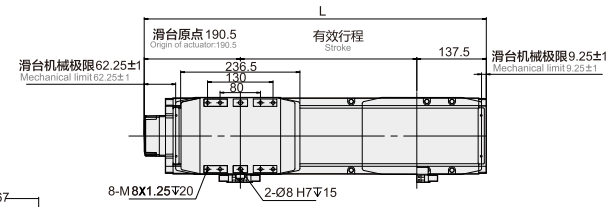

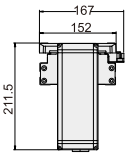

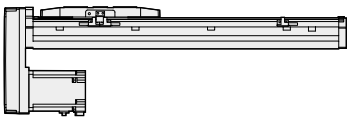

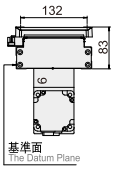

※行程 50 時，因本體上鎖式固定孔會被滑座遮住，僅能使用 4 支螺絲固定，建議客戶本體使用下鎖式固定孔鎖附。
When the stroke is 50mm, if fixing the body from the top to the bottom, the ixing hole will be blocked by slider and only can be uses 4 screws to ix;as a result, suggest that ixing actuator body from the bottom to the top.

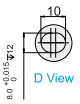

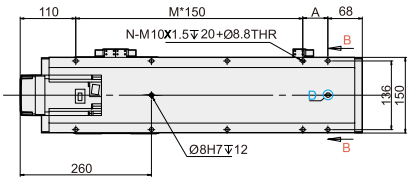

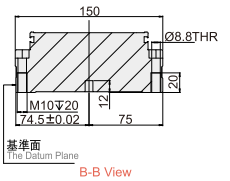

有效行程 Stroke	100	150	200	250	300	350	400	450	500	550	600	650	700	750	800	850	900	950	1000	1050	1100	1150	1200	1250	1300	1350
L	428	478	528	578	628	678	728	778	828	878	928	978	1028	1078	1128	1178	1228	1278	1328	1378	1428	1478	1528	1578	1628	1678
A	100	150	50	100	150	50	100	150	50	100	150	50	100	150	50	100	150	50	100	150	50	100	150	50	100	150
M	1	1	2	2	2	3	3	3	4	4	4	5	5	5	6	6	6	7	7	7	8	8	8	9	9	9
N	6	6	8	8	8	10	10	10	12	12	12	14	14	14	16	16	16	18	18	18	20	20	20	22	22	22
KG	5.35	5.76	6.18	6.59	7.00	7.41	7.83	8.24	8.65	9.06	9.48	9.89	10.30	10.71	11.13	11.54	11.95	12.36	12.78	13.19	13.60	14.01	14.43	14.84	15.52	15.66

馬達左折/馬達右折

Motor Left Side / Motor Right Side

BL 馬達左折 Motor Left Side

2D CAD 3D CAD ● CAD图可至www.entak.cn下載 ●

單位 Unit : mm

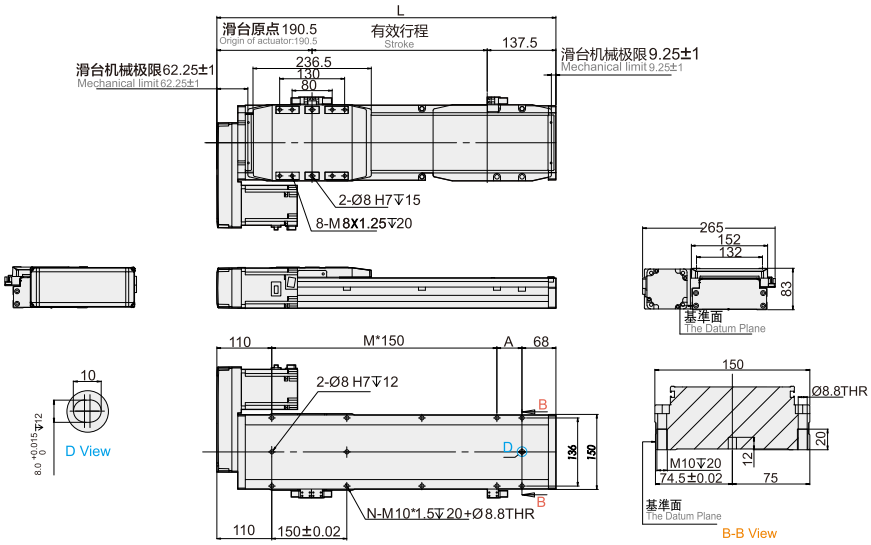

※行程 50 時，因本體上鎖式固定孔會被滑座遮住，僅能使用 4 支螺絲固定，建議客戶本體使用下鎖式固定孔鎖附。
When the stroke is 50mm, if fixing the body from the top to the bottom, the ixing hole will be blocked by slider and only can be uses 4 screws to ix;as a result, suggest that ixing actuator body from the bottom to the top.

有效行程 Stroke	100	150	200	250	300	350	400	450	500	550	600	650	700	750	800	850	900	950	1000	1050	1100	1150	1200	1250	1300	1350
L	428	478	528	578	628	678	728	778	828	878	928	978	1028	1078	1128	1178	1228	1278	1328	1378	1428	1478	1528	1578	1628	1678
A	100	150	50	100	150	50	100	150	50	100	150	50	100	150	50	100	150	50	100	150	50	100	150	50	100	150
M	1	1	2	2	2	3	3	3	4	4	4	5	5	5	6	6	6	7	7	7	8	8	8	9	9	9
N	6	6	8	8	8	10	10	10	12	12	12	14	14	14	16	16	16	18	18	18	20	20	20	22	22	22
KG	5.35	5.76	6.18	6.59	7.00	7.41	7.83	8.24	8.65	9.06	9.48	9.89	10.30	10.71	11.13	11.54	11.95	12.36	12.78	13.19	13.60	14.01	14.43	14.84	15.52	15.66

BR 馬達右折 Motor Right Side

2D CAD 3D CAD ● CAD图可至www.entak.cn下載 ●

單位 Unit : mm

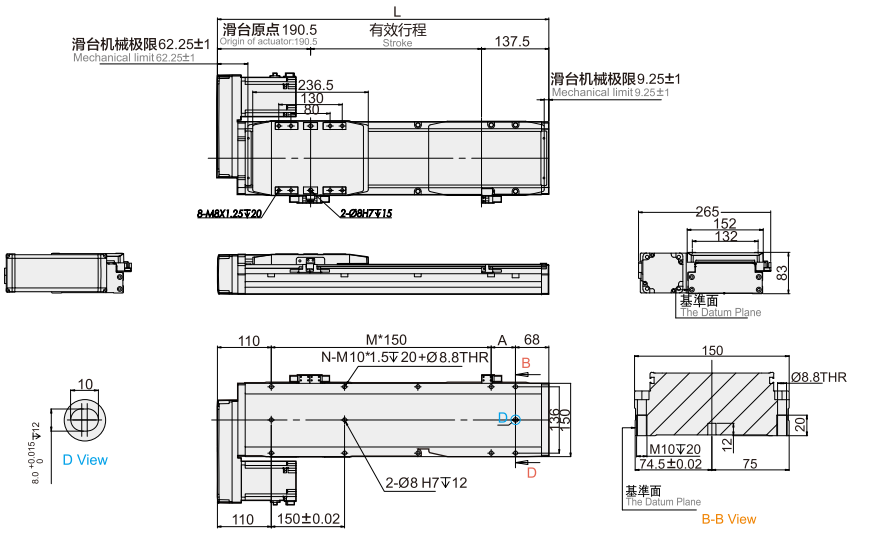

※行程 50 時，因本體上鎖式固定孔會被滑座遮住，僅能使用 4 支螺絲固定，建議客戶本體使用下鎖式固定孔鎖附。
When the stroke is 50mm, if fixing the body from the top to the bottom, the ixing hole will be blocked by slider and only can be uses 4 screws to ix;as a result, suggest that ixing actuator body from the bottom to the top.

有效行程 Stroke	100	150	200	250	300	350	400	450	500	550	600	650	700	750	800	850	900	950	1000	1050	1100	1150	1200	1250	1300	1350
L	428	478	528	578	628	678	728	778	828	878	928	978	1028	1078	1128	1178	1228	1278	1328	1378	1428	1478	1528	1578	1628	1678
A	100	150	50	100	150	50	100	150	50	100	150	50	100	150	50	100	150	50	100	150	50	100	150	50	100	150
M	1	1	2	2	2	3	3	3	4	4	4	5	5	5	6	6	6	7	7	7	8	8	8	9	9	9
N	6	6	8	8	8	10	10	10	12	12	12	14	14	14	16	16	16	18	18	18	20	20	20	22	22	22
KG	5.35	5.76	6.18	6.59	7.00	7.41	7.83	8.24	8.65	9.06	9.48	9.89	10.30	10.71	11.13	11.54	11.95	12.36	12.78	13.19	13.60	14.01	14.43	14.84	15.52	15.66

CGH5S 單軸/1-axis

▶ 軌道內嵌 Built-in Guideway ▶ 螺桿驅動 Ball Screw Drive

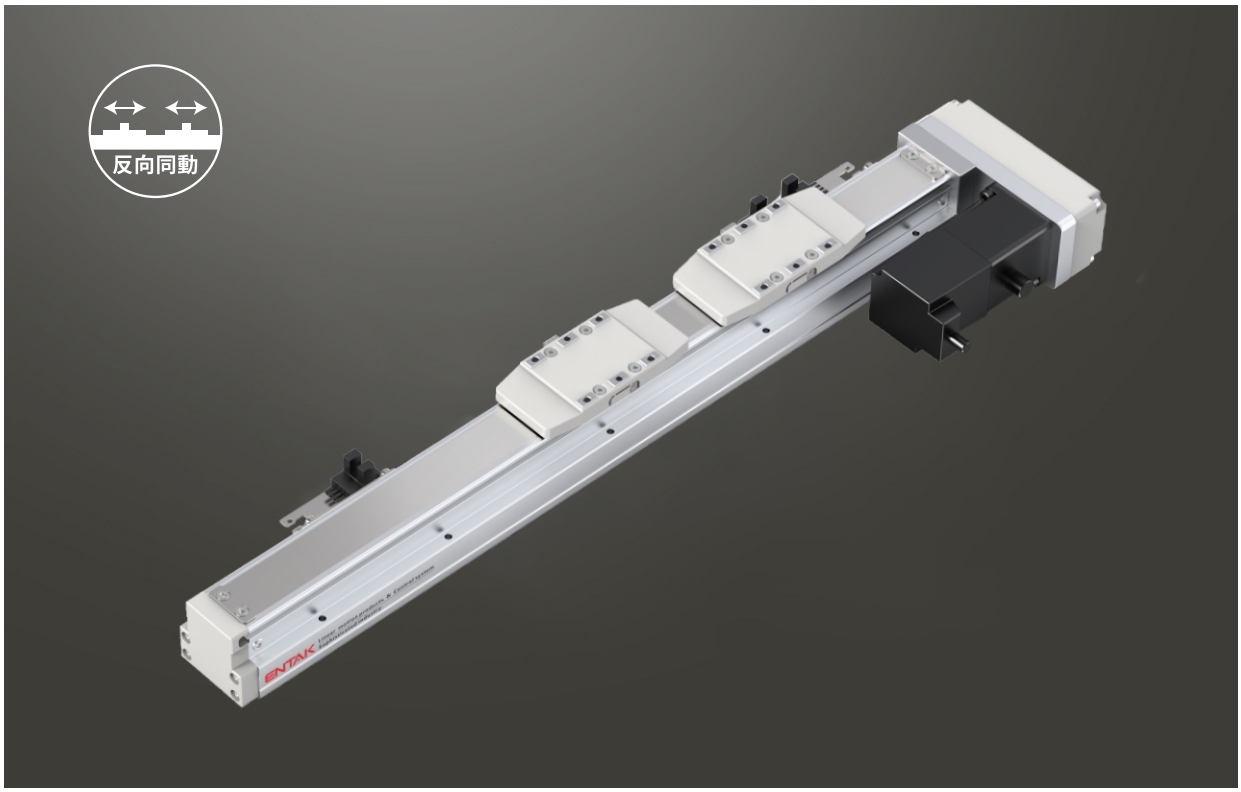

此圖僅供參考，出貨規格詳見尺寸圖面
The picture is just for the reference. Please check the the actual dimensions on the drawing.

最大行程 Maximum Stroke	最高速度 Maximum Speed	馬達容量 Motor Output	滾珠螺桿 Ball Screw
325mm	100mm/s	100W	⌀12mm

型號表示方式 Ordering Method

CGH5S - L5 - 100 - BC - M10B - C4 - 0001

本體型號 Model

行程 Stroke

25-325mm
間隔25 25 mm Pitch

螺桿導程 Ball Screw Lead

5	5mm

*反向同動只能對應導程5
Dual carriage synchronous movement in reverse direction can only fit at lead of 5mm.

馬達位置 Motor Position

BC	馬達外露 Motor Exposed
BM	馬達下折 Motor Bottom Side
BL	馬達左折 Motor Left Side
BR	馬達右折 Motor Right Side

馬達廠牌、功率 Motor Brand、Power Output

M	三菱 Mitsubishi	05	–	B
P	松下 Panasonic	10	100W	
Y	安川 Yaskawa	20	–	
T	台達 Delta	40	–	

*若無煞車則不表示。 *If No Brake,No Description.

原點感應器 Home Sensor

外掛型 Out Side	
C	馬達側 Motor Side
D	反馬達側 Opposite Motor Side
無 SENSOR No Sensor	
E	無 SENSOR No Sensor

*選擇行程25/50/75時，有以下限制：
When the stroke is 25 / 50 / 75mm the sensor installation has the following restrictions:
1. 原點與極限需放置於不同側。
Home sensor and limit sensor has to be installed on the different side of body.
2. 滑座左右兩側皆需安裝感應片。
Both sides of slider need to install the sensor trigger device.

端點極限感應器 Limit Sensor

外掛型 Out Side	
3	1只 1 Pc
4	2只 2 Pc
無 SENSOR No Sensor	
5	無 SENSOR No Sensor

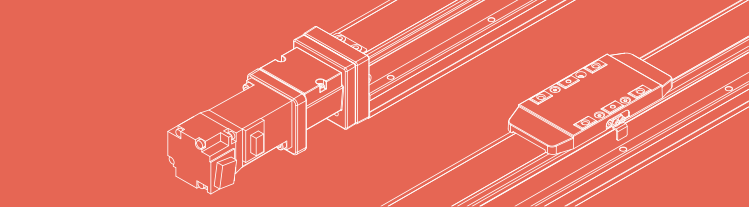

基本仕樣 Specification

規格 Spec	位置重複精度 Repeatability (mm)		±0.01
	螺桿導程 Ball Screw Lead (mm)		5
	最高速度 Maximum Speed (mm/s) ※1		250
	最大可搬重量 Maximum Payload	水平使用 Horizontal (kg)	30 (雙滑座 Dual carriage)
		垂直使用 Vertical (kg)	10 (雙滑座 Dual carriage)
	定格推力 Rated Thrust (N)		341
	標準行程 Stroke Pitch (mm) ※2		25-325mm / 25 間隔 25 mm Pitch
部品 Parts	AC 伺服馬達容量 AC Servo Motor Output (W)		100
	滾珠螺桿外徑 Ball Screw Ø (mm)		C7Ø12
	連軸器 Coupling (mm)		7X8
	原點感應器 Home Sensor	外掛 Outside	T74N2(NPN)

※1 馬達加減速設定 0.2 秒。
Acceleration and deacceleration value is set 0.2 second.
※2 反向同動只能對應導程 2。
Dual carriage synchronous movement in reverse direction can only fit at lead of 2mm.

感應器接線圖 < 原點及端點 > Sensor Layout

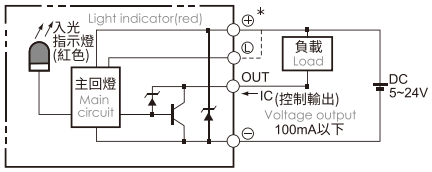

容許負載力距表 Allowable Overhang

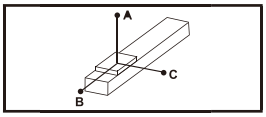

(單位 Unit : mm)

水平安裝 Horizontal Installation		A	B	C
導程 5 Lead	10kg	650	75	100
	20kg	440	32	45
	30kg	270	19	25

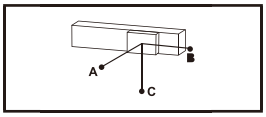

(單位 Unit : mm)

壁掛安裝 Wall Installation		A	B	C
導程 5 Lead	10kg	100	75	650
	20kg	45	32	420
	30kg	25	19	260

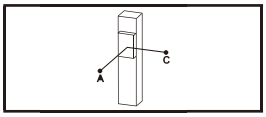

(單位 Unit : mm)

垂直安裝 Vertical Installation		A	C
導程 5 Lead	6kg	145	145
	8kg	110	110
	10kg	90	90

靜態容許負載慣量 Static Loading Moment

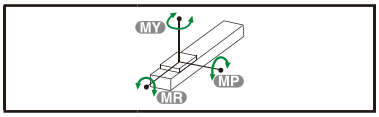

(單位 Unit : N.m)

MY	103
MP	103
MR	144

* 力距表所表示的數據，代表重心。
The torque value in the chart indicate the center of gravity.
* 符合型錄規範的正常使用下，保證壽命為 10000 公里。
Operation life is 10,000km when the product is using under the specified conditions.
* 倒吊使用無法套用標準規範，如有需求請洽詢我司業務。
Data information is not for ceiling-mount inverse use.
Contact us for the details if you want to apply ceiling-mount inverse usage.

搭配伺服馬達一覽表 Suitable Motor Brand

廠牌 Brand	馬達記號 Mark	煞車有無 Brake	馬達容量 Watt	電源電壓 AC-Voltage	伺服馬達型號 Motor Model	驅動器型號 Driver Model
三菱 Mitsubishi	M	無煞車 (水平仕樣) No Brake (Horizontal Type)	100	220	HG-KR13	MR-J4-10A
		有煞車 (垂直仕樣) With Brake (Vertical Type)	100	220	HG-KR13B	MR-J4-10A
松下 Panasonic	P	無煞車 (水平仕樣) No Brake (Horizontal Type)	100	220	MSMD012G1U	MADHT1505
		有煞車 (垂直仕樣) With Brake (Vertical Type)	100	220	MSMD012G1V	MADHT1505
台達 Delta	T	無煞車 (水平仕樣) No Brake (Horizontal Type)	100	220	ECMA-C20401ES	ASD-B20121-B
		有煞車 (垂直仕樣) With Brake (Vertical Type)	100	220	ECMA-C20401FS	ASD-B20121-B

馬達外露 / 馬達下折
Motor Exposed / Motor Bottom Side

BC 馬達外露 Motor Exposed

2D CAD 3D CAD ● CAD图可至www.entak.cn下载 ●

單位 Unit : mm

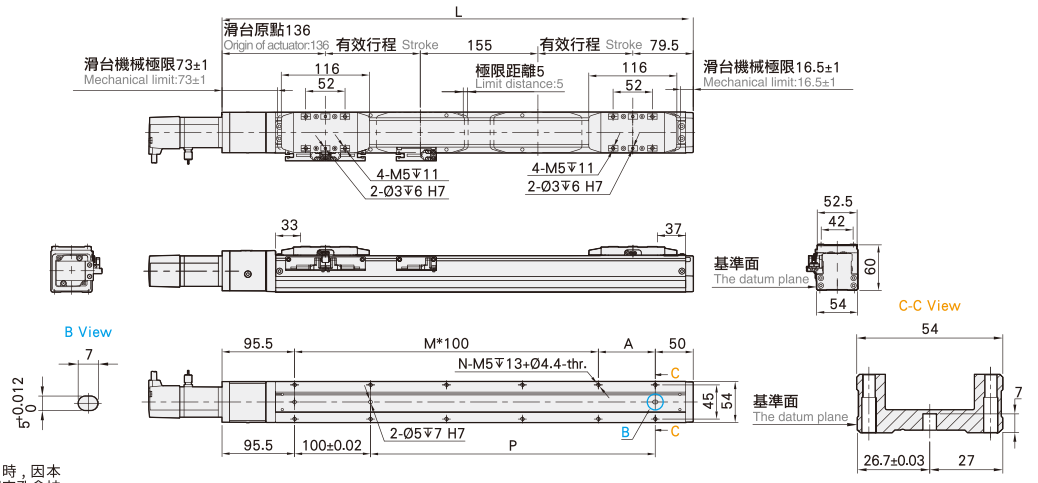

※行程 50 時，因本體上鎖式固定孔會被滑座遮住，僅能使用 4 支螺絲固定，建議客戶本體使用下鎖式固定孔鎖附。
When the stroke is 50mm, if fixing the body from the top to the bottom, the fixing hole will be blocked by slider and only can be uses 4 screws to fix;as a result, suggest that fixing actuator body from the bottom to the top.

有效行程 Stroke	25	50 ※	75	100	125	150	175	200	225	250	275	300	325
L	420.5	470.5	520.5	570.5	620.5	670.5	720.5	770.5	820.5	870.5	920.5	970.5	1020.5
A	75	25	75	25	75	25	75	25	75	25	75	25	75
M	2	3	3	4	4	5	5	6	6	7	7	8	8
N	8	10	10	12	12	14	14	16	16	18	18	20	20
P	175	225	275	325	375	425	475	525	575	625	675	725	775
KG	2.82	3.01	3.21	3.41	3.6	3.8	4	4.19	4.39	4.59	4.78	4.98	5.18

BM 馬達下折 Motor Bottom Side

2D CAD 3D CAD ● CAD图可至www.entak.cn下载 ●

單位 Unit : mm

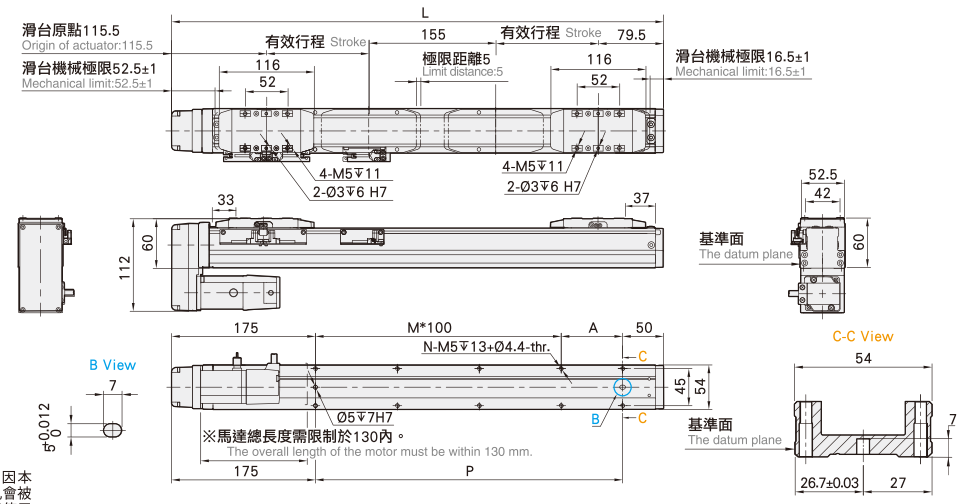

※行程 50 時，因本體上鎖式固定孔會被滑座遮住，僅能使用 4 支螺絲固定，建議客戶本體使用下鎖式固定孔鎖附。
When the stroke is 50mm, if fixing the body from the top to the bottom, the fixing hole will be blocked by slider and only can be uses 4 screws to fix;as a result, suggest that fixing actuator body from the bottom to the top.

有效行程 Stroke	25	50 ※	75	100	125	150	175	200	225	250	275	300	325
L	400	450	500	550	600	650	700	750	800	850	900	950	1000
A	75	25	75	25	75	25	75	25	75	25	75	25	75
M	1	2	2	3	3	4	4	5	5	6	6	7	7
N	6	8	8	10	10	12	12	14	14	16	16	18	18
P	175	225	275	325	375	425	475	525	575	625	675	725	775
KG	2.99	3.18	3.38	3.58	3.77	3.97	4.17	4.36	4.56	4.76	4.95	5.15	5.35

* 馬達下折時，若選用煞車馬達，或是超出馬達總長度限制時無法套用標準 PIN 孔，如有需求請洽我司業務。
When motor with brake assembled on lower side, or the total length over than spec limit, it may not use standard pinhole. Please contact our sales department if you need more information & requirement.

馬達左折 / 馬達右折
Motor Left Side / Motor Right Side

BL 馬達左折 Motor Left Side

2D CAD 3D CAD ● CAD图可至www.entak.cn下载 ●

單位 Unit : mm

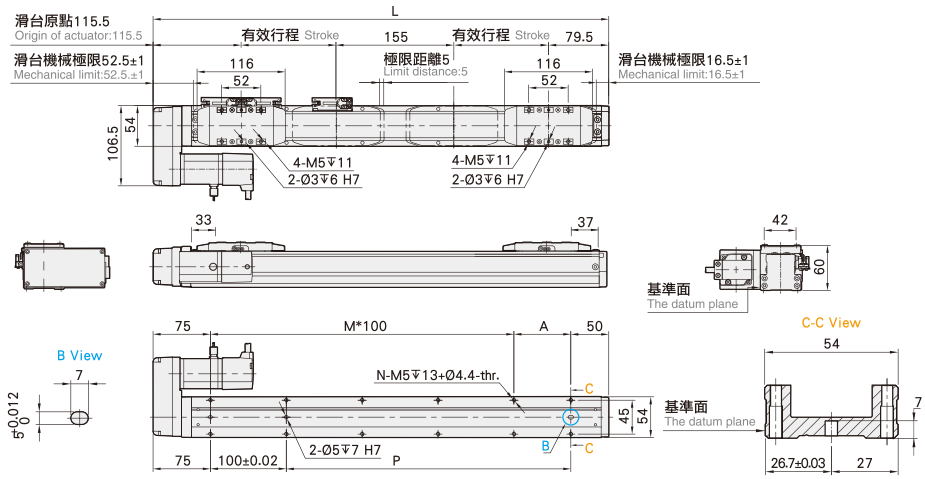

※行程 50 時，因本體上鎖式固定孔會被滑座遮住，僅能使用 4 支螺絲固定，建議客戶本體使用下鎖式固定孔鎖附。
When the stroke is 50mm, if fixing the body from the top to the bottom, the fixing hole will be blocked by slider and only can be uses 4 screws to fix;as a result, suggest that fixing actuator body from the bottom to the top.

有效行程 Stroke	25	50 ※	75	100	125	150	175	200	225	250	275	300	325
L	400	450	500	550	600	650	700	750	800	850	900	950	1000
A	75	25	75	25	75	25	75	25	75	25	75	25	75
M	2	3	3	4	4	5	5	6	6	7	7	8	8
N	8	10	10	12	12	14	14	16	16	18	18	20	20
P	175	225	275	325	375	425	475	525	575	625	675	725	775
KG	2.99	3.18	3.38	3.58	3.77	3.97	4.17	4.36	4.56	4.76	4.95	5.15	5.35

BR 馬達右折 Motor Right Side

2D CAD 3D CAD ● CAD图可至www.entak.cn下载 ●

單位 Unit : mm

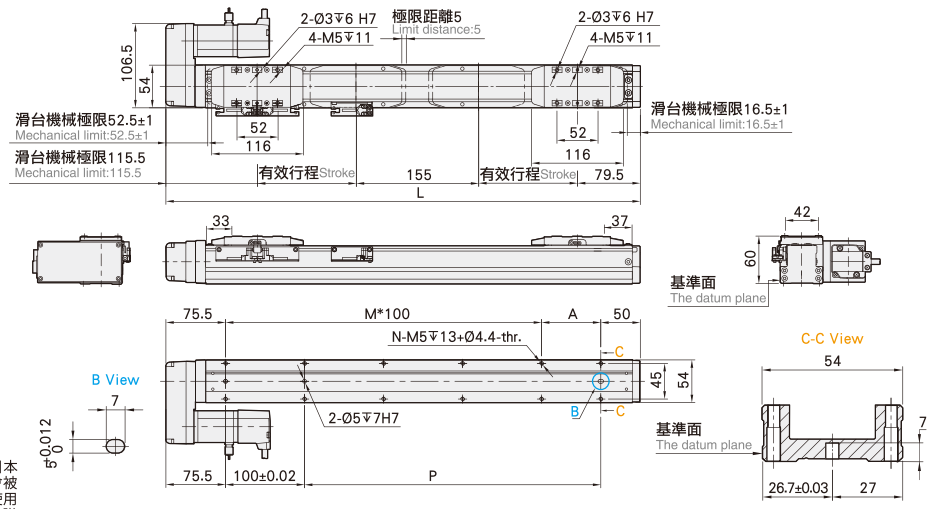

※行程 50 時，因本體上鎖式固定孔會被滑座遮住，僅能使用 4 支螺絲固定，建議客戶本體使用下鎖式固定孔鎖附。
When the stroke is 50mm, if fixing the body from the top to the bottom, the fixing hole will be blocked by slider and only can be uses 4 screws to fix;as a result, suggest that fixing actuator body from the bottom to the top.

有效行程 Stroke	25	50 ※	75	100	125	150	175	200	225	250	275	300	325
L	400	450	500	550	600	650	700	750	800	850	900	950	1000
A	75	25	75	25	75	25	75	25	75	25	75	25	75
M	2	3	3	4	4	5	5	6	6	7	7	8	8
N	8	10	10	12	12	14	14	16	16	18	18	20	20
P	175	225	275	325	375	425	475	525	575	625	675	725	775
KG	2.99	3.18	3.38	3.58	3.77	3.97	4.17	4.36	4.56	4.76	4.95	5.15	5.35

CGH8S 單軸/1-axis

▶ 軌道內嵌 Built-in Guideway ▶ 螺桿驅動 Ball Screw Drive

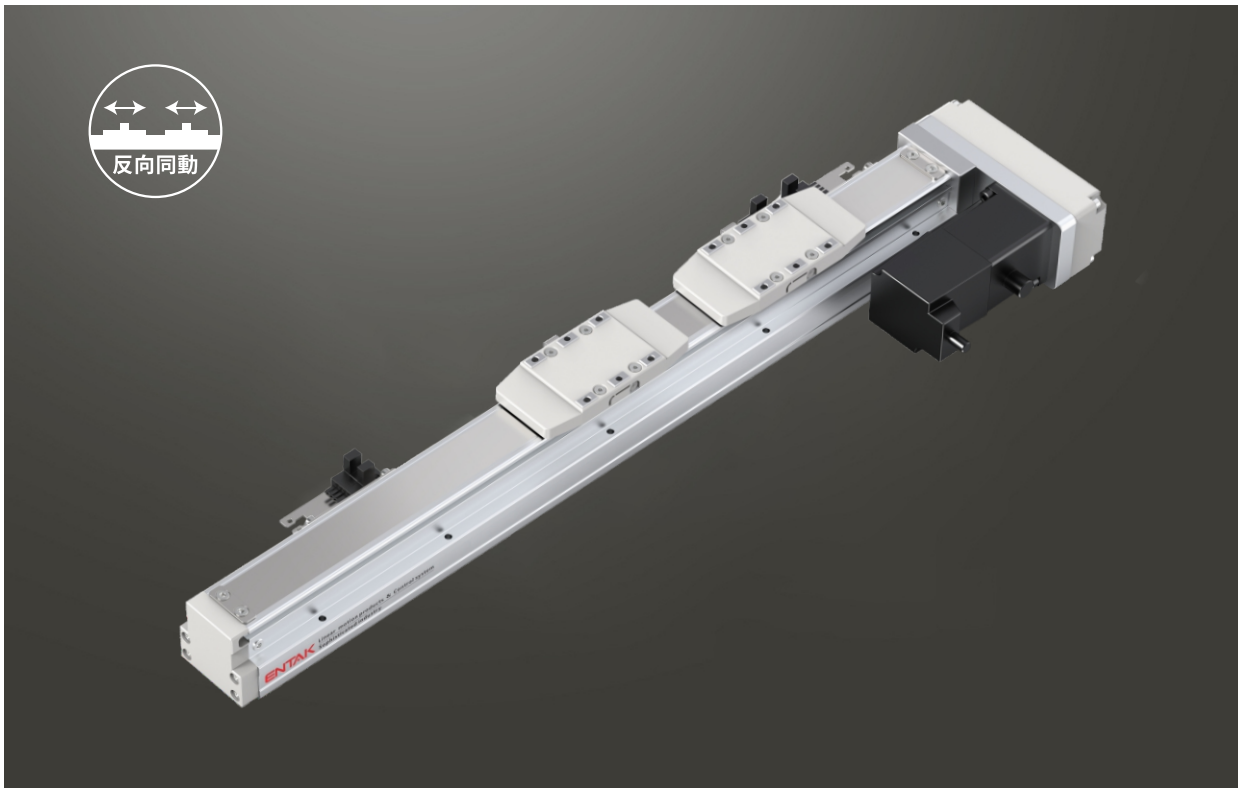

此圖僅供參考，出貨規格詳見尺寸圖面
The picture is just for the reference. Please check the the actual dimensions on the drawing.

最大行程 Maximum Stroke	最高速度 Maximum Speed	馬達容量 Motor Output	滾珠螺桿 Ball Screw
450mm	250mm/s	200W	⌀16mm

型號表示方式 Ordering Method

CGH8S - L5 - 100 - BC - M20B - C4 - 0001

本體型號 Model

特注式樣 Customization Order No.

行程 Stroke

25~450mm
間隔25 25 mm Pitch

螺桿導程 Ball Screw Lead

5	5mm

*反向同動只能對應導程5
Dual carriage synchronous movement in reverse direction can only fit at lead of 5mm.

馬達位置 Motor Position

BC	馬達外露 Motor Exposed
BM	馬達下折 Motor Bottom Side
BL	馬達左折 Motor Left Side
BR	馬達右折 Motor Right Side

馬達廠牌、功率 Motor Brand、Power Output

M	三菱 Mitsubishi	05	–	B
P	松下 Panasonic	10	–	
Y	安川 Yaskawa	20	200W	
T	台達 Delta	40	–	

*若無煞車則不表示。 *If No Brake,No Description.

原點感應器 Home Sensor

外掛型 Out Side	
C	馬達側 Motor Side
D	反馬達側 Opposite Motor Side
無 SENSOR No Sensor	
E	無 SENSOR No Sensor

*選擇行程25/50/75時，有以下限制：
When the stroke is 25 / 50 / 75mm the sensor installation has the following restrictions:
1. 原點與極限需放置於不同側。
Home sensor and limit sensor has to be installed on the different side of body.
2. 滑座左右兩側皆需安裝感應片。
Both sides of slider need to install the sensor trigger device.

端點極限感應器 Limit Sensor

外掛型 Out Side	
3	1只 1 Pc
4	2只 2 Pc
無 SENSOR No Sensor	
5	無 SENSOR No Sensor

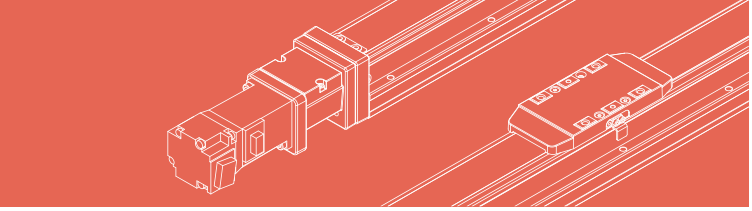

基本仕樣 Specification

規格 Spec	位置重複精度 Repeatability (mm)		±0.01
	螺桿導程 Ball Screw Lead (mm)		5
	最高速度 Maximum Speed (mm/s) ※1		250
	最大可搬重量 Maximum Payload	水平使用 Horizontal (kg)	50 (雙滑座 Dual carriage)
		垂直使用 Vertical (kg)	15 (雙滑座 Dual carriage)
	定格推力 Rated Thrust (N)		683
	標準行程 Stroke Pitch (mm) ※2		25-450mm / 25 間隔 25 mm Pitch
部品 Parts	AC 伺服馬達容量 AC Servo Motor Output (W)		200
	滾珠螺桿外徑 Ball Screw Ø (mm)		C7Ø16
	連軸器 Coupling (mm)		10X14/11 (註 1)
	原點感應器 Home Sensor	外掛 Outside	T74N2(NPN)

※1 馬達加減速設定 0.2 秒。
Acceleration and deacceleration value is set 0.2 second.
※2 反向同動只能對應導程 5。
Dual carriage synchronous movement in reverse direction can only fit at lead of 5mm.
註 1: 使用 Panasonic 200W 馬達時，馬達軸心為 ø11；其他廠牌，馬達軸心為 ø14。
Motor (200W) Shaft Diameter: Panasonic: 11mm; Other: 14mm.

感應器接線圖 < 原點及端點 > Sensor Layout

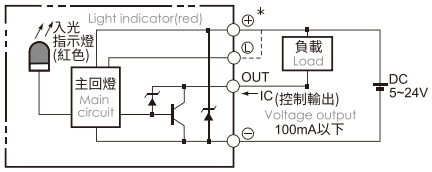

容許負載力距表 Allowable Overhang

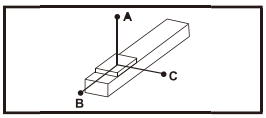

(單位 Unit : mm)

水平安裝 Horizontal Installation		A	B	C
導程 5 Lead	20kg	1560	153	237
	35kg	890	81	126
	50kg	550	53	82

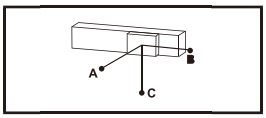

(單位 Unit : mm)

壁掛安裝 Wall Installation		A	B	C
導程 5 Lead	20kg	214	153	1435
	35kg	113	81	845
	50kg	74	53	506

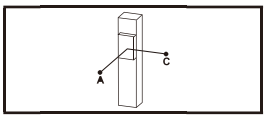

(單位 Unit : mm)

垂直安裝 Vertical Installation		A	C
導程 5 Lead	10kg	331	331
	15kg	220	220
	-	-	-

靜態容許負載慣量 Static Loading Moment

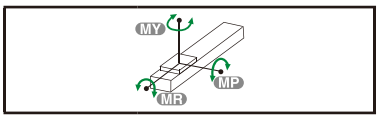

(單位 Unit : N.m)

MY	318
MP	318
MR	626

* 力距表所表示的數據，代表重心。
The torque value in the chart indicate the center of gravity.
* 符合型錄規範的正常使用下，保證壽命為 10000 公里。
Operation life is 10,000km when the product is using under the specified conditions.
* 倒吊使用無法套用標準規範，如有需求請洽詢我司業務。
Data information is not for ceiling-mount inverse use.
Contact us for the details if you want to apply ceiling-mount inverse usage.

搭配伺服馬達一覽表 Suitable Motor Brand

廠牌 Brand	馬達記號 Mark	煞車有無 Brake	馬達容量 Watt	電源電壓 AC-Voltage	伺服馬達型號 Motor Model	驅動器型號 Driver Model
三菱 Mitsubishi	M	無煞車 (水平仕樣) No Brake (Horizontal Type)	200	220	HG-KR23	MR-J4-20A
		有煞車 (垂直仕樣) With Brake (Vertical Type)	200	220	HG-KR23B	MR-J4-20A
松下 Panasonic	P	無煞車 (水平仕樣) No Brake (Horizontal Type)	200	220	MSMD022G1U	MADHT1507
		有煞車 (垂直仕樣) With Brake (Vertical Type)	200	220	MSMD022G1V	MADHT1507
台達 Delta	T	無煞車 (水平仕樣) No Brake (Horizontal Type)	200	220	ECMA-C20602ES	ASD-B20221-B
		有煞車 (垂直仕樣) With Brake (Vertical Type)	200	220	ECMA-C20602FS	ASD-B20221-B

馬達外露 / 馬達下折
Motor Exposed / Motor Bottom Side

BC 馬達外露 Motor Exposed

2D CAD 3D CAD ● CAD图可至www.entak.cn下载 ●

單位 Unit : mm

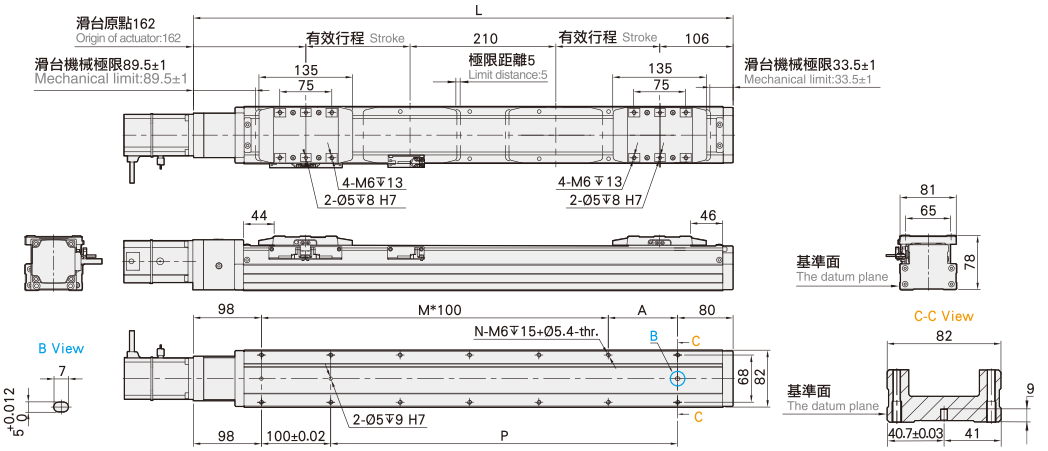

※行程 50 時，因本體上鎖式固定孔會被滑座遮住，僅能使用 4 支螺絲固定，建議客戶本體使用下鎖式固定孔鎖附。
When the stroke is 50mm, if fixing the body from the top to the bottom, the fixing hole will be blocked by slider and only can be uses 4 screws to fix;as a result, suggest that fixing actuator body from the bottom to the top.

有效行程 Stroke	25	50※	75	100	125	150	175	200	225	250	275	300	325	350	375	400	425	450
L	528	578	628	678	728	778	828	878	928	978	1028	1078	1128	1178	1228	1278	1328	1378
A	50	100	50	100	50	100	50	100	50	100	50	100	50	100	50	100	50	100
M	3	3	4	4	5	5	6	6	7	7	8	8	9	9	10	10	11	11
N	10	10	12	12	14	14	16	16	18	18	20	20	22	22	24	24	26	26
P	250	300	350	400	450	500	550	600	650	700	750	800	850	900	950	1000	1050	1100
KG	6.64	7.00	7.37	7.73	8.10	8.46	8.83	9.19	9.56	9.92	10.29	10.65	11.02	11.38	11.75	12.11	12.48	12.85

BM 馬達下折 Motor Bottom Side

2D CAD 3D CAD ● CAD图可至www.entak.cn下载 ●

單位 Unit : mm

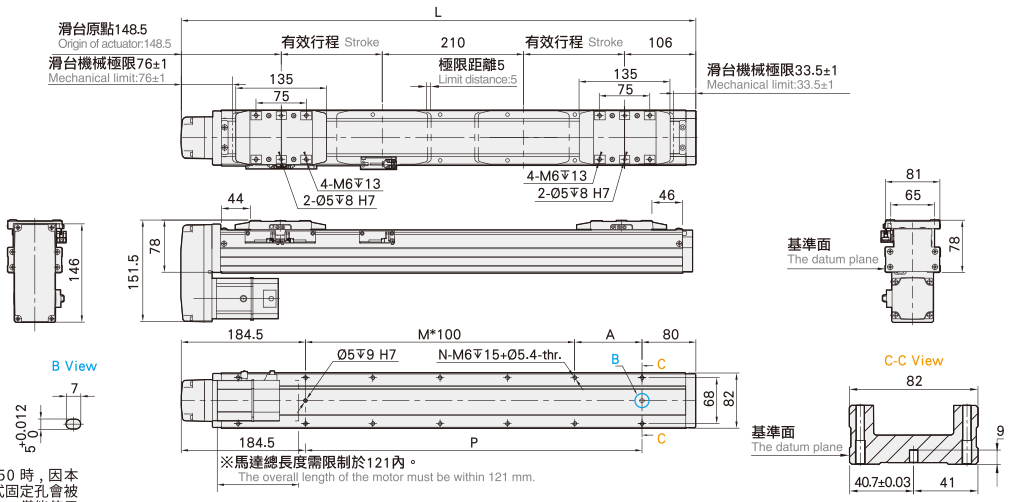

※行程 50 時，因本體上鎖式固定孔會被滑座遮住，僅能使用 4 支螺絲固定，建議客戶本體使用下鎖式固定孔鎖附。
When the stroke is 50mm, if fixing the body from the top to the bottom, the fixing hole will be blocked by slider and only can be uses 4 screws to fix;as a result, suggest that fixing actuator body from the bottom to the top.

有效行程 Stroke	25	50※	75	100	125	150	175	200	225	250	275	300	325	350	375	400	425	450
L	514.5	564.5	614.5	664.5	714.5	764.5	814.5	864.5	914.5	964.5	1014.5	1064.5	1114.5	1164.5	1214.5	1264.5	1314.5	1364.5
A	50	100	50	100	50	100	50	100	50	100	50	100	50	100	50	100	50	100
M	2	2	3	3	4	4	5	5	6	6	7	7	8	8	9	9	10	10
N	8	8	10	10	12	12	14	14	16	16	18	18	20	20	22	22	24	24
P	250	300	350	400	450	500	550	600	650	700	750	800	850	900	950	1000	1050	1100
KG	7.16	7.68	8.2	8.72	9.24	9.76	10.28	10.8	11.32	11.84	12.36	12.88	13.4	13.92	14.44	14.96	15.48	16.00

* 馬達下折時，若選用煞車馬達，或是超出馬達總長度限制時無法套用標準 PIN 孔，如有需求請洽我司業務。
When motor with brake assembled on lower side, or the total length over than spec limit, it may not use standard pinhole. Please contact our sales department if you need more information & requirement.

馬達左折 / 馬達右折
Motor Left Side / Motor Right Side

BL 馬達左折 Motor Left Side

2D CAD 3D CAD ● CAD图可至www.entak.cn下载 ●

單位 Unit : mm

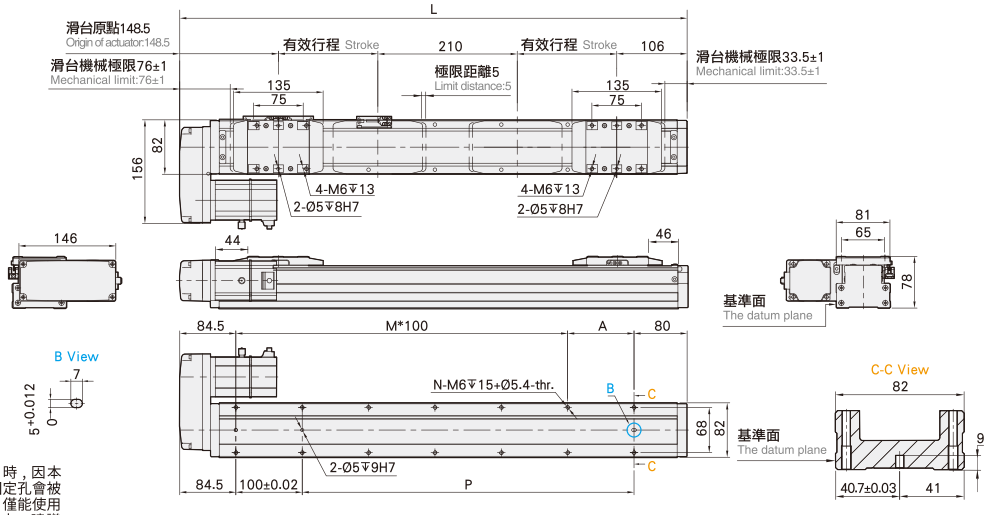

※行程 50 時，因本體上鎖式固定孔會被滑座遮住，僅能使用 4 支螺絲固定，建議客戶本體使用下鎖式固定孔鎖附。
When the stroke is 50mm, if fixing the body from the top to the bottom, the fixing hole will be blocked by slider and only can be uses 4 screws to fix;as a result, suggest that fixing actuator body from the bottom to the top.

有效行程 Stroke	25	50 ※	75	100	125	150	175	200	225	250	275	300	325	350	375	400	425	450
L	514.5	564.5	614.5	664.5	714.5	764.5	814.5	864.5	914.5	964.5	1014.5	1064.5	1114.5	1164.5	1214.5	1264.5	1314.5	1364.5
A	50	100	50	100	50	100	50	100	50	100	50	100	50	100	50	100	50	100
M	3	3	4	4	5	5	6	6	7	7	8	8	9	9	10	10	11	11
N	10	10	12	12	14	14	16	16	18	18	20	20	22	22	24	24	26	26
P	250	300	350	400	450	500	550	600	650	700	750	800	850	900	950	1000	1050	1100
KG	7.16	7.68	8.2	8.72	9.24	9.76	10.28	10.8	11.32	11.84	12.36	12.88	13.4	13.92	14.44	14.96	15.48	16.00

BR 馬達右折 Motor Right Side

2D CAD 3D CAD ● CAD图可至www.entak.cn下载 ●

單位 Unit : mm

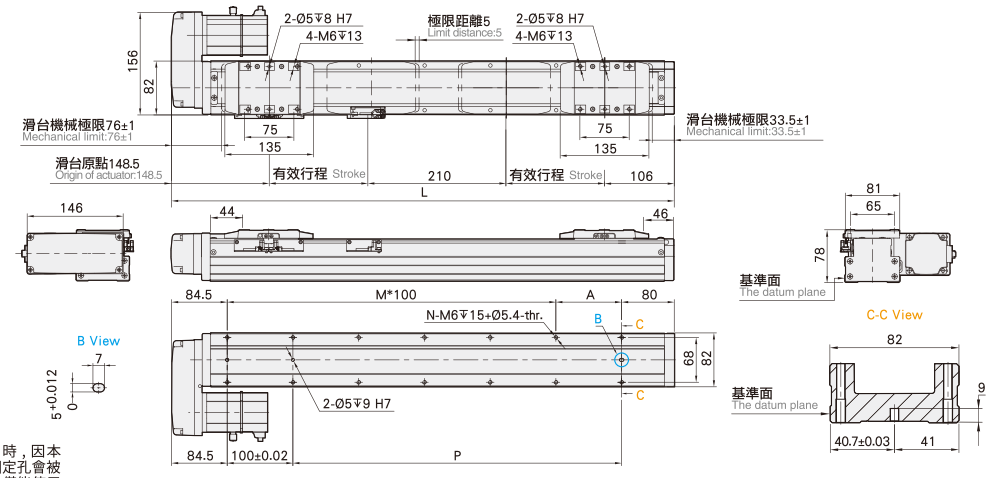

※行程 50 時，因本體上鎖式固定孔會被滑座遮住，僅能使用 4 支螺絲固定，建議客戶本體使用下鎖式固定孔鎖附。
When the stroke is 50mm, if fixing the body from the top to the bottom, the fixing hole will be blocked by slider and only can be uses 4 screws to fix;as a result, suggest that fixing actuator body from the bottom to the top.

有效行程 Stroke	25	50 ※	75	100	125	150	175	200	225	250	275	300	325	350	375	400	425	450
L	514.5	564.5	614.5	664.5	714.5	764.5	814.5	864.5	914.5	964.5	1014.5	1064.5	1114.5	1164.5	1214.5	1264.5	1314.5	1364.5
A	50	100	50	100	50	100	50	100	50	100	50	100	50	100	50	100	50	100
M	3	3	4	4	5	5	6	6	7	7	8	8	9	9	10	10	11	11
N	10	10	12	12	14	14	16	16	18	18	20	20	22	22	24	24	26	26
P	250	300	350	400	450	500	550	600	650	700	750	800	850	900	950	1000	1050	1100
KG	7.16	7.68	8.2	8.72	9.24	9.76	10.28	10.8	11.32	11.84	12.36	12.88	13.4	13.92	14.44	14.96	15.48	16.00

CGH8S 單軸/1-axis

▶ 軌道內嵌 Built-in Guideway ▶ 螺桿驅動 Ball Screw Drive

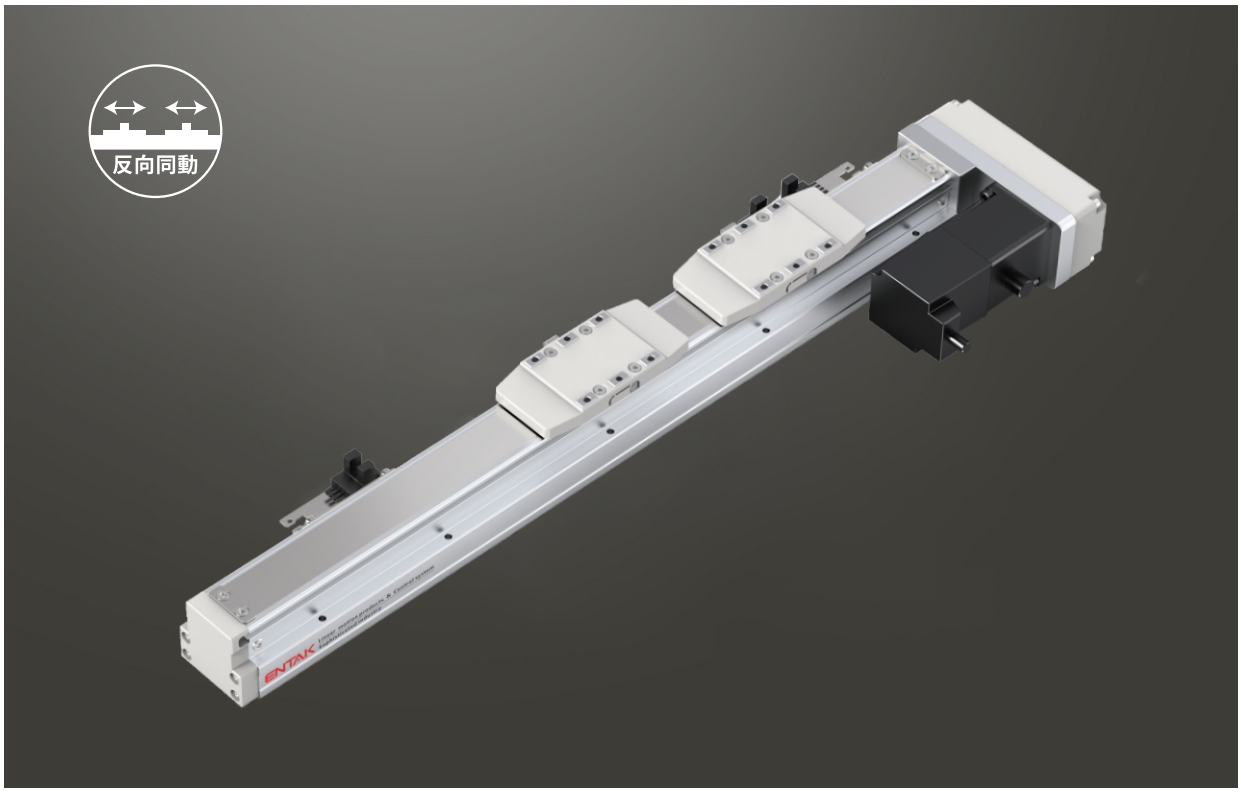

此圖僅供參考，出貨規格詳見尺寸圖面
The picture is just for the reference. Please check the the actual dimensions on the drawing.

最大行程 Maximum Stroke	最高速度 Maximum Speed	馬達容量 Motor Output	滾珠螺桿 Ball Screw
450mm	250mm/s	400W	⌀16mm

型號表示方式 Ordering Method

CGH8S - L5 - 100 - BC - M40B - C4 - 0001

本體型號 Model

行程 Stroke

25~450mm
間隔25 25 mm Pitch

螺桿導程 Ball Screw Lead

5	5mm

*反向同動只能對應導程5
Dual carriage synchronous movement in reverse direction can only fit at lead of 5mm.

馬達位置 Motor Position

BC	馬達外露 Motor Exposed
BM	馬達下折 Motor Bottom Side
BL	馬達左折 Motor Left Side
BR	馬達右折 Motor Right Side

馬達廠牌、功率 Motor Brand、Power Output

M	三菱 Mitsubishi	05	–	B
P	松下 Panasonic	10	–	
Y	安川 Yaskawa	20	–	
T	台達 Delta	40	400W	

*若無煞車則不表示。 *If No Brake,No Description.

原點感應器 Home Sensor

外掛型 Out Side	
C	馬達側 Motor Side
D	反馬達側 Opposite Motor Side
無 SENSOR No Sensor	
E	無 SENSOR No Sensor

*選擇行程25/50/75時，有以下限制：
When the stroke is 25 / 50 / 75mm the sensor installation has the following restrictions:
1. 原點與極限需放置於不同側。
Home sensor and limit sensor has to be installed on the different side of body.
2. 滑座左右兩側皆需安裝感應片。
Both sides of slider need to install the sensor trigger device.

端點極限感應器 Limit Sensor

外掛型 Out Side	
3	1只 1 Pc
4	2只 2 Pc
無 SENSOR No Sensor	
5	無 SENSOR No Sensor

特注式樣 Customization Order No.

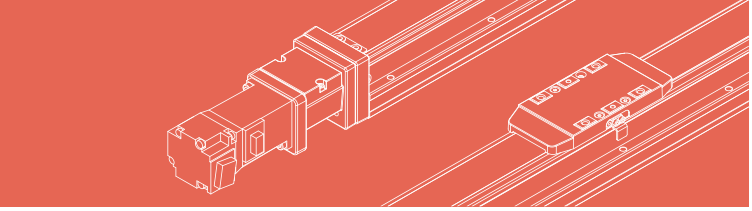

基本仕樣 Specification

規格 Spec	位置重複精度 Repeatability (mm)		±0.01
	螺桿導程 Ball Screw Lead (mm)		5
	最高速度 Maximum Speed (mm/s) ※1		250
	最大可搬重量 Maximum Payload	水平使用 Horizontal (kg)	50 (雙滑座 Dual carriage)
		垂直使用 Vertical (kg)	15 (雙滑座 Dual carriage)
	定格推力 Rated Thrust (N)		1388
	標準行程 Stroke Pitch (mm) ※2		25-450mm / 25 間隔 25 mm Pitch
部品 Parts	AC 伺服馬達容量 AC Servo Motor Output (W)		400
	滾珠螺桿外徑 Ball Screw Ø (mm)		C7Ø16
	連軸器 Coupling (mm)		10X14
	原點感應器 Home Sensor	外掛 Outside	T74N2(NPN)

※1 馬達加減速設定 0.2 秒。
Acceleration and deacceleration value is set 0.2 second.
※2 反向同動只能對應導程 5。
Dual carriage synchronous movement in reverse direction can only fit at lead of 5mm.

感應器接線圖 < 原點及端點 > Sensor Layout

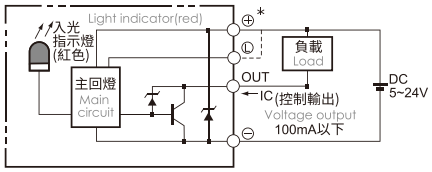

容許負載力距表 Allowable Overhang

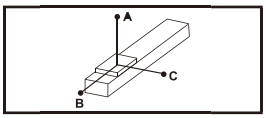

(單位 Unit : mm)

水平安裝 Horizontal Installation		A	B	C
導程 5 Lead	20kg	1560	153	237
	35kg	890	81	126
	50kg	550	53	82

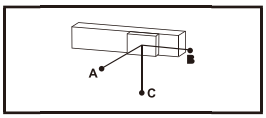

(單位 Unit : mm)

壁掛安裝 Wall Installation		A	B	C
導程 5 Lead	20kg	214	153	1435
	35kg	113	81	845
	50kg	74	53	506

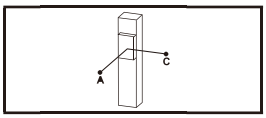

(單位 Unit : mm)

垂直安裝 Vertical Installation		A	C
導程 5 Lead	10kg	331	331
	15kg	220	220
	-	-	-

靜態容許負載慣量 Static Loading Moment

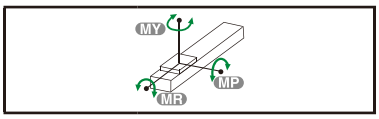

(單位 Unit : N.m)

MY	318
MP	318
MR	626

* 力距表所表示的數據，代表重心。
The torque value in the chart indicate the center of gravity.
* 符合型錄規範的正常使用下，保證壽命為 10000 公里。
Operation life is 10,000km when the product is using under the specified conditions.
* 倒吊使用無法套用標準規範，如有需求請洽詢我司業務。
Data information is not for ceiling-mount inverse use.
Contact us for the details if you want to apply ceiling-mount inverse usage.

搭配伺服馬達一覽表 Suitable Motor Brand

廠牌 Brand	馬達記號 Mark	煞車有無 Brake	馬達容量 Watt	電源電壓 AC-Voltage	伺服馬達型號 Motor Model	驅動器型號 Driver Model
三菱 Mitsubishi	M	無煞車 (水平仕樣) No Brake (Horizontal Type)	400	220	HG-KR43	MR-J4-40A
		有煞車 (垂直仕樣) With Brake (Vertical Type)	400	220	HG-KR43B	MR-J4-40A
松下 Panasonic	P	無煞車 (水平仕樣) No Brake (Horizontal Type)	400	220	MHMD042G1U	MBDHT2510
		有煞車 (垂直仕樣) With Brake (Vertical Type)	400	220	MHMD042G1V	MBDHT2510
台達 Delta	T	無煞車 (水平仕樣) No Brake (Horizontal Type)	400	220	ECMA-C20604ES	ASD-B20421-B
		有煞車 (垂直仕樣) With Brake (Vertical Type)	400	220	ECMA-C20604FS	ASD-B20421-B

馬達外露 / 馬達下折
Motor Exposed / Motor Bottom Side

BC 馬達外露 Motor Exposed

2D CAD 3D CAD ● CAD图可至www.entak.cn下载 ●

單位 Unit : mm

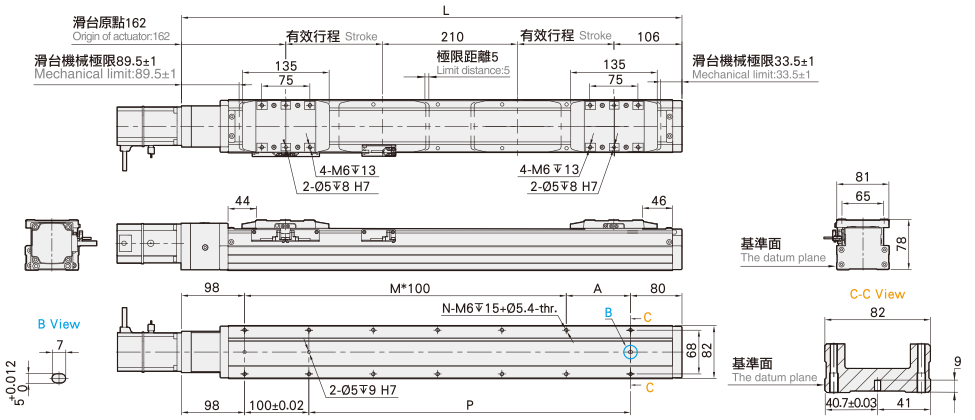

※行程 50 時，因本體上鎖式固定孔會被滑座遮住，僅能使用 4 支螺絲固定，建議客戶本體使用下鎖式固定孔鎖附。
When the stroke is 50mm, if fixing the body from the top to the bottom, the fixing hole will be blocked by slider and only can be uses 4 screws to fix;as a result, suggest that fixing actuator body from the bottom to the top.

有效行程 Stroke	25	50※	75	100	125	150	175	200	225	250	275	300	325	350	375	400	425	450
L	528	578	628	678	728	778	828	878	928	978	1028	1078	1128	1178	1228	1278	1328	1378
A	50	100	50	100	50	100	50	100	50	100	50	100	50	100	50	100	50	100
M	3	3	4	4	5	5	6	6	7	7	8	8	9	9	10	10	11	11
N	10	10	12	12	14	14	16	16	18	18	20	20	22	22	24	24	26	26
P	250	300	350	400	450	500	550	600	650	700	750	800	850	900	950	1000	1050	1100
KG	6.64	7.00	7.37	7.73	8.10	8.46	8.83	9.19	9.56	9.92	10.29	10.65	11.02	11.38	11.75	12.11	12.48	12.85

BM 馬達下折 Motor Bottom Side

2D CAD 3D CAD ● CAD图可至www.entak.cn下载 ●

單位 Unit : mm

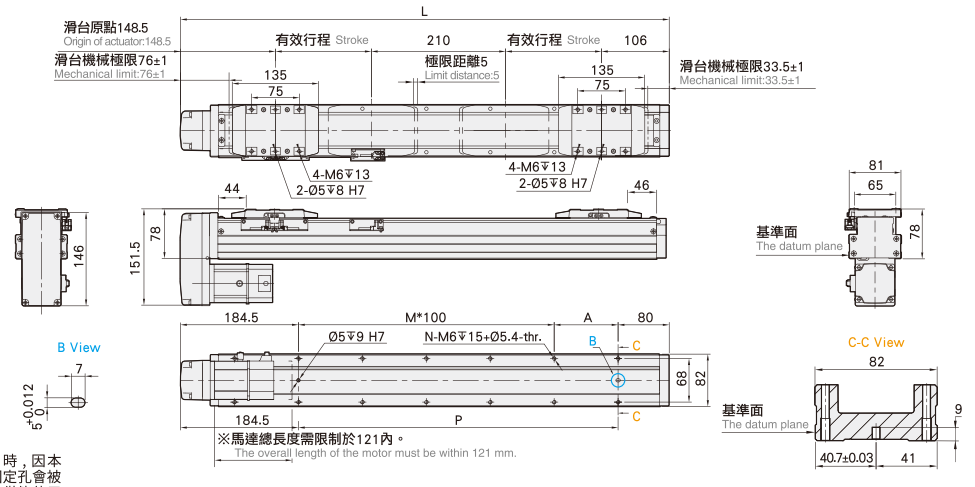

※行程 50 時，因本體上鎖式固定孔會被滑座遮住，僅能使用 4 支螺絲固定，建議客戶本體使用下鎖式固定孔鎖附。
When the stroke is 50mm, if fixing the body from the top to the bottom, the fixing hole will be blocked by slider and only can be uses 4 screws to fix;as a result, suggest that fixing actuator body from the bottom to the top.

有效行程 Stroke	25	50※	75	100	125	150	175	200	225	250	275	300	325	350	375	400	425	450
L	514.5	564.5	614.5	664.5	715.5	764.5	814.5	864.5	914.5	964.5	1014.5	1064.5	1114.5	1164.5	1214.5	1264.5	1314.5	1364.5
A	50	100	50	100	50	100	50	100	50	100	50	100	50	100	50	100	50	100
M	2	2	3	3	4	4	5	5	6	6	7	7	8	8	9	9	10	10
N	8	8	10	10	12	12	14	14	16	16	18	18	20	20	22	22	24	24
P	250	300	350	400	450	500	550	600	650	700	750	800	850	900	950	1000	1050	1100
KG	7.16	7.68	8.2	8.72	9.24	9.76	10.28	10.8	11.32	11.84	12.36	12.88	13.4	13.92	14.44	14.96	15.48	16.00

* 馬達下折時，若選用煞車馬達，或是超出馬達總長度限制時無法套用標準 PIN 孔，如有需求請洽我司業務。
When motor with brake assembled on lower side, or the total length over than spec limit, it may not use standard pinhole. Please contact our sales department if you need more information & requirement.

馬達左折 / 馬達右折
Motor Left Side / Motor Right Side

BL 馬達左折 Motor Left Side

2D CAD 3D CAD ● CAD图可至www.entak.cn下载 ●

單位 Unit : mm

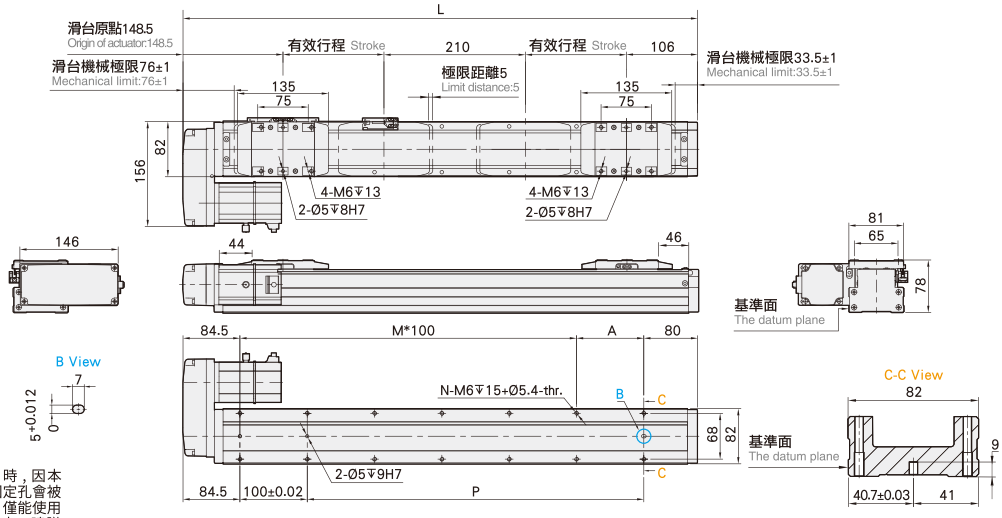

※行程 50 時，因本體上鎖式固定孔會被滑座遮住，僅能使用 4 支螺絲固定，建議客戶本體使用下鎖式固定孔鎖附。
When the stroke is 50mm, if fixing the body from the top to the bottom, the fixing hole will be blocked by slider and only can be uses 4 screws to fix;as a result, suggest that fixing actuator body from the bottom to the top.

有效行程 Stroke	25	50※	75	100	125	150	175	200	225	250	275	300	325	350	375	400	425	450
L	514.5	564.5	614.5	664.5	715.5	764.5	814.5	864.5	914.5	964.5	1014.5	1064.5	1114.5	1164.5	1214.5	1264.5	1314.5	1364.5
A	50	100	50	100	50	100	50	100	50	100	50	100	50	100	50	100	50	100
M	3	3	4	4	5	5	6	6	7	7	8	8	9	9	10	10	11	11
N	10	10	12	12	14	14	16	16	18	18	20	20	22	22	24	24	26	26
P	250	300	350	400	450	500	550	600	650	700	750	800	850	900	950	1000	1050	1100
KG	7.16	7.68	8.2	8.72	9.24	9.76	10.28	10.8	11.32	11.84	12.36	12.88	13.4	13.92	14.44	14.96	15.48	16.00

BR 馬達右折 Motor Right Side

2D CAD 3D CAD ● CAD图可至www.entak.cn下载 ●

單位 Unit : mm

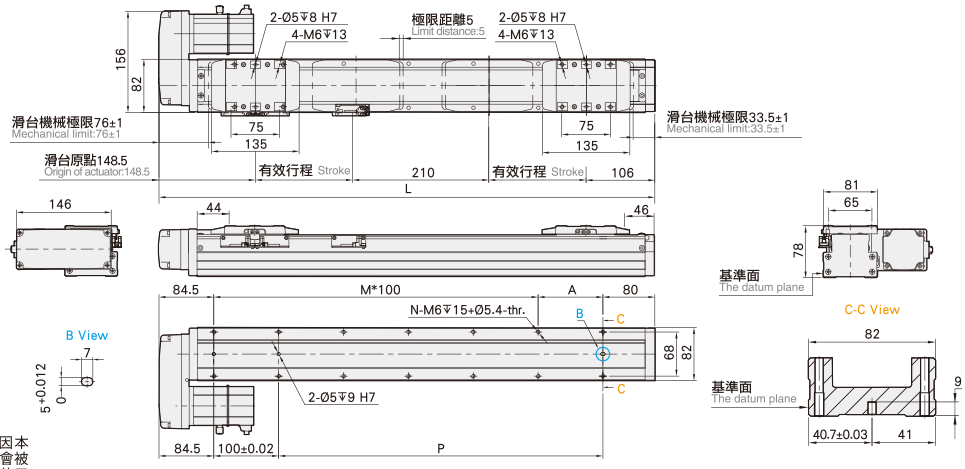

※行程 50 時，因本體上鎖式固定孔會被滑座遮住，僅能使用 4 支螺絲固定，建議客戶本體使用下鎖式固定孔鎖附。
When the stroke is 50mm, if fixing the body from the top to the bottom, the fixing hole will be blocked by slider and only can be uses 4 screws to fix;as a result, suggest that fixing actuator body from the bottom to the top.

有效行程 Stroke	25	50※	75	100	125	150	175	200	225	250	275	300	325	350	375	400	425	450
L	514.5	564.5	614.5	664.5	715.5	764.5	814.5	864.5	914.5	964.5	1014.5	1064.5	1114.5	1164.5	1214.5	1264.5	1314.5	1364.5
A	50	100	50	100	50	100	50	100	50	100	50	100	50	100	50	100	50	100
M	3	3	4	4	5	5	6	6	7	7	8	8	9	9	10	10	11	11
N	10	10	12	12	14	14	16	16	18	18	20	20	22	22	24	24	26	26
P	250	300	350	400	450	500	550	600	650	700	750	800	850	900	950	1000	1050	1100
KG	7.16	7.68	8.2	8.72	9.24	9.76	10.28	10.8	11.32	11.84	12.36	12.88	13.4	13.92	14.44	14.96	15.48	16.00