ENTAK
Quality and Innovation

CGB MODULE CGB
内嵌皮带滑台

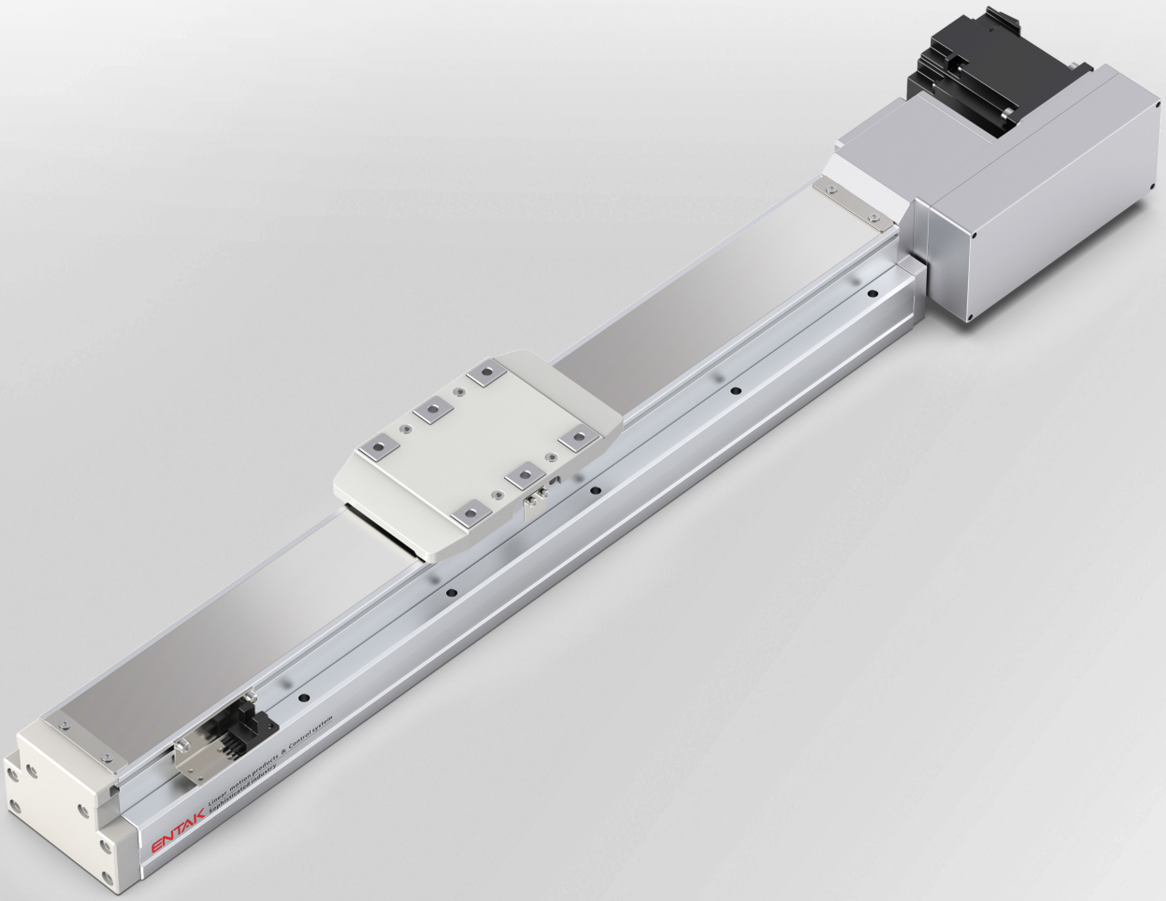

Ball Screw Driven

螺桿驅動

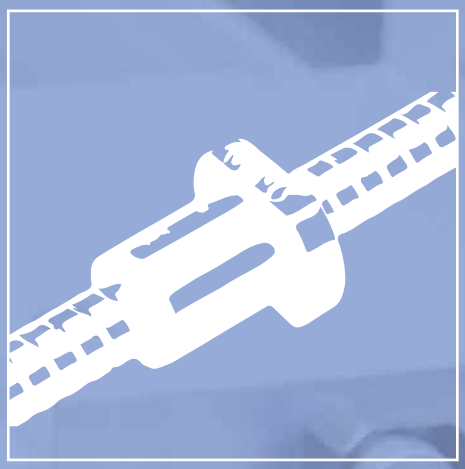

高精度。高荷重

High Accuracy, High Payload

螺桿驅動模組可輕易達到高精度使用需求，並穩定運轉，
確保螺桿、滑軌的使用壽命及組裝品質。
重複定位精度可高達±0.005mm - ±0.01mm。
小荷重 5kg 到大荷重 150kg。
都可輕鬆對應使用需求，在自動化市場的領域中都看得
到，使用範圍及用途可說相當廣泛。

Ball screw driven module design can provides the high accuracy and steady movement.
Also secure the reliability and quality.
Providing the ± 0.01mm of the repeatability.
This series can support the payload form 5kg to 150kg, which could be applied widely.

螺桿系列模組
Ball Screw Type Module

主要用途 Main Usage:

多運用於工作定位、夾取、搬運、插件等產能自動化。
Positioning, Pick and place, Carrying, Press-fitting.

運用範圍 Applications:

▲電子部品組裝 Electronic device assemble
▲液體注入填充裝置 Liquid filling
▲點熔接裝置 Welding
▲電路板與晶圓盒定位插入裝置 Press-fitting of Circuit Board and Wafer Box
▲物件整列靠齊 Unit arrangement.

產業 Industries:

■TFT-LCD液晶面板設備 TFT-LCD
■半導體設備 Semiconductor
■LED線上設備 LED
■太陽能設備 Solar energy

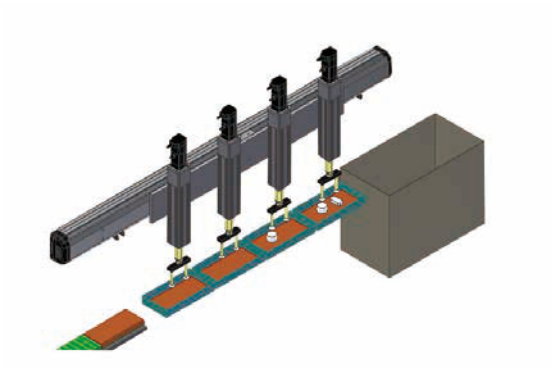

軌道內嵌式螺桿系列
Built-in Linear Motion Guide Ball Screw Actuator
CGH Series

螺桿系列
Standard Ball Screw Actuator
NC Series

軌道內嵌推桿式螺桿系列
Rod Type Built-in Linear Motion Guide Ball Screw Actuator
CTY Series

內部結構圖- 轨道内嵌式皮带滑台

Inner Structure Track-embedded belt slide

高精度内嵌式滚珠导轨 High-precision inline ball guide

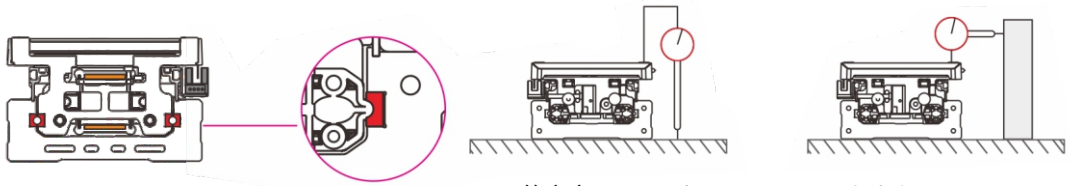

嵌入式滚珠导轨
Embedded Bell Guide

等高度0.03mm/m
Equal height

直线度0.03mm/m
Embedded Bell Guide

可调整皮带张力 Adjustable belt tension

不用拆开，即可调整皮带张力。
Do not disassemble,you can adjust the belt tension.

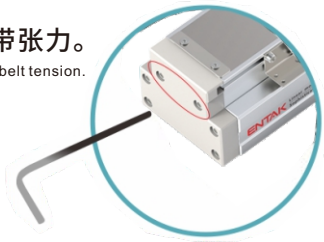

New

滑座特注 Various slide options

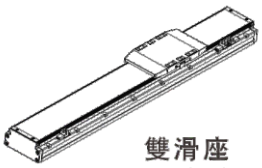

雙滑座
(單動型)

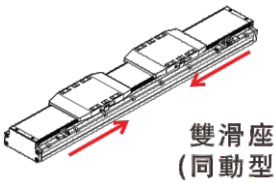

雙滑座
(同動型)

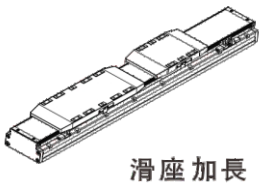

滑座加長

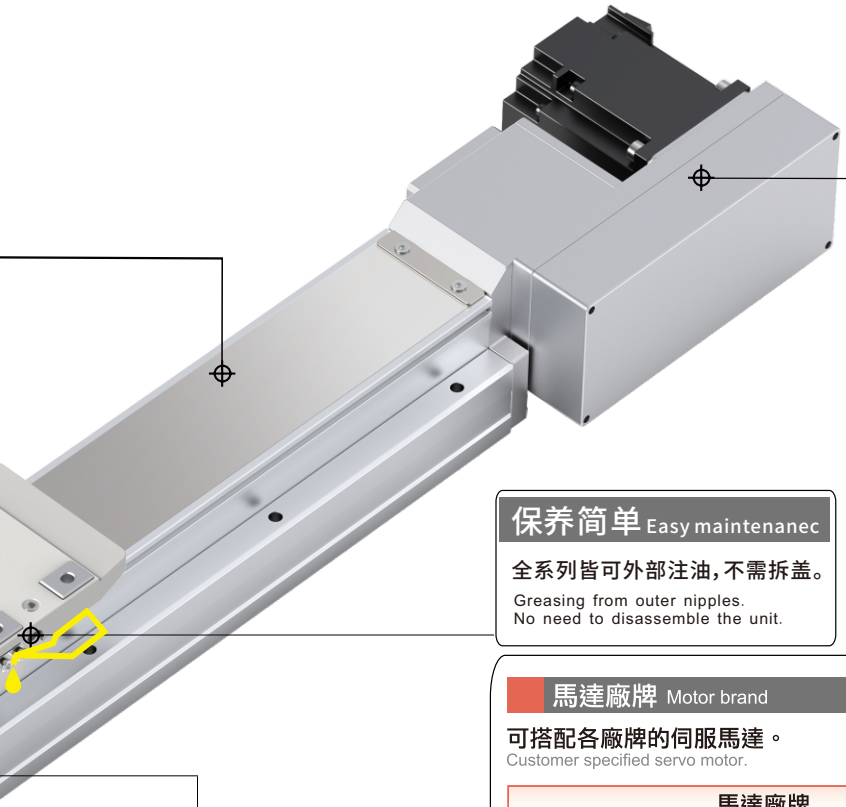

保养简单 Easy maintenanec

全系列皆可外部注油，不需拆盖。

Greasing from outer nipples.
No need to disassemble the unit.

馬達廠牌 Motor brand

可搭配各廠牌的伺服馬達。

Customer specified servo motor.

馬達廠牌 Standard Suitable Motor brands			
三菱 Mitsubishi	松下 Panasonic	安川 Yaskawa	台達 Delta

◎其他馬達廠牌規格，請聯絡業務人員。

◎Please consult with our sales personnel for other motor specifications.

馬達安裝位置 Motor install options

多方向馬達安裝位置可供選擇，讓機台設計更有彈性。

Multiple motor installation positions provides the flexibility for machine design

多方向馬達安裝位置可供選擇，讓機台設計更有彈性。

減速機構（標準型）自帶減速比1:2.5

R馬達右折　L馬達左折　LU馬達左上折　LD馬達左下折　RU馬達右上折　RD馬達右下折

無減速機構（馬達直結）　泛用型減速機（市販品）

L2馬達左折　R2馬達右折　R1馬達右折　L1馬達左折

皮帶選擇 Belt options

可依據使用場合來選擇適用的皮帶種類。

PU皮帶

橡膠皮帶

比較表

	PU皮帶	橡胶皮带
規格	AT5,內含鋼絲	5GT,內含玻璃纖維
使用场合	無塵室使用	一般環境使用
优点	发尘量小	噪音小
缺点	噪音大	發塵量多

訂購型號說明- 單軸

Ordering method-Single axis

NC130 - L 20 - 650 -

本體型號
Model

一般環境螺桿型 Standard Ball Screw	CGH3	輕負荷 Low Payload
	CGH4	輕負荷 Low Payload
	CGH5	輕負荷 Low Payload
	CGH8	中負荷 Middle Payload
	CGH12	中負荷 Middle Payload
	CGH5S	輕負荷 Low Payload
	CGH8S	中負荷 Middle Payload
	CGB5	輕負荷 Low Payload
	CGB8	中負荷 Middle Payload
	CGB12	中負荷 Middle Payload
	CTY5	輕負荷 Low Payload
	CTY8	中負荷 Middle Payload
	NC80	中負荷 Middle Payload
	NC100	中負荷 Middle Payload
	NC120	中負荷 Middle Payload
	NC130	中負荷 Middle Payload
	NC170	重負荷 Heavy Payload
	NC220	超重負荷 S uper Heavy Payload
	NC170M	重負荷 Heavy Payload
	NC220M	超重負荷 Super Heavy Payload
一般環境皮帶型 Standard Belt	NK100	輕負荷 Low Payload
	NK130	高負荷 H igh Payload
	NK170	重負荷 Heavy Payload
	NK220	重負荷 Heavy Payload
無塵環境螺桿型 Clean Room Ball Screw	NF50	輕負荷 Low Payload
	NF65	輕負荷 Low Payload
	NF100	中負荷 Middle Payload
	NF130	中負荷 Middle Payload
	NF170	重負荷 Heavy Payload
	NF220	重負荷 Heavy Payload
無塵環境皮帶型 Clean Room Belt	NT65	輕負荷 Low Payload
	NT100	中負荷 Middle Payload
	NT130	中負荷 Middle Payload
	NT170	重負荷 Heavy Payload
	NT220	重負荷 Heavy Payload
	NM65	輕負荷 Low Payload
	NM80	中負荷 Middle Payload
	NM110	重負荷 Heavy Payload

導程
Lead

螺桿型 Ball Screw Type	
02	2mm
05	5mm
06	6mm
10	10mm
20	20mm
25	25mm
32	32mm
40	40mm
皮帶型 Belt Type	
32	32mm
40	40mm
100	100mm

螺桿/皮帶型式
Ball Screw/Belt Type

螺桿驅動 Ball Screw Type	
L	標準台製 Standard
皮帶型式 Belt Type	
L	無塵皮帶 PU Belt
X	橡膠皮帶 Rubber Belt

行程
Stroke

有效行程 Stroke	
螺桿外徑 Ball Screw Cuter Diameter	標準行程 Standard Stroke
Ø10mm	50~800mm (無特注)
Ø12mm	50~800mm (無特注)
Ø16mm	50~1100mm (特注1250mm)
Ø20mm	50~1250mm (特注1450mm)
Ø25mm	50~1500mm (特注1650mm)

BC-M40B-C4-0001

特注式樣
Customization Order No.

馬達位置
Motor Position

螺桿型 Ball Screw Type	
M	馬達直結 Motor Hidden In
BC	馬達外露 Motor Exposed
BL	馬達左折 Motor Left Side
BR	馬達右折 Motor Right Side
BM	馬達下折 Motor Bottom Side
皮帶型 Belt Type	
BW	馬達上折 Motor Top Side
BM	馬達下折 Motor Bottom Side
L	馬達左折 Motor Left Side
LU	馬達左上折 Motor Left Upper Side
LD	馬達左下折 Motor Left Lower Side
R	馬達右折 Motor Right Side
RU	馬達右上折 Motor Right Upper Side
RD	馬達右下折 Motor Right Lower Side
LT	馬達直結左折 Reducer With Motor Left Side
LL	馬達出軸心左折 Motor Shaft Left Side
RT	馬達直結右折 Reducer With Motor Right Side
RR	馬達出軸心右折 Motor Shaft Right Side

原點感應器
Home Sensor

內置型 Inside	
A	馬達側 Motor Side
B	反馬達側 Opposite Motor Side
外掛型 Outside	
C	馬達側 Motor Side
D	反馬達側 Opposite Motor Side
無 SENSOR No Sensor	
E	無 SENSOR No Sensor

端點極限感應器
Limit Sens

內置型 Inside	
1	1只 1 Pc
2	2只 2 Pc
外掛型 Outside	
3	1只 1 Pc
4	2只 2 Pc
無 SENSOR No Sensor	
5	無 SENSOR No Sensor

馬達廠牌、功率、煞車
Motor Brand、Power Output、Brake

伺服馬達 Servo Motor				
馬達廠牌 Motor Brand		功率 Power Output(w)		煞車 Brake*1
P	松下 Panasonic	10	100W	B
T	台達 Delta	20	200W	–
Y	安川 Yaskawa	40	400W	–
M	三菱 Mitsubishi	75	750W	–

步進馬達 Stepping Motor		
馬達廠牌 Motor Brand	功率 Power Output(W)	
多摩川 Tamagawa	42M	2相-TS3617N3E8
	57M	2相-TS3653N1E2
東　方 Oriental	42M	PK245-01A
	57M	PK264-02A
三　洋 Sanyo	42M	2相-103H5209-0440
	57M	2相-103H7121-0140

*1：若無煞車則不表示。
If no brake, no description.

訂購型號說明-多軸

Ordering method-Mulit axis

XYGH876 - A 1 - 650 -

本體型號
Model

各軸規格 Axis Spec	
XYGH	一般環境螺桿驅動 Standard Ball Screw
XYC	一般環境螺桿驅動 Standard Ball Screw
XYK	一般環境皮帶驅動 Standard Belt
0	無軸 Non
1	NF50 / NT50 / CGH4
2	NF65 / NT65 / CGH5
3	CGH8/NC100/NK100/NF100/NT100
4	CGH12
5	NC130-单滑块
6	NC130 / NK130 / NF130 / NT130
7	NC170 / NK170 / NF170 / NT170
8	NC220 / NK220 / NF220 / NT220

連結(組合)方向
Combination Direction

1
2
3
4

連結方式
Combination

A	懸臂型 Arm Type
G	龍門型 Gantry Type
P	極座標型 Pole Type
F	十字型 XZ Type

X軸行程 *1
X-axis Stroke

150-3500 mm

*1：依各規格而異
Depends on different specifications.

400-400-M-C-0001

特注式樣
Customization Order No.

Y軸行程*1
Y-axis Stroke

50-1050mm

Z軸行程*1
Z-axis Stroke

50-950mm

出貨方式
Delivery Methode

C	連結出貨 By Set
K	單軸出貨 By Kit

馬達廠牌
Motor Brand

伺服馬達 Servo Motor	
P	松下 Panasonic
T	台達 Delta
Y	安川 Yaskawa
M	三菱 Mitsubishi

滑台系列

CGB Series

一般環境/軌道內嵌式皮帶滑台

Standard/Rod Type Built-in Guideway Ball Belt Actuator

CONTENTS

一般環境 / 皮带式樣 Standard/Ball Screw

CGB5 單軸 /1-axis

▶ 軌道內嵌 Built-in Linear Motion Guide ▶ Belt Drive

此圖僅供參考，出貨規格詳見尺寸圖面
The picture is just for the reference. Please check the the actual dimensions on the drawing.

最大行程 Maximum Stroke	最高速度 Maximum Speed	馬達容量 Motor output	皮带宽度 Belt Width
800mm	3000mm/s	100W	10mm

型號表示方式 Ordering Method

CGB5 - L30 - 100 - BL - M10B - C4 - 0001

本體型號 Model

特注式樣 Customization Order No.

行程

50-800mm
50間隔 50 mm Pitch

馬達位置 Motor Position

L	马達直裝左折 Motor external left side
R	马達直裝右折 Motor external right side
BL	马達左折 Motor external left side
BR	马達右折 Motor external right side
LU	马達左上折 Motor is placed to the left
RU	马達右上折 Motor is placed to the right
LD	马達左下折 Motor down to the left
RD	马達右下折 Motor down to the right

螺桿導程 Ball Screw Lead

30	30mm
60	60mm

馬達廠牌 Motor Brand

M	三菱 Mitsubishi	05	–	B
P	松下 Panasonic	10	100W	
Y	安川 Yaskawa	20	–	
T	台達 Delta	40	–	

*若無煞車則不表示。*If No Brake,No Description.

原點感應器 Home Sensor

外掛型 Out Side	
C	馬達側 Motor Side
D	反馬達側 Opposite Motor Side
無SENSOR No Sensor	
E	無 SENSOR No Sensor

端點極限感應器 Limit Senso

外掛型 Out Side	
3	1只 1 Pc
4	2只 2 Pc
無SENSOR No Sensor	
5	無 SENSOR No Sensor

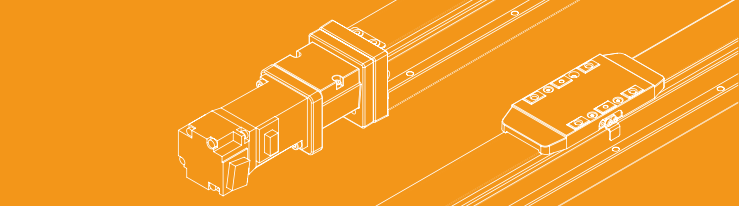

基本仕樣 Specification

規格 Spec	位置重復精度 Repeatability		mm	±0.04
	導程 Lead range		mm	60
	最高速度 Maximum speed		mm/s	1500/3000
	最大可搬重量 Maximum payload	水平使用 Horizontal	kg	5
		垂直使用 Vertical	kg	／
	定格推力 Rated thrust		N	35
	標準行程 Stroke pitch		mm	50-800mm/50間隔
	AC伺服馬達容量 AC Servo motor output		W	100
	皮帶寬度		mm	10
	原點感應器 Home sensor	外挂 Outside	mm	EE-SX674(NPN)

※ 馬達加減設定0.4秒。
Acceleration and deacceleration value is set 0.4 second.

感應器接線圖 < 原點及端點 > Sensor Layout

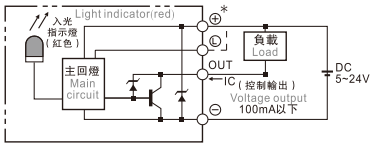

容許負載力距表 Allowable overhang

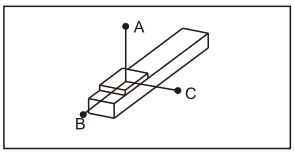

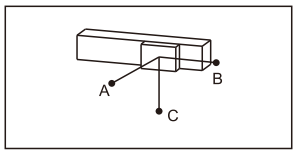

(單位 Unit:mm)

水平安裝 Horizontal Installation		A	B	C
導程 60 Lead	3kg	520	150	254
	5kg	250	80	65

(單位 Unit:mm)

壁挂安裝 Wall Instaqllation		A	B	C
導程 60 Lead	3kg	238	140	488
	5kg	85	100	310

靜態容許負載慣量 Static loading moment

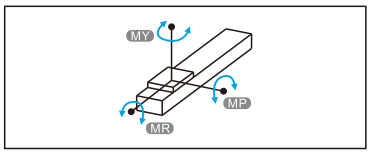

(單位 Unit:N.m)

MY	103
MP	103
MR	144

※ 力距表所表示的數據，代表重心。
The torque value in the chart indicate the center of gravity.

※ 符合型錄規範的正常使用下，保證壽命爲10000公里。
Operation life is 10,000km when the product is using under the specifide conditions.

※ 倒吊使用無法套用標準規範，如有需求請洽詢我司業務。
Data information is not for ceiling-mount inverse use. Contact us for the details if you want to apply ceiling-mount Inverse usage.

搭配伺服馬達一覽表 Suitable Motor Brand

廠牌 Brand	馬達記號 Mark	剎車有無 Brake	馬達容量 Watt	電源電壓 AC-Voltage	伺服馬達型號 Motor model	驅動器型號 Driver model
三菱 Mitsubishi	M	無剎車 (水平仕樣) No brake(Horizontal type)	100	220	HG-KR13	MR-J4-10A
松下 Panasonic	P	無剎車 (水平仕樣) No brake(Horizontal type)	100	220	MSMD012G1U	MADHT1505
台達 Delta	T	無剎車 (水平仕樣) No brake(Horizontal type)	100	220	ECMA-C20404ES	ASD-B20121-B

馬達直裝左折 / 馬達直裝右折
Motor external left side/Motor external right side

L 馬達直裝左折 Motor external left side

2D CAD 3D CAD

• CAD图可至www.entak.cn下载 •

單位 Unit : mm

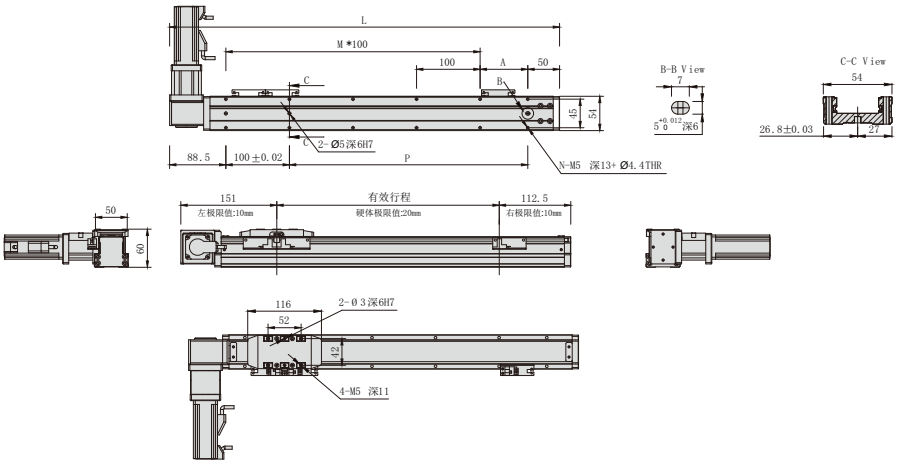

有效行程 Stroke	50	100	150	200	250	300	350	400	450	500	550	600	650	700	750	800
L	313.5	363.5	413.4	463.5	513.5	563.5	613.5	663.5	713.5	763.5	813.5	863.5	913.5	963.5	1013.5	1063.5
A	75	25	75	25	75	25	75	25	75	25	75	25	75	25	75	25
M	1	2	2	3	3	4	4	5	5	6	6	7	7	8	8	9
N	6	8	8	10	10	12	12	14	14	16	16	18	18	20	20	22
P	75	125	175	225	275	325	375	425	475	525	575	625	675	725	775	825
KG	2.59	2.79	2.99	3.18	3.38	3.58	3.77	3.97	4.17	4.36	4.56	4.76	4.95	5.15	5.35	5.55

R 馬達直裝右折 Motor external right side

2D CAD 3D CAD

• CAD图可至www.entak.cn下载 •

單位 Unit : mm

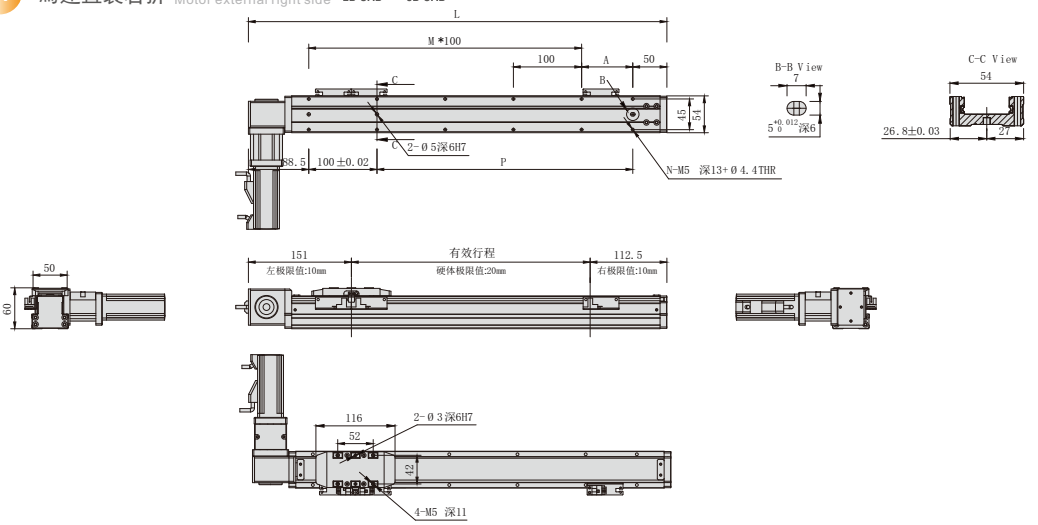

有效行程 Stroke	50	100	150	200	250	300	350	400	450	500	550	600	650	700	750	800
L	313.5	363.5	413.4	463.5	513.5	563.5	613.5	663.5	713.5	763.5	813.5	863.5	913.5	963.5	1013.5	1063.5
A	75	25	75	25	75	25	75	25	75	25	75	25	75	25	75	25
M	1	2	2	3	3	4	4	5	5	6	6	7	7	8	8	9
N	6	8	8	10	10	12	12	14	14	16	16	18	18	20	20	22
P	75	125	175	225	275	325	375	425	475	525	575	625	675	725	775	825
KG	2.59	2.79	2.99	3.18	3.38	3.58	3.77	3.97	4.17	4.36	4.56	4.76	4.95	5.15	5.35	5.55

馬達左折 / 馬達右折

Motor Left Side / Motor Right Side

BL 馬達左折 Motor left side

2D CAD 3D CAD ● CAD图可至www.entak.cn下载 ●

單位 Unit : mm

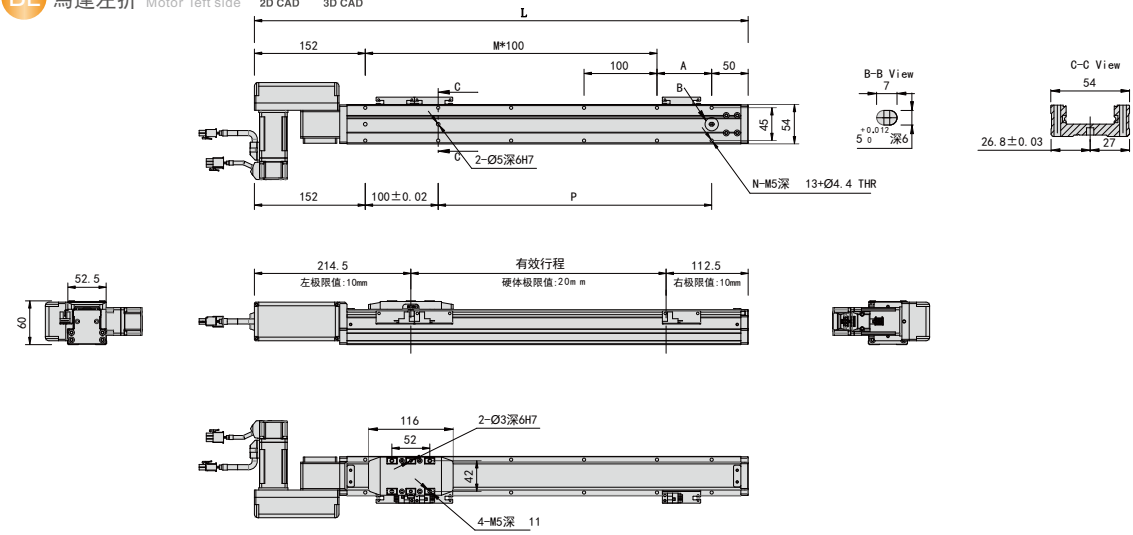

有效行程 Stroke	50	100	150	200	250	300	350	400	450	500	550	600	650	700	750	800
L	377	427	477	527	577	627	677	727	777	827	877	927	977	1027	1077	1127
A	75	25	75	25	75	25	75	25	75	25	75	25	75	25	75	25
M	1	2	2	3	3	4	4	5	5	6	6	7	7	8	8	9
N	6	8	8	10	10	12	12	14	14	16	16	18	18	20	20	22
P	75	125	175	225	275	325	375	425	475	525	575	625	675	725	775	825
KG	2.72	2.92	3.12	3.31	3.51	3.71	3.90	4.10	4.30	4.49	4.69	4.89	5.08	5.28	5.48	5.68

BR 馬達右折 Motor right side

2D CAD 3D CAD ● CAD图可至www.entak.cn下载 ●

單位 Unit : mm

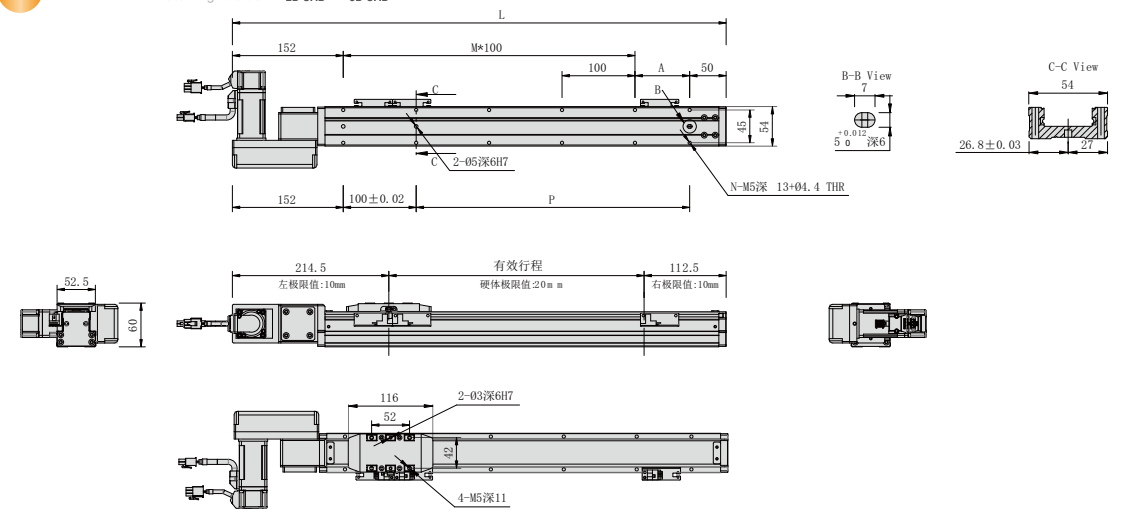

有效行程 Stroke	50	100	150	200	250	300	350	400	450	500	550	600	650	700	750	800
L	377	427	477	527	577	627	677	727	777	827	877	927	977	1027	1077	1127
A	75	25	75	25	75	25	75	25	75	25	75	25	75	25	75	25
M	1	2	2	3	3	4	4	5	5	6	6	7	7	8	8	9
N	6	8	8	10	10	12	12	14	14	16	16	18	18	20	20	22
P	75	125	175	225	275	325	375	425	475	525	575	625	675	725	775	825
KG	2.72	2.92	3.12	3.31	3.51	3.71	3.90	4.10	4.30	4.49	4.69	4.89	5.08	5.28	5.48	5.68

馬達左上折 / 馬達右上折

Motor is placed to the left / Motor is placed to the right

LU 馬達左上折 Motor is placed to the left

2D CAD 3D CAD ● CAD图可至www.entak.cn下载 ●

單位 Unit : mm

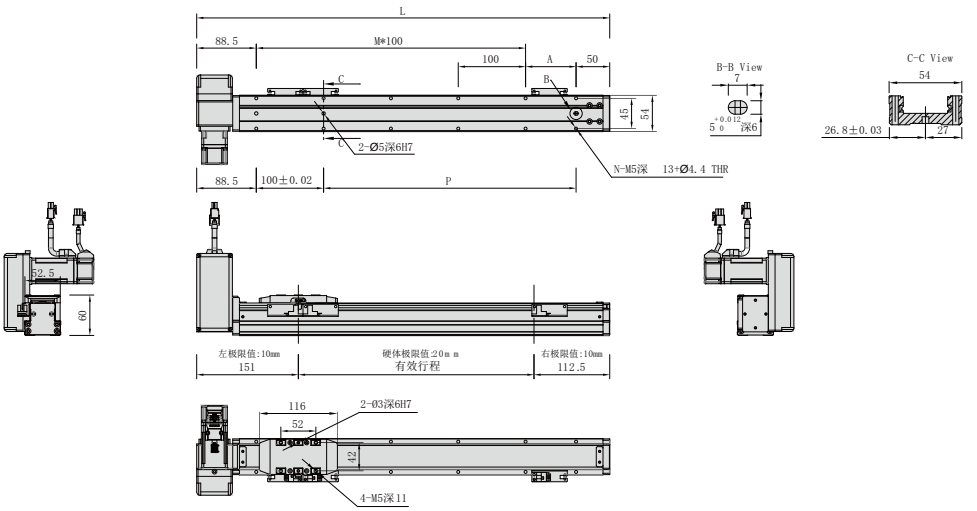

有效行程 Stroke	50	100	150	200	250	300	350	400	450	500	550	600	650	700	750	800
L	313.5	363.5	413.4	463.5	513.5	563.5	613.5	663.5	713.5	763.5	813.5	863.5	913.5	963.5	1013.5	1063.5
A	75	25	75	25	75	25	75	25	75	25	75	25	75	25	75	25
M	1	2	2	3	3	4	4	5	5	6	6	7	7	8	8	9
N	6	8	8	10	10	12	12	14	14	16	16	18	18	20	20	22
P	75	125	175	225	275	325	375	425	475	525	575	625	675	725	775	825
KG	2.72	2.92	3.12	3.31	3.51	3.71	3.90	4.10	4.30	4.49	4.69	4.89	5.08	5.28	5.48	5.68

RU 馬達右上折 Motor is placed to the right

2D CAD 3D CAD ● CAD图可至www.entak.cn下载 ●

單位 Unit : mm

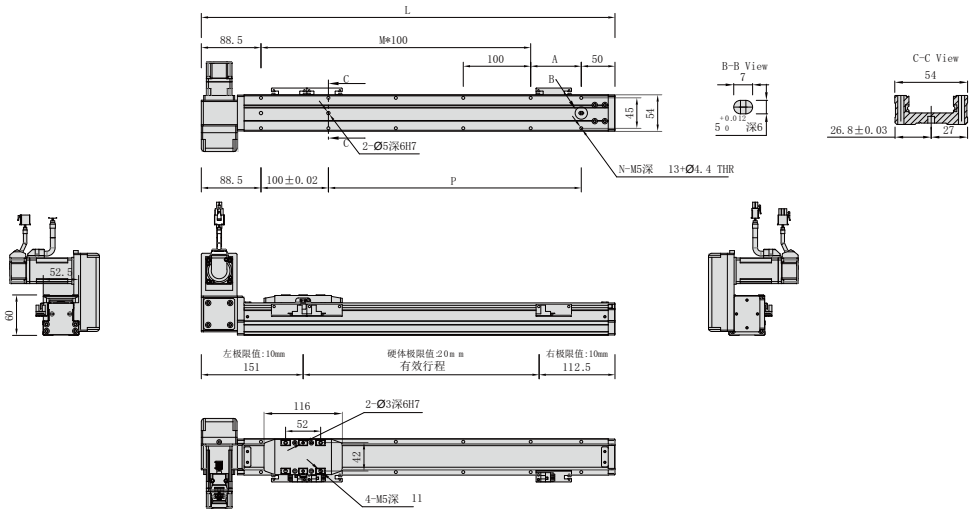

有效行程 Stroke	50	100	150	200	250	300	350	400	450	500	550	600	650	700	750	800
L	313.5	363.5	413.4	463.5	513.5	563.5	613.5	663.5	713.5	763.5	813.5	863.5	913.5	963.5	1013.5	1063.5
A	75	25	75	25	75	25	75	25	75	25	75	25	75	25	75	25
M	1	2	2	3	3	4	4	5	5	6	6	7	7	8	8	9
N	6	8	8	10	10	12	12	14	14	16	16	18	18	20	20	22
P	75	125	175	225	275	325	375	425	475	525	575	625	675	725	775	825
KG	2.72	2.92	3.12	3.31	3.51	3.71	3.90	4.10	4.30	4.49	4.69	4.89	5.08	5.28	5.48	5.68

馬達左下折 / 馬達右下折

Motor down to the left / Motor down to the right

LD 馬達左下折 Motor down to the left

2D CAD 3D CAD ● CAD图可至www.entak.cn下载 ●

單位 Unit : mm

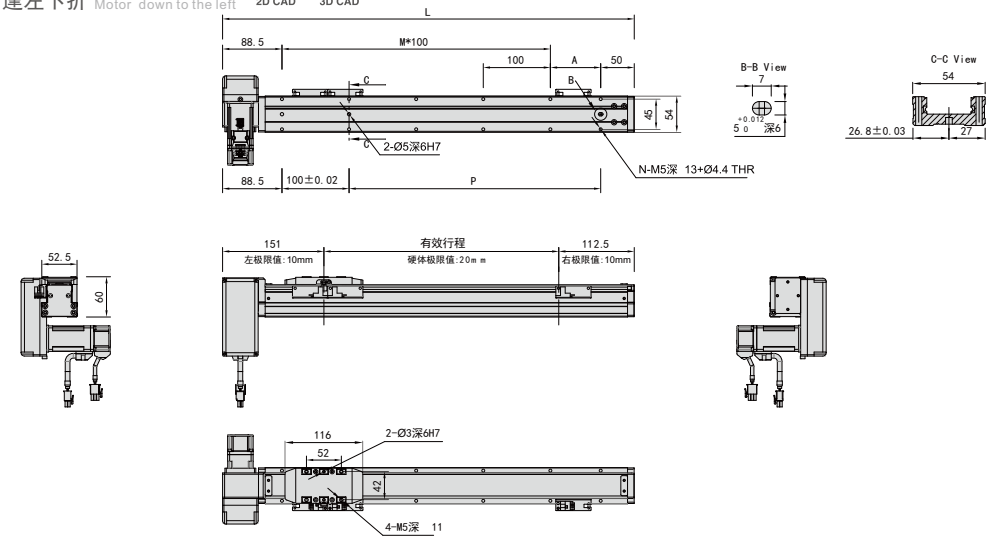

有效行程 Stroke	50	100	150	200	250	300	350	400	450	500	550	600	650	700	750	800
L	313.5	363.5	413.4	463.5	513.5	563.5	613.5	663.5	713.5	763.5	813.5	863.5	913.5	963.5	1013.5	1063.5
A	75	25	75	25	75	25	75	25	75	25	75	25	75	25	75	25
M	1	2	2	3	3	4	4	5	5	6	6	7	7	8	8	9
N	6	8	8	10	10	12	12	14	14	16	16	18	18	20	20	22
P	75	125	175	225	275	325	375	425	475	525	575	625	675	725	775	825
KG	2.72	2.92	3.12	3.31	3.51	3.71	3.90	4.10	4.30	4.49	4.69	4.89	5.08	5.28	5.48	5.68

RD 馬達右下折 Motor down to the right

2D CAD 3D CAD ● CAD图可至www.entak.cn下载 ●

單位 Unit : mm

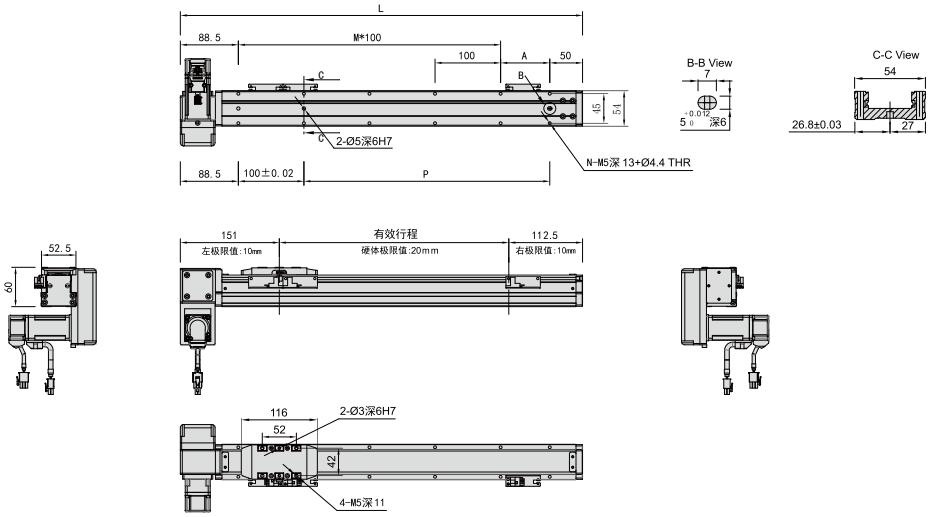

有效行程 Stroke	50	100	150	200	250	300	350	400	450	500	550	600	650	700	750	800
L	313.5	363.5	413.4	463.5	513.5	563.5	613.5	663.5	713.5	763.5	813.5	863.5	913.5	963.5	1013.5	1063.5
A	75	25	75	25	75	25	75	25	75	25	75	25	75	25	75	25
M	1	2	2	3	3	4	4	5	5	6	6	7	7	8	8	9
N	6	8	8	10	10	12	12	14	14	16	16	18	18	20	20	22
P	75	125	175	225	275	325	375	425	475	525	575	625	675	725	775	825
KG	2.72	2.92	3.12	3.31	3.51	3.71	3.90	4.10	4.30	4.49	4.69	4.89	5.08	5.28	5.48	5.68

CGB8 單軸 /1-axis

▶ 軌道內嵌 Built-in Linear Motion Guide ▶ Belt Drive

此圖僅供參考，出貨規格詳見尺寸圖面
The picture is just for the reference. Please check the the actual dimensions on the drawing.

最大行程 Maximum Stroke	最高速度 Maximum Speed	馬達容量 Motor output	皮帶宽度 Belt Width
1700mm	3300mm/s	200W	15mm

型號表示方式 Ordering Method

CGB8 - L33 - 100 - BL - M20B - C4 - 0001

本體型號 Model

特注式樣 Customization Order No.

行程

50-1700mm
50間隔 50 mm Pitch

馬達位置 Motor Position

L	马達直裝左折 Motor external left side
R	马達直裝右折 Motor external right side
BL	马達左折 Motor external left side
BR	马達右折 Motor external right side
LU	马達左上折 Motor is placed to the left
RU	马達右上折 Motor is placed to the right
LD	马達左下折 Motor down to the left
RD	马達右下折 Motor down to the right

螺桿導程 Ball Screw Lead

33	33mm
66	66mm

馬達廠牌 Motor Brand

M	三菱 Mitsubishi	05	–	B
P	松下 Panasonic	10	–	
Y	安川 Yaskawa	20	200W	
T	台達 Delta	40	–	

*若無煞車則不表示。*If No Brake,No Description.

原點感應器 Home Sensor

外掛型 Out Side	
C	馬達側 Motor Side
D	反馬達側 Opposite Motor Side
無SENSOR No Sensor	
E	無 SENSOR No Sensor

端點極限感應器 Limit Senso

外掛型 Out Side	
3	1只 1 Pc
4	2只 2 Pc
無SENSOR No Sensor	
5	無 SENSOR No Sensor

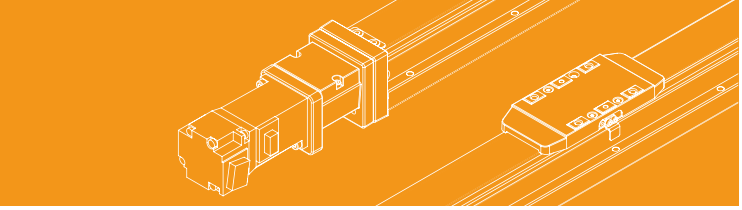

基本仕樣 Specification

規格 Spec	位置重復精度 Repeatability		mm	±0.04
	導程 Lead range		mm	66
	最高速度 Maximum speed		mm/s	1650/3300
	最大可搬重量 Maximum payload	水平使用 Horizontal	kg	15
		垂直使用 Vertical	kg	／
	定格推力 Rated thrust		N	65
	標準行程 Stroke pitch		mm	50-1700mm/50 間隔
	AC伺服馬達容量 AC Servo motor output		W	200
	皮帶寬度		mm	15
	原點感應器 Home sensor	外挂 Outside	mm	EE-SX674(NPN)

✧ 馬達加減設定0.4秒。
Acceleration and deacceleration value is set 0.4 second.

感應器接線圖 < 原點及端點 > Sensor Layout

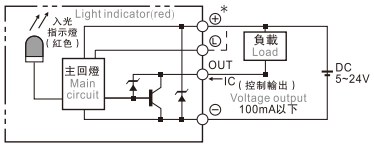

容許負載力距表 Allowable overhang

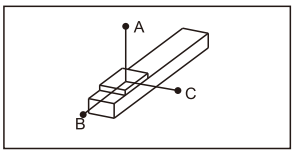

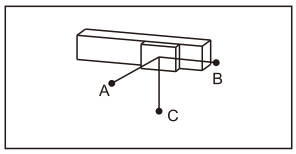

(單位 Unit:mm)

水平安裝 Horizontal Installation		A	B	C
導程 Lead 66	5kg	1794	688	538
	10kg	858	324	253
	15kg	670	251	197

(單位 Unit:mm)

壁挂安裝 Wall Instaqllation		A	B	C
導程 Lead 66	5kg	348	446	1170
	10kg	285	365	961
	15kg	197	251	670

靜態容許負載慣量 Static loading moment

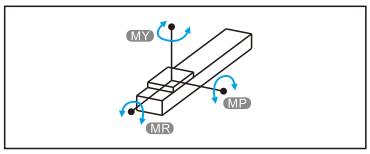

(單位 Unit:N.m)

MY	318
MP	318
MR	626

✧ 力距表所表示的數據，代表重心。
The torque value in the chart indicate the center of gravity.

✧ 符合型錄規範的正常使用下，保證壽命爲10000公里。
Operation life is 10,000km when the product is using under the specifide conditions.

✧ 倒吊使用無法套用標準規範，如有需求請洽詢我司業務。
Data information is not for ceiling-mount inverse use. Contact us for the details if you want to apply ceiling-mount Inverse usage.

搭配伺服馬達一覽表 Suitable Motor Brand

廠牌 Brand	馬達記號 Mark	剎車有無 Brake	馬達容量 Watt	電源電壓 AC-Voltage	伺服馬達型號 Motor model	驅動器型號 Driver model
三菱 Mitsubishi	M	無剎車 (水平仕樣) No brake(Horizontal type)	200	220	HG-KR23	MR-J4-20A
松下 Panasonic	P	無剎車 (水平仕樣) No brake(Horizontal type)	200	220	MHMD022P1S	MADHT1207
台達 Delta	T	無剎車 (水平仕樣) No brake(Horizontal type)	200	220	ECMA-C20602ES	ASD-B20221-B

馬達直裝左折
Motor external left side

L 馬達直裝左折 Motor external left side

2D CAD 3D CAD

● CAD图可至www.entak.cn下载 ●

單位 Unit : mm

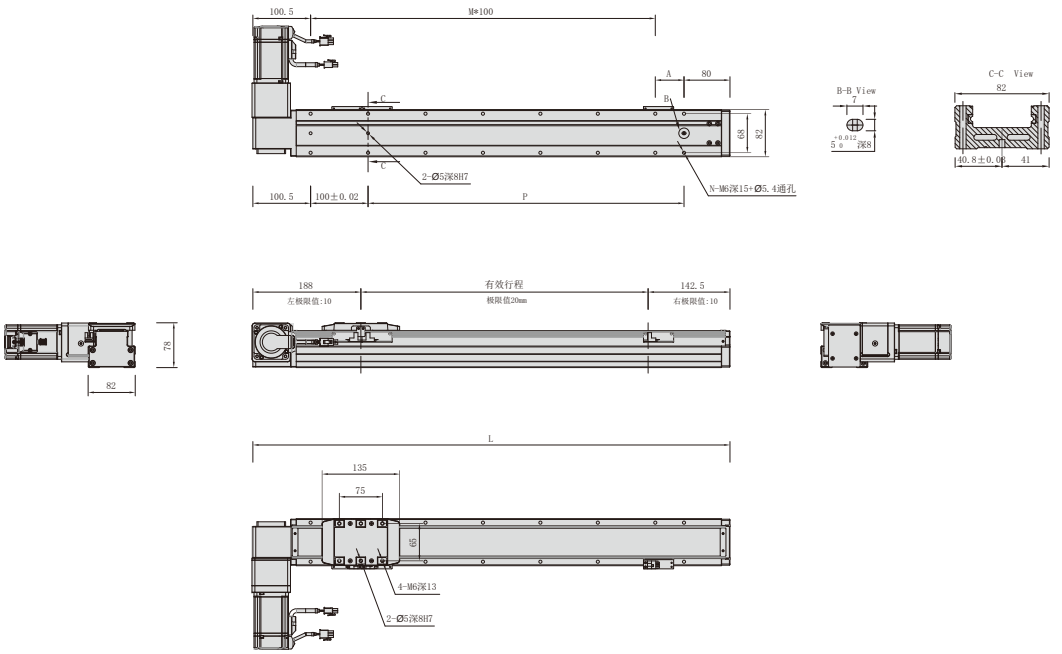

有效行程 Stroke	50	100	150	200	250	300	350	400	450	500	550	600	650	700	750	800	850
L	380.5	430.5	480.5	530.5	580.5	630.5	680.5	730.5	780.5	830.5	880.5	930.5	980.5	1030.5	1080.5	1130.5	1180.5
A	100	50	100	50	100	50	100	50	100	50	100	50	100	50	100	50	100
M	1	2	2	3	3	4	4	5	5	6	6	7	7	8	8	9	9
N	6	8	8	10	10	12	12	14	14	16	16	18	18	20	20	22	22
P	100	150	200	250	300	350	400	450	500	550	600	650	700	750	800	850	900
KG	5.60	6.12	6.64	7.16	7.68	8.20	8.72	9.24	9.76	10.28	10.80	11.32	11.84	12.36	12.88	13.40	13.92

有效行程 Stroke	900	950	1000	1050	1100	1150	1200	1250	1300	1350	1400	1450	1500	1550	1600	1650	1700
L	1230.5	1280.5	1330.5	1380.5	1430.5	1480.5	1530.5	1580.5	1630.5	1680.5	1730.5	1780.5	1830.5	1880.5	1930.5	1980.5	2030.5
A	50	100	50	100	50	100	50	100	50	100	50	100	50	100	50	100	50
M	10	10	11	11	12	12	13	13	14	14	15	15	16	16	17	17	18
N	24	24	26	26	28	28	30	30	32	32	34	34	36	36	38	38	40
P	950	1000	1050	1100	1150	1200	1250	1300	1350	1400	1450	1500	1550	1600	1650	1700	1750
KG	14.44	14.96	15.48	16	16.52	17.04	17.56	18.08	18.6	19.12	19.64	20.16	20.68	21.2	21.72	22.24	22.76

馬達直裝右折
Motor external right side

R 馬達直裝右折 Motor external right side

2D CAD 3D CAD

● CAD图可至www.entak.cn下载 ●

單位 Unit : mm

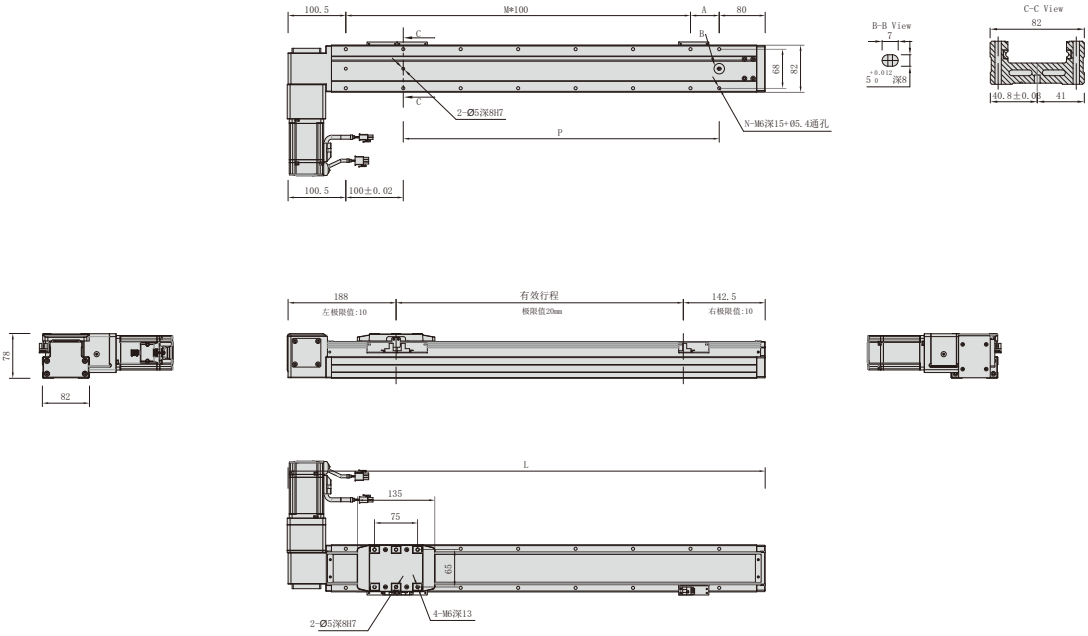

有效行程 Stroke	50	100	150	200	250	300	350	400	450	500	550	600	650	700	750	800	850
L	380.5	430.5	480.5	530.5	580.5	630.5	680.5	730.5	780.5	830.5	880.5	930.5	980.5	1030.5	1080.5	1130.5	1180.5
A	100	50	100	50	100	50	100	50	100	50	100	50	100	50	100	50	100
M	1	2	2	3	3	4	4	5	5	6	6	7	7	8	8	9	9
N	6	8	8	10	10	12	12	14	14	16	16	18	18	20	20	22	22
P	100	150	200	250	300	350	400	450	500	550	600	650	700	750	800	850	900
KG	5.60	6.12	6.64	7.16	7.68	8.20	8.72	9.24	9.76	10.28	10.80	11.32	11.84	12.36	12.88	13.40	13.92

有效行程 Stroke	900	950	1000	1050	1100	1150	1200	1250	1300	1350	1400	1450	1500	1550	1600	1650	1700
L	1230.5	1280.5	1330.5	1380.5	1430.5	1480.5	1530.5	1580.5	1630.5	1680.5	1730.5	1780.5	1830.5	1880.5	1930.5	1980.5	2030.5
A	50	100	50	100	50	100	50	100	50	100	50	100	50	100	50	100	50
M	10	10	11	11	12	12	13	13	14	14	15	15	16	16	17	17	18
N	24	24	26	26	28	28	30	30	32	32	34	34	36	36	38	38	40
P	950	1000	1050	1100	1150	1200	1250	1300	1350	1400	1450	1500	1550	1600	1650	1700	1750
KG	14.44	14.96	15.48	16	16.52	17.04	17.56	18.08	18.6	19.12	19.64	20.16	20.68	21.2	21.72	22.24	22.76

馬達左折
Motor Left Side

BL 馬達左折 Motor left side

2D CAD 3D CAD

● CAD图可至www.entak.cn下载 ●

單位 Unit : mm

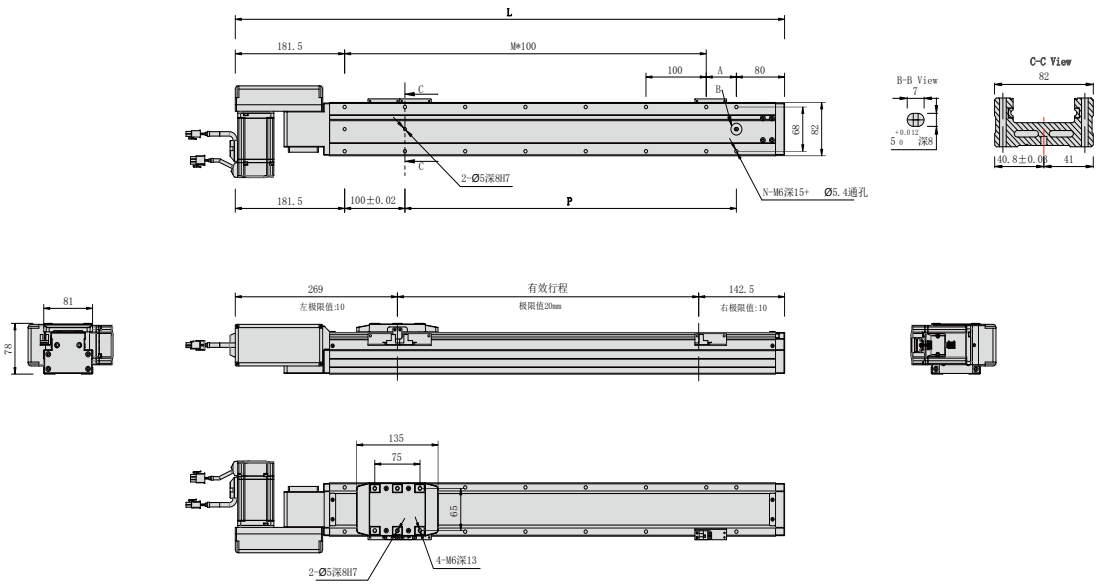

有效行程 Stroke	50	100	150	200	250	300	350	400	450	500	550	600	650	700	750	800	850
L	461.5	511.5	561.5	611.5	661.5	711.5	761.5	811.5	861.5	911.5	961.5	1011.5	1061.5	1111.5	1161.5	1211.5	1261.5
A	100	50	100	50	100	50	100	50	100	50	100	50	100	50	100	50	100
M	1	2	2	3	3	4	4	5	5	6	6	7	7	8	8	9	9
N	6	8	8	10	10	12	12	14	14	16	16	18	18	20	20	22	22
P	100	150	200	250	300	350	400	450	500	550	600	650	700	750	800	850	900
KG	5.74	6.26	6.78	7.30	7.82	8.34	8.86	9.38	9.90	10.42	10.94	11.46	11.98	12.50	13.02	13.54	14.06

有效行程 Stroke	900	950	1000	1050	1100	1150	1200	1250	1300	1350	1400	1450	1500	1550	1600	1650	1700
L	1311.5	1361.5	1411.5	1461.5	1511.5	1561.5	1611.5	1661.5	1711.5	1761.5	1811.5	1861.5	1911.5	1961.5	2011.5	2061.5	2111.5
A	50	100	50	100	50	100	50	100	50	100	50	100	50	100	50	100	50
M	10	10	11	11	12	12	13	13	14	14	15	15	16	16	17	17	18
N	24	24	26	26	28	28	30	30	32	32	34	34	36	36	38	38	40
P	950	1000	1050	1100	1150	1200	1250	1300	1350	1400	1450	1500	1550	1600	1650	1700	1750
KG	14.58	15.1	15.62	16.14	16.66	17.18	17.7	18.22	18.74	19.26	19.78	20.3	20.82	21.34	21.86	22.38	22.9

馬達右折
Motor Right Side

單位 Unit : mm

BR 馬達右折 Motor right side

2D CAD 3D CAD

● CAD图可至www.entak.cn下载 ●

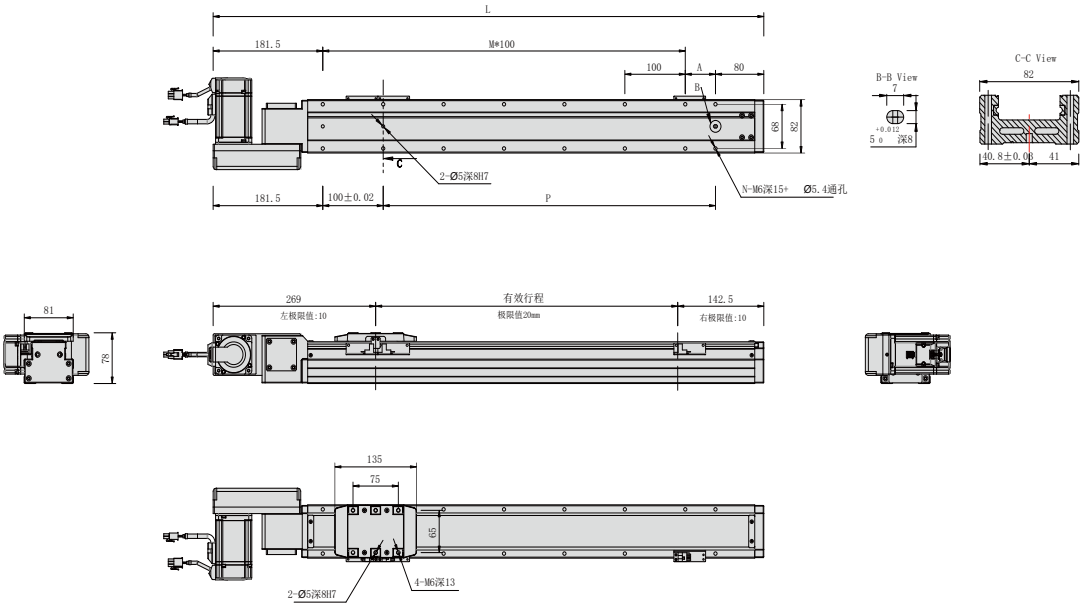

有效行程 Stroke	50	100	150	200	250	300	350	400	450	500	550	600	650	700	750	800	850
L	461.5	511.5	561.5	611.5	661.5	711.5	761.5	811.5	861.5	911.5	961.5	1011.5	1061.5	1111.5	1161.5	1211.5	1261.5
A	100	50	100	50	100	50	100	50	100	50	100	50	100	50	100	50	100
M	1	2	2	3	3	4	4	5	5	6	6	7	7	8	8	9	9
N	6	8	8	10	10	12	12	14	14	16	16	18	18	20	20	22	22
P	100	150	200	250	300	350	400	450	500	550	600	650	700	750	800	850	900
KG	5.74	6.26	6.78	7.30	7.82	8.34	8.86	9.38	9.90	10.42	10.94	11.46	11.98	12.50	13.02	13.54	14.06

有效行程 Stroke	900	950	1000	1050	1100	1150	1200	1250	1300	1350	1400	1450	1500	1550	1600	1650	1700
L	1311.5	1361.5	1411.5	1461.5	1511.5	1561.5	1611.5	1661.5	1711.5	1761.5	1811.5	1861.5	1911.5	1961.5	2011.5	2061.5	2111.5
A	50	100	50	100	50	100	50	100	50	100	50	100	50	100	50	100	50
M	10	10	11	11	12	12	13	13	14	14	15	15	16	16	17	17	18
N	24	24	26	26	28	28	30	30	32	32	34	34	36	36	38	38	40
P	950	1000	1050	1100	1150	1200	1250	1300	1350	1400	1450	1500	1550	1600	1650	1700	1750
KG	14.58	15.1	15.62	16.14	16.66	17.18	17.7	18.22	18.74	19.26	19.78	20.3	20.82	21.34	21.86	22.38	22.9

馬達左上折
Motor is placed to the left

LU 馬達左上折 Motor is placed to the left

2D CAD 3D CAD

● CAD图可至www.entak.cn下载 ●

單位 Unit : mm

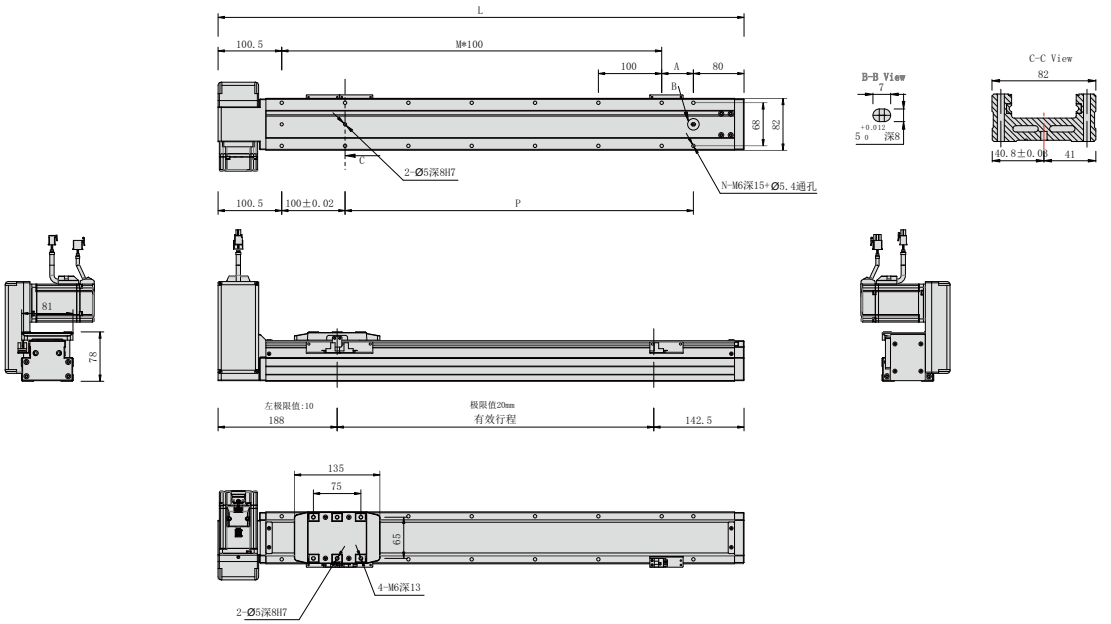

有效行程 Stroke	50	100	150	200	250	300	350	400	450	500	550	600	650	700	750	800	850
L	380.5	430.5	480.5	530.5	580.5	630.5	680.5	730.5	780.5	830.5	880.5	930.5	980.5	1030.5	1080.5	1130.5	1180.5
A	100	50	100	50	100	50	100	50	100	50	100	50	100	50	100	50	100
M	1	2	2	3	3	4	4	5	5	6	6	7	7	8	8	9	9
N	6	8	8	10	10	12	12	14	14	16	16	18	18	20	20	22	22
P	100	150	200	250	300	350	400	450	500	550	600	650	700	750	800	850	900
KG	5.74	6.26	6.78	7.30	7.82	8.34	8.86	9.38	9.90	10.42	10.94	11.46	11.98	12.50	13.02	13.54	14.06

有效行程 Stroke	900	950	1000	1050	1100	1150	1200	1250	1300	1350	1400	1450	1500	1550	1600	1650	1700
L	1230.5	1280.5	1330.5	1380.5	1430.5	1480.5	1530.5	1580.5	1630.5	1680.5	1730.5	1780.5	1830.5	1880.5	1930.5	1980.5	2030.5
A	50	100	50	100	50	100	50	100	50	100	50	100	50	100	50	100	50
M	10	10	11	11	12	12	13	13	14	14	15	15	16	16	17	17	18
N	24	24	26	26	28	28	30	30	32	32	34	34	36	36	38	38	40
P	950	1000	1050	1100	1150	1200	1250	1300	1350	1400	1450	1500	1550	1600	1650	1700	1750
KG	14.58	15.1	15.62	16.14	16.66	17.18	17.7	18.22	18.74	19.26	19.78	20.3	20.82	21.34	21.86	22.38	22.9

馬達右上折

Motor is placed to the right

單位 Unit : mm

RU 馬達右上折 Motor is placed to the right

2D CAD 3D CAD

● CAD图可至www.entak.cn下载 ●

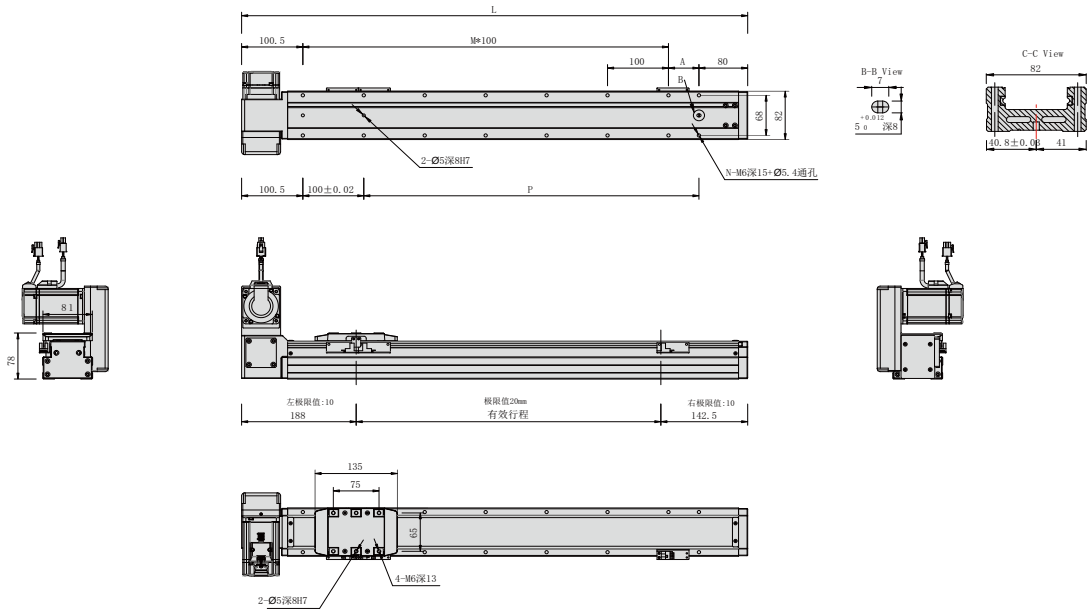

有效行程 Stroke	50	100	150	200	250	300	350	400	450	500	550	600	650	700	750	800	850
L	380.5	430.5	480.5	530.5	580.5	630.5	680.5	730.5	780.5	830.5	880.5	930.5	980.5	1030.5	1080.5	1130.5	1180.5
A	100	50	100	50	100	50	100	50	100	50	100	50	100	50	100	50	100
M	1	2	2	3	3	4	4	5	5	6	6	7	7	8	8	9	9
N	6	8	8	10	10	12	12	14	14	16	16	18	18	20	20	22	22
P	100	150	200	250	300	350	400	450	500	550	600	650	700	750	800	850	900
KG	5.74	6.26	6.78	7.30	7.82	8.34	8.86	9.38	9.90	10.42	10.94	11.46	11.98	12.50	13.02	13.54	14.06

有效行程 Stroke	900	950	1000	1050	1100	1150	1200	1250	1300	1350	1400	1450	1500	1550	1600	1650	1700
L	1230.5	1280.5	1330.5	1380.5	1430.5	1480.5	1530.5	1580.5	1630.5	1680.5	1730.5	1780.5	1830.5	1880.5	1930.5	1980.5	2030.5
A	50	100	50	100	50	100	50	100	50	100	50	100	50	100	50	100	50
M	10	10	11	11	12	12	13	13	14	14	15	15	16	16	17	17	18
N	24	24	26	26	28	28	30	30	32	32	34	34	36	36	38	38	40
P	950	1000	1050	1100	1150	1200	1250	1300	1350	1400	1450	1500	1550	1600	1650	1700	1750
KG	14.58	15.1	15.62	16.14	16.66	17.18	17.7	18.22	18.74	19.26	19.78	20.3	20.82	21.34	21.86	22.38	22.9

馬達左下折
Motor down to the left

LD 馬達左下折 Motor down to the left

2D CAD 3D CAD

● CAD图可至www.entak.cn下载 ●

單位 Unit : mm

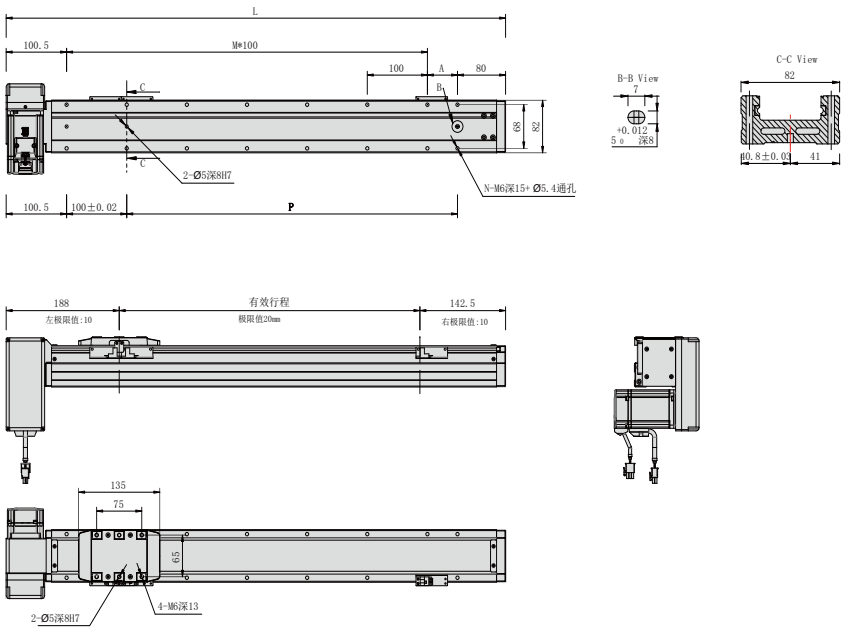

有效行程 Stroke	50	100	150	200	250	300	350	400	450	500	550	600	650	700	750	800	850
L	380.5	430.5	480.5	530.5	580.5	630.5	680.5	730.5	780.5	830.5	880.5	930.5	980.5	1030.5	1080.5	1130.5	1180.5
A	100	50	100	50	100	50	100	50	100	50	100	50	100	50	100	50	100
M	1	2	2	3	3	4	4	5	5	6	6	7	7	8	8	9	9
N	6	8	8	10	10	12	12	14	14	16	16	18	18	20	20	22	22
P	100	150	200	250	300	350	400	450	500	550	600	650	700	750	800	850	900
KG	5.74	6.26	6.78	7.30	7.82	8.34	8.86	9.38	9.90	10.42	10.94	11.46	11.98	12.50	13.02	13.54	14.06

有效行程 Stroke	900	950	1000	1050	1100	1150	1200	1250	1300	1350	1400	1450	1500	1550	1600	1650	1700
L	1230.5	1280.5	1330.5	1380.5	1430.5	1480.5	1530.5	1580.5	1630.5	1680.5	1730.5	1780.5	1830.5	1880.5	1930.5	1980.5	2030.5
A	50	100	50	100	50	100	50	100	50	100	50	100	50	100	50	100	50
M	10	10	11	11	12	12	13	13	14	14	15	15	16	16	17	17	18
N	24	24	26	26	28	28	30	30	32	32	34	34	36	36	38	38	40
P	950	1000	1050	1100	1150	1200	1250	1300	1350	1400	1450	1500	1550	1600	1650	1700	1750
KG	14.58	15.1	15.62	16.14	16.66	17.18	17.7	18.22	18.74	19.26	19.78	20.3	20.82	21.34	21.86	22.38	22.9

馬達右下折

Motor down to the right

RD 馬達右下折 Motor down to the right

2D CAD 3D CAD

● CAD图可至www.entak.cn下载 ●

單位 Unit : mm

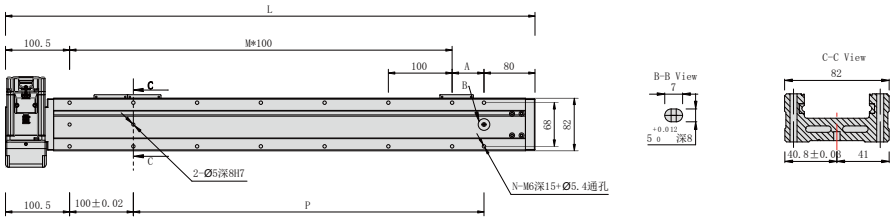

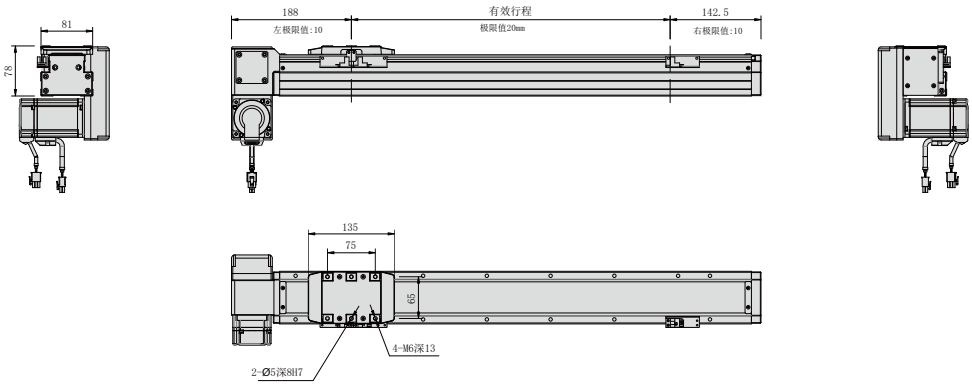

有效行程 Stroke	50	100	150	200	250	300	350	400	450	500	550	600	650	700	750	800	850
L	380.5	430.5	480.5	530.5	580.5	630.5	680.5	730.5	780.5	830.5	880.5	930.5	980.5	1030.5	1080.5	1130.5	1180.5
A	100	50	100	50	100	50	100	50	100	50	100	50	100	50	100	50	100
M	1	2	2	3	3	4	4	5	5	6	6	7	7	8	8	9	9
N	6	8	8	10	10	12	12	14	14	16	16	18	18	20	20	22	22
P	100	150	200	250	300	350	400	450	500	550	600	650	700	750	800	850	900
KG	5.74	6.26	6.78	7.30	7.82	8.34	8.86	9.38	9.90	10.42	10.94	11.46	11.98	12.50	13.02	13.54	14.06

有效行程 Stroke	900	950	1000	1050	1100	1150	1200	1250	1300	1350	1400	1450	1500	1550	1600	1650	1700
L	1230.5	1280.5	1330.5	1380.5	1430.5	1480.5	1530.5	1580.5	1630.5	1680.5	1730.5	1780.5	1830.5	1880.5	1930.5	1980.5	2030.5
A	50	100	50	100	50	100	50	100	50	100	50	100	50	100	50	100	50
M	10	10	11	11	12	12	13	13	14	14	15	15	16	16	17	17	18
N	24	24	26	26	28	28	30	30	32	32	34	34	36	36	38	38	40
P	950	1000	1050	1100	1150	1200	1250	1300	1350	1400	1450	1500	1550	1600	1650	1700	1750
KG	14.58	15.1	15.62	16.14	16.66	17.18	17.7	18.22	18.74	19.26	19.78	20.3	20.82	21.34	21.86	22.38	22.9

CGB12 單軸 /1-axis

▶ 軌道內嵌 Built-in Linear Motion Guide ▶ Belt Drive

此圖僅供參考，出貨規格詳見尺寸圖面
The picture is just for the reference. Please check the the actual dimensions on the drawing.

最大行程 Maximum Stroke	最高速度 Maximum Speed	馬達容量 Motor output	皮帶宽度 Belt Width
1700mm	3600mm/s	400W	30mm

型號表示方式 Ordering Method

CGB12 - L36 - 100 - BL - M40B - C4 - 0001

本體型號 Model

特注式樣 Customization Order No.

行程

50-1700mm
50間隔 50 mm Pitch

馬達位置 Motor Position

L	马達直裝左折 Motor external left side
R	马達直裝右折 Motor external right side
BL	马達左折 Motor external left side
BR	马達右折 Motor external right side
LU	马達左上折 Motor is placed to the left
RU	马達右上折 Motor is placed to the right
LD	马達左下折 Motor down to the left
RD	马達右下折 Motor down to the right

螺桿導程 Ball Screw Lead

36	36mm
72	72mm

馬達廠牌 Motor Brand

M	三菱 Mitsubishi	10	–	B
P	松下 Panasonic	20	–	
Y	安川 Yaskawa	40	400W	
T	台達 Delta	75	–	

*若無煞車則不表示。*If No Brake,No Description.

原點感應器 Home Sensor

外掛型 Out Side	
C	馬達側 Motor Side
D	反馬達側 Opposite Motor Side
無SENSOR No Sensor	
E	無 SENSOR No Sensor

端點極限感應器 Limit Senso

外掛型 Out Side	
3	1只 1 Pc
4	2只 2 Pc
無SENSOR No Sensor	
5	無 SENSOR No Sensor

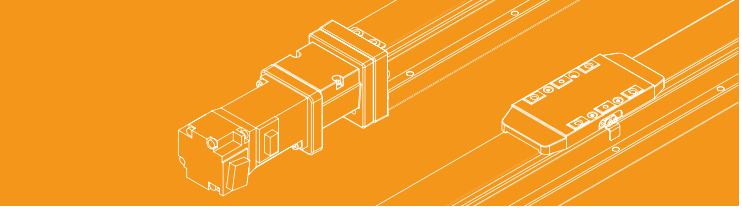

基本仕樣 Specification

規格 Spec	位置重復精度 Repeatability		mm	±0.04
	導程 Lead range		mm	36/72
	最高速度 Maximum speed		mm/s	1800/3600
	最大可搬重量 Maximum payload	水平使用 Horizontal	kg	25
		垂直使用 Vertical	kg	
	定格推力 Rated thrust		N	100
	標準行程 Stroke pitch		mm	50-1700mm/50 间隔
	AC伺服馬達容量 AC Servo motor output		W	200
	皮帶寬度		mm	30
	原點感應器 Home sensor	外挂 Outside	mm	EE-SX674(NPN)

✧ 馬達加減設定0.4秒。
Acceleration and deacceleration value is set 0.4 second.

感應器接線圖 < 原點及端點 > Sensor Layout

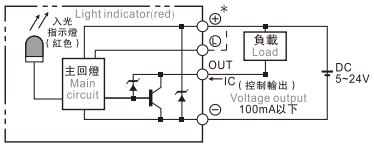

容許負載力距表 Allowable overhang

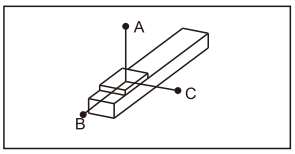

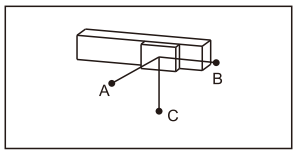

(單位 Unit:mm)

水平安裝 Horizontal Installation		A	B	C
導程36/72 Lead	10kg	1794	688	538
	20kg	858	324	253
	25kg	670	251	197

(單位 Unit:mm)

壁挂安裝 Wall Instaqllation		A	B	C
導程36/72 Lead	15kg	348	446	1170
	18kg	285	365	961
	25kg	197	251	670

靜態容許負載慣量 Static loading moment

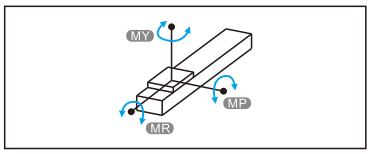

(單位 Unit:N.m)

MY	551
MP	552
MR	485

✧ 力距表所表示的數據，代表重心。
The torque value in the chart indicate the center of gravity.

✧ 符合型錄規範的正常使用下，保證壽命爲10000公里。
Operation life is 10,000km when the product is using under the specifide conditions.

✧ 倒吊使用無法套用標準規範，如有需求請洽詢我司業務。
Data information is not for ceiling-mount inverse use. Contact us for the details if you want to apply ceiling-mount Inverse usage.

搭配伺服馬達一覽表 Suitable Motor Brand

廠牌 Brand	馬達記號 Mark	剎車有無 Brake	馬達容量 Watt	電源電壓 AC-Voltage	伺服馬達型號 Motor model	驅動器型號 Driver model
三菱 Mitsubishi	M	無剎車 (水平仕樣) No brake(Horizontal type)	200	220	HG-KR23	MR-J4-20A
松下 Panasonic	P	無剎車 (水平仕樣) No brake(Horizontal type)	200	220	MHMD022P1S	MADHT1207
台達 Delta	T	無剎車 (水平仕樣) No brake(Horizontal type)	200	220	ECMA-C20602ES	ASD-B20221-B

馬達直裝左折
Motor external left side

L 馬達直裝左折 Motor external left side

2D CAD 3D CAD

• CAD图可至www.entak.cn下载 •

單位 Unit : mm

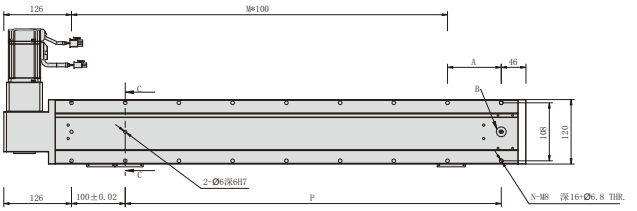

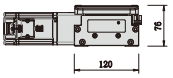

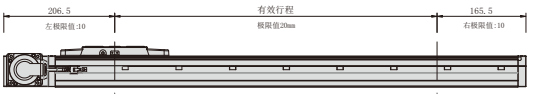

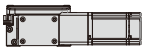

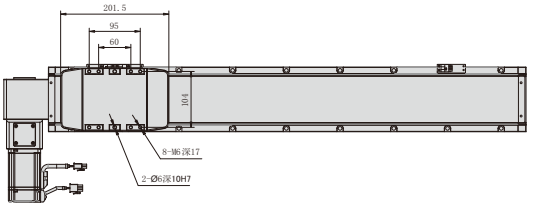

有效行程 Stroke	50	100	150	200	250	300	350	400	450	500	550	600	650	700	750	800	850
L	422	472	522	572	622	672	722	772	822	872	922	972	1022	1072	1122	1172	1222
A	50	100	50	100	50	100	50	100	50	100	50	100	50	100	50	100	50
M	2	2	3	3	4	4	5	5	6	6	7	7	8	8	9	9	10
N	8	8	10	10	12	12	14	14	16	16	18	18	20	20	22	22	24
P	150	200	250	300	350	400	450	500	550	600	650	700	750	800	850	900	950
KG	8.60	9.10	9.60	10.10	10.60	11.10	11.60	12.10	12.60	13.10	13.60	14.10	14.60	15.10	15.60	16.10	16.60

有效行程 Stroke	900	950	1000	1050	1100	1150	1200	1250	1300	1350	1400	1450	1500	1550	1600	1650	1700
L	1272	1322	1372	1422	1472	1522	1572	1622	1672	1722	1772	1822	1872	1922	1972	2022	2072
A	100	50	100	50	100	50	100	50	100	50	100	50	100	50	100	50	100
M	10	11	11	12	12	13	13	14	14	15	15	16	16	17	17	18	18
N	24	26	26	28	28	30	30	32	32	34	34	36	36	38	38	40	40
P	1000	1050	1100	1150	1200	1250	1300	1350	1400	1450	1500	1550	1600	1650	1700	1750	1800
KG	17.10	17.60	18.10	18.60	19.10	19.60	20.10	20.60	21.10	21.60	22.10	22.60	23.10	23.60	24.10	24.60	25.10

馬達直裝右折
Motor external right side

R 馬達直裝右折 Motor external right side

2D CAD 3D CAD

● CAD图可至www.entak.cn下载 ●

單位 Unit : mm

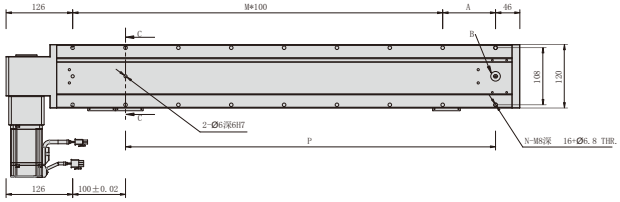

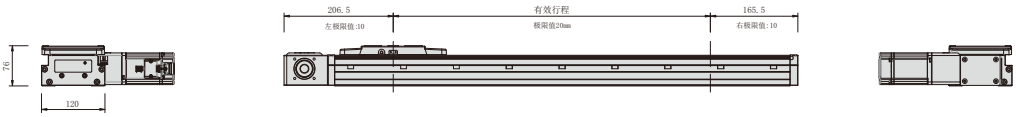

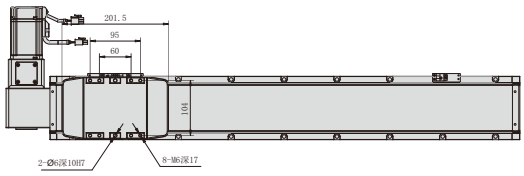

有效行程 Stroke	50	100	150	200	250	300	350	400	450	500	550	600	650	700	750	800	850
L	422	472	522	572	622	672	722	772	822	872	922	972	1022	1072	1122	1172	1222
A	50	100	50	100	50	100	50	100	50	100	50	100	50	100	50	100	50
M	2	2	3	3	4	4	5	5	6	6	7	7	8	8	9	9	10
N	8	8	10	10	12	12	14	14	16	16	18	18	20	20	22	22	24
P	150	200	250	300	350	400	450	500	550	600	650	700	750	800	850	900	950
KG	8.60	9.10	9.60	10.10	10.60	11.10	11.60	12.10	12.60	13.10	13.60	14.10	14.60	15.10	15.60	16.10	16.60

有效行程 Stroke	900	950	1000	1050	1100	1150	1200	1250	1300	1350	1400	1450	1500	1550	1600	1650	1700
L	1272	1322	1372	1422	1472	1522	1572	1622	1672	1722	1772	1822	1872	1922	1972	2022	2072
A	100	50	100	50	100	50	100	50	100	50	100	50	100	50	100	50	100
M	10	11	11	12	12	13	13	14	14	15	15	16	16	17	17	18	18
N	24	26	26	28	28	30	30	32	32	34	34	36	36	38	38	40	40
P	1000	1050	1100	1150	1200	1250	1300	1350	1400	1450	1500	1550	1600	1650	1700	1750	1800
KG	17.10	17.60	18.10	18.60	19.10	19.60	20.10	20.60	21.10	21.60	22.10	22.60	23.10	23.60	24.10	24.60	25.10

馬達左折
Motor Left Side

BL 馬達左折 Motor left side

2D CAD 3D CAD

● CAD图可至www.entak.cn下载 ●

單位 Unit : mm

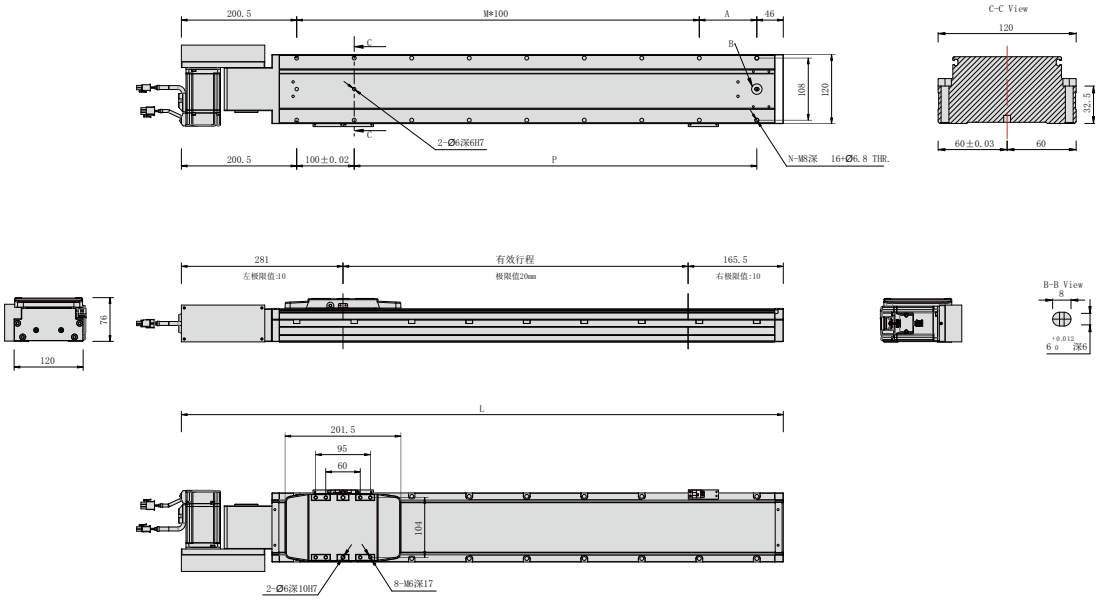

有效行程 Stroke	50	100	150	200	250	300	350	400	450	500	550	600	650	700	750	800	850
L	496.5	546.5	596.5	646.5	696.5	746.5	796.5	846.5	896.5	946.5	996.5	1046.5	1096.5	1146.5	1196.5	1246.5	1296.5
A	50	100	50	100	50	100	50	100	50	100	50	100	50	100	50	100	50
M	2	2	3	3	4	4	5	5	6	6	7	7	8	8	9	9	10
N	8	8	10	10	12	12	14	14	16	16	18	18	20	20	22	22	24
P	150	200	250	300	350	400	450	500	550	600	650	700	750	800	850	900	950
KG	8.50	9.00	9.50	10.00	10.50	11.00	11.50	12.00	12.50	13.00	13.50	14.00	14.50	15.00	15.50	16.00	16.50

有效行程 Stroke	900	950	1000	1050	1100	1150	1200	1250	1300	1350	1400	1450	1500	1550	1600	1650	1700
L	1346.5	1396.5	1446.5	1496.5	1546.5	1596.5	1646.5	1696.5	1746.5	1796.5	1846.5	1896.5	1946.5	1996.5	2046.5	2096.5	2146.5
A	100	50	100	50	100	50	100	50	100	50	100	50	100	50	100	50	100
M	10	11	11	12	12	13	13	14	14	15	15	16	16	17	17	18	18
N	24	26	26	28	28	30	30	32	32	34	34	36	36	38	38	40	40
P	1000	1050	1100	1150	1200	1250	1300	1350	1400	1450	1500	1550	1600	1650	1700	1750	1800
KG	17.00	17.50	18.00	18.50	19.00	19.50	20.00	20.50	21.00	21.50	22.00	22.50	23.00	23.50	24.00	24.50	25.00

馬達右折
Motor Right Side

單位 Unit : mm

BR 馬達右折 Motor right side

2D CAD 3D CAD

● CAD图可至www.entak.cn下载 ●

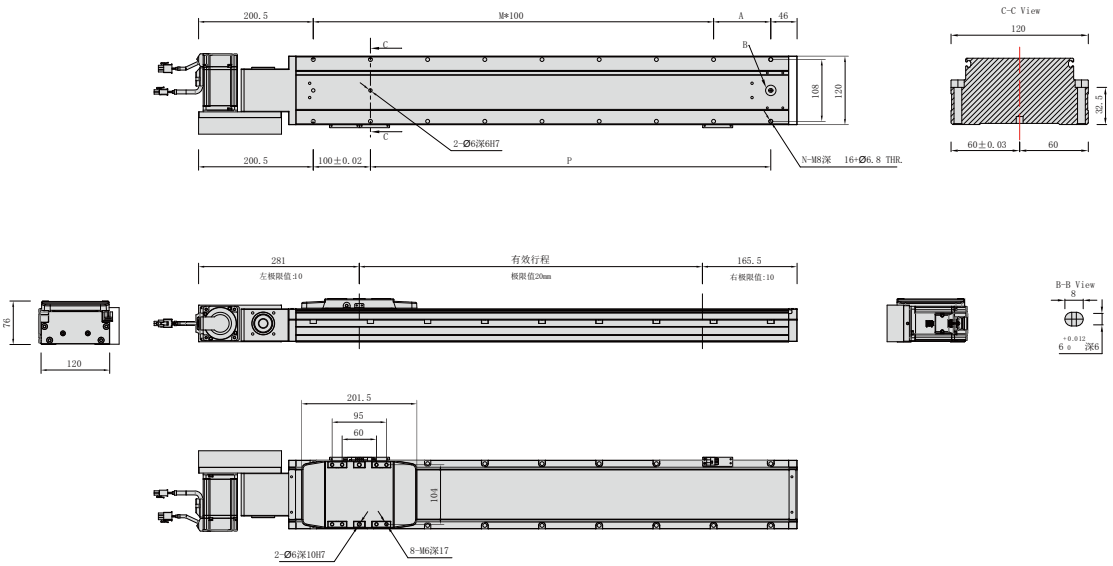

有效行程 Stroke	50	100	150	200	250	300	350	400	450	500	550	600	650	700	750	800	850
L	496.5	546.5	596.5	646.5	696.5	746.5	796.5	846.5	896.5	946.5	996.5	1046.5	1096.5	1146.5	1196.5	1246.5	1296.5
A	50	100	50	100	50	100	50	100	50	100	50	100	50	100	50	100	50
M	2	2	3	3	4	4	5	5	6	6	7	7	8	8	9	9	10
N	8	8	10	10	12	12	14	14	16	16	18	18	20	20	22	22	24
P	150	200	250	300	350	400	450	500	550	600	650	700	750	800	850	900	950
KG	8.50	9.00	9.50	10.00	10.50	11.00	11.50	12.00	12.50	13.00	13.50	14.00	14.50	15.00	15.50	16.00	16.50

有效行程 Stroke	900	950	1000	1050	1100	1150	1200	1250	1300	1350	1400	1450	1500	1550	1600	1650	1700
L	1346.5	1396.5	1446.5	1496.5	1546.5	1596.5	1646.5	1696.5	1746.5	1796.5	1846.5	1896.5	1946.5	1996.5	2046.5	2096.5	2146.5
A	100	50	100	50	100	50	100	50	100	50	100	50	100	50	100	50	100
M	10	11	11	12	12	13	13	14	14	15	15	16	16	17	17	18	18
N	24	26	26	28	28	30	30	32	32	34	34	36	36	38	38	40	40
P	1000	1050	1100	1150	1200	1250	1300	1350	1400	1450	1500	1550	1600	1650	1700	1750	1800
KG	17.00	17.50	18.00	18.50	19.00	19.50	20.00	20.50	21.00	21.50	22.00	22.50	23.00	23.50	24.00	24.50	25.00

馬達左上折
Motor is placed to the left

LU 馬達左上折 Motor is placed to the left

2D CAD 3D CAD

● CAD图可至www.entak.cn下载 ●

單位 Unit : mm

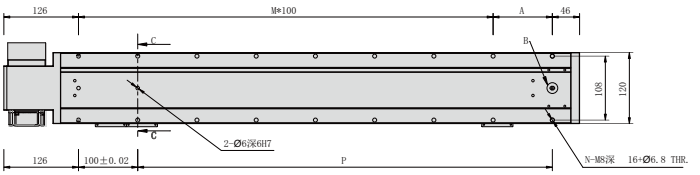

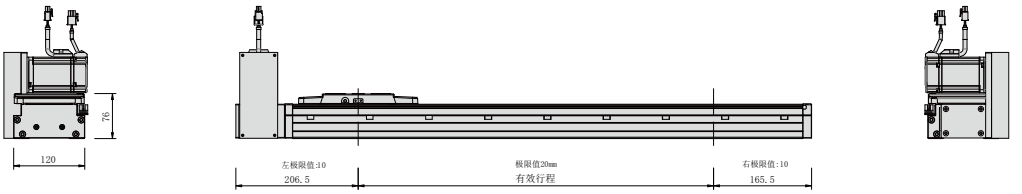

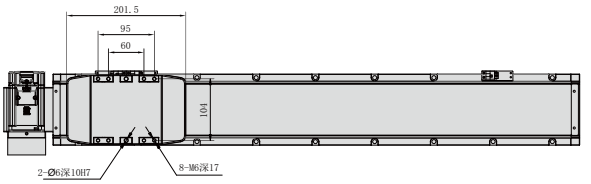

有效行程 Stroke	50	100	150	200	250	300	350	400	450	500	550	600	650	700	750	800	850
L	422	472	522	572	622	672	722	772	822	872	922	972	1022	1072	1122	1172	1222
A	50	100	50	100	50	100	50	100	50	100	50	100	50	100	50	100	50
M	2	2	3	3	4	4	5	5	6	6	7	7	8	8	9	9	10
N	8	8	10	10	12	12	14	14	16	16	18	18	20	20	22	22	24
P	150	200	250	300	350	400	450	500	550	600	650	700	750	800	850	900	950
KG	8.50	9.00	9.50	10.00	10.50	11.00	11.50	12.00	12.50	13.00	13.50	14.00	14.50	15.00	15.50	16.00	16.50

有效行程 Stroke	900	950	1000	1050	1100	1150	1200	1250	1300	1350	1400	1450	1500	1550	1600	1650	1700
L	1272	1322	1372	1422	1472	1522	1572	1622	1672	1722	1772	1822	1872	1922	1972	2022	2072
A	100	50	100	50	100	50	100	50	100	50	100	50	100	50	100	50	100
M	10	11	11	12	12	13	13	14	14	15	15	16	16	17	17	18	18
N	24	26	26	28	28	30	30	32	32	34	34	36	36	38	38	40	40
P	1000	1050	1100	1150	1200	1250	1300	1350	1400	1450	1500	1550	1600	1650	1700	1750	1800
KG	17.00	17.50	18.00	18.50	19.00	19.50	20.00	20.50	21.00	21.50	22.00	22.50	23.00	23.50	24.00	24.50	25.00

馬達右上折

Motor is placed to the right

單位 Unit : mm

RU 馬達右上折 Motor is placed to the right

2D CAD 3D CAD

● CAD图可至www.entak.cn下载 ●

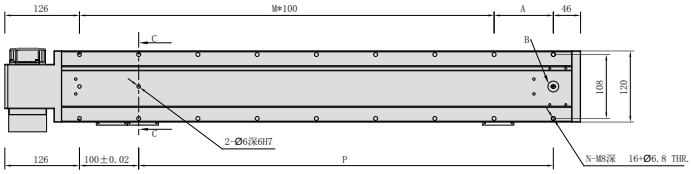

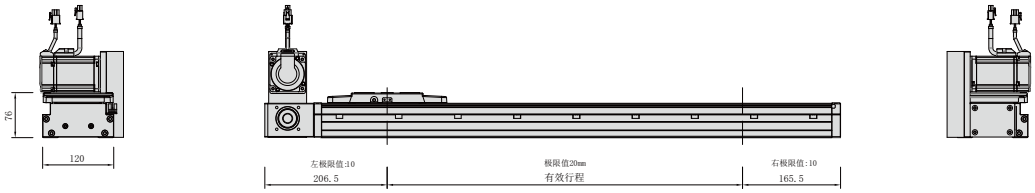

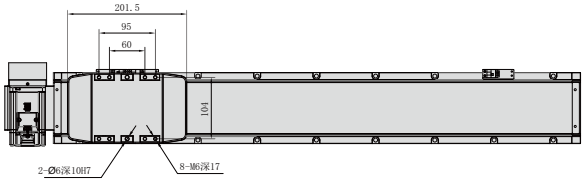

有效行程 Stroke	50	100	150	200	250	300	350	400	450	500	550	600	650	700	750	800	850
L	422	472	522	572	622	672	722	772	822	872	922	972	1022	1072	1122	1172	1222
A	50	100	50	100	50	100	50	100	50	100	50	100	50	100	50	100	50
M	2	2	3	3	4	4	5	5	6	6	7	7	8	8	9	9	10
N	8	8	10	10	12	12	14	14	16	16	18	18	20	20	22	22	24
P	150	200	250	300	350	400	450	500	550	600	650	700	750	800	850	900	950
KG	8.50	9.00	9.50	10.00	10.50	11.00	11.50	12.00	12.50	13.00	13.50	14.00	14.50	15.00	15.50	16.00	16.50

有效行程 Stroke	900	950	1000	1050	1100	1150	1200	1250	1300	1350	1400	1450	1500	1550	1600	1650	1700
L	1272	1322	1372	1422	1472	1522	1572	1622	1672	1722	1772	1822	1872	1922	1972	2022	2072
A	100	50	100	50	100	50	100	50	100	50	100	50	100	50	100	50	100
M	10	11	11	12	12	13	13	14	14	15	15	16	16	17	17	18	18
N	24	26	26	28	28	30	30	32	32	34	34	36	36	38	38	40	40
P	1000	1050	1100	1150	1200	1250	1300	1350	1400	1450	1500	1550	1600	1650	1700	1750	1800
KG	17.00	17.50	18.00	18.50	19.00	19.50	20.00	20.50	21.00	21.50	22.00	22.50	23.00	23.50	24.00	24.50	25.00

馬達左下折
Motor down to the left

LD 馬達左下折 Motor down to the left

2D CAD 3D CAD

• CAD图可至www.entak.cn下载 •

單位 Unit : mm

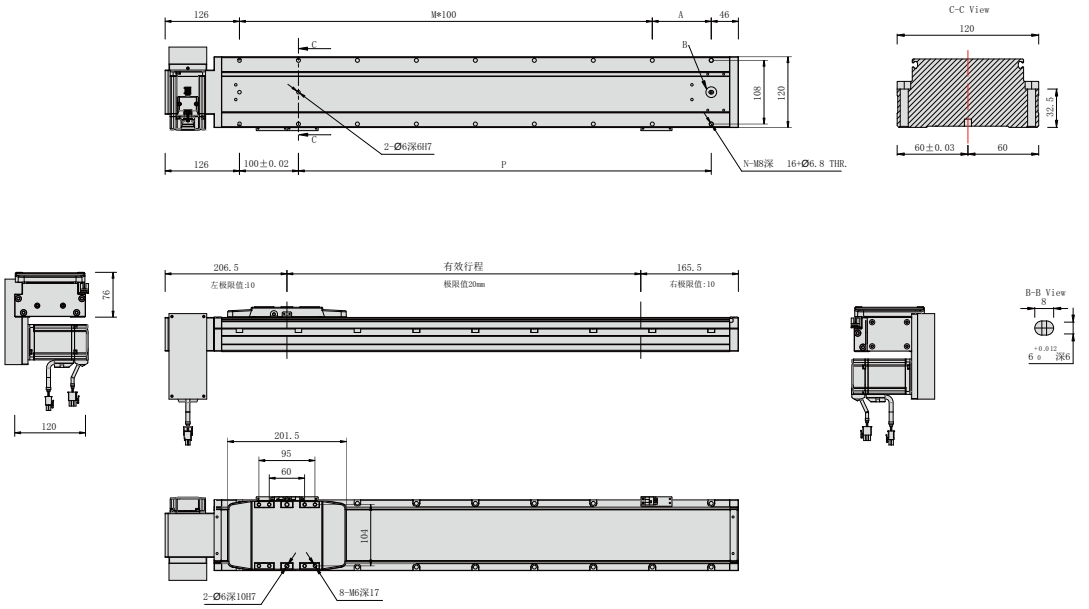

有效行程 Stroke	50	100	150	200	250	300	350	400	450	500	550	600	650	700	750	800	850
L	422	472	522	572	622	672	722	772	822	872	922	972	1022	1072	1122	1172	1222
A	50	100	50	100	50	100	50	100	50	100	50	100	50	100	50	100	50
M	2	2	3	3	4	4	5	5	6	6	7	7	8	8	9	9	10
N	8	8	10	10	12	12	14	14	16	16	18	18	20	20	22	22	24
P	150	200	250	300	350	400	450	500	550	600	650	700	750	800	850	900	950
KG	8.50	9.00	9.50	10.00	10.50	11.00	11.50	12.00	12.50	13.00	13.50	14.00	14.50	15.00	15.50	16.00	16.50

有效行程 Stroke	900	950	1000	1050	1100	1150	1200	1250	1300	1350	1400	1450	1500	1550	1600	1650	1700
L	1272	1322	1372	1422	1472	1522	1572	1622	1672	1722	1772	1822	1872	1922	1972	2022	2072
A	100	50	100	50	100	50	100	50	100	50	100	50	100	50	100	50	100
M	10	11	11	12	12	13	13	14	14	15	15	16	16	17	17	18	18
N	24	26	26	28	28	30	30	32	32	34	34	36	36	38	38	40	40
P	1000	1050	1100	1150	1200	1250	1300	1350	1400	1450	1500	1550	1600	1650	1700	1750	1800
KG	17.00	17.50	18.00	18.50	19.00	19.50	20.00	20.50	21.00	21.50	22.00	22.50	23.00	23.50	24.00	24.50	25.00

馬達右下折

Motor down to the right

RD 馬達右下折 Motor down to the right

2D CAD 3D CAD

● CAD图可至www.entak.cn下载 ●

單位 Unit : mm

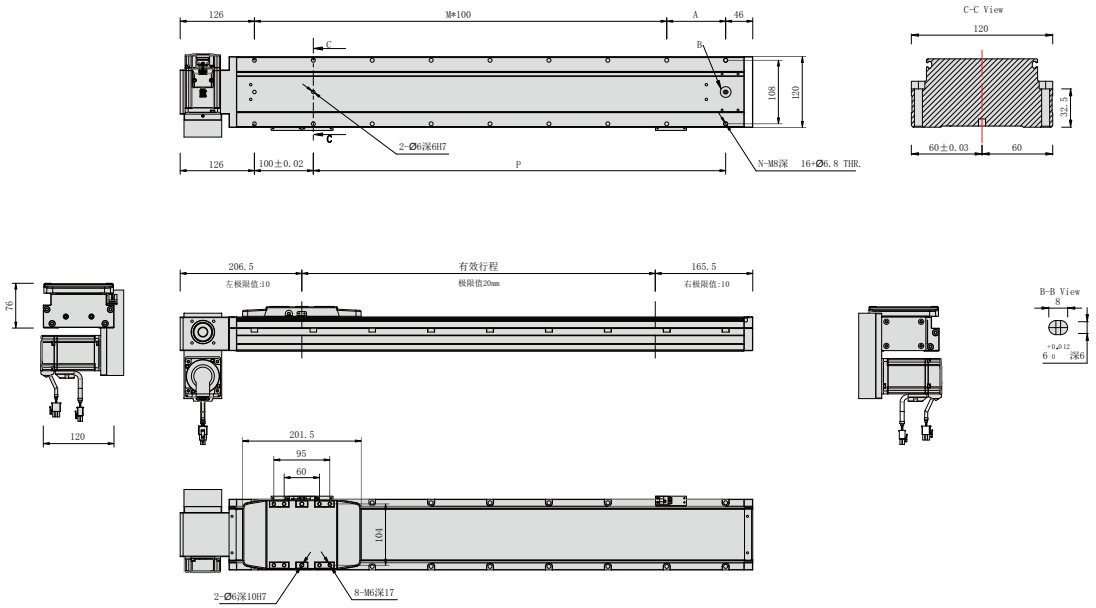

有效行程 Stroke	50	100	150	200	250	300	350	400	450	500	550	600	650	700	750	800	850
L	422	472	522	572	622	672	722	772	822	872	922	972	1022	1072	1122	1172	1222
A	50	100	50	100	50	100	50	100	50	100	50	100	50	100	50	100	50
M	2	2	3	3	4	4	5	5	6	6	7	7	8	8	9	9	10
N	8	8	10	10	12	12	14	14	16	16	18	18	20	20	22	22	24
P	150	200	250	300	350	400	450	500	550	600	650	700	750	800	850	900	950
KG	8.50	9.00	9.50	10.00	10.50	11.00	11.50	12.00	12.50	13.00	13.50	14.00	14.50	15.00	15.50	16.00	16.50

有效行程 Stroke	900	950	1000	1050	1100	1150	1200	1250	1300	1350	1400	1450	1500	1550	1600	1650	1700
L	1272	1322	1372	1422	1472	1522	1572	1622	1672	1722	1772	1822	1872	1922	1972	2022	2072
A	100	50	100	50	100	50	100	50	100	50	100	50	100	50	100	50	100
M	10	11	11	12	12	13	13	14	14	15	15	16	16	17	17	18	18
N	24	26	26	28	28	30	30	32	32	34	34	36	36	38	38	40	40
P	1000	1050	1100	1150	1200	1250	1300	1350	1400	1450	1500	1550	1600	1650	1700	1750	1800
KG	17.00	17.50	18.00	18.50	19.00	19.50	20.00	20.50	21.00	21.50	22.00	22.50	23.00	23.50	24.00	24.50	25.00