ENTAK

Quality and Innovation

NC MODULE NC

半封闭螺杆滑台

Ball Screw Driven

螺桿驅動

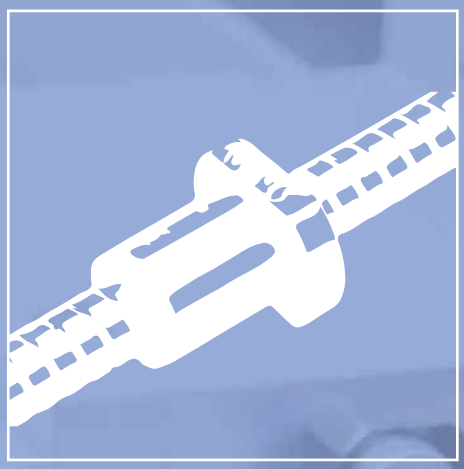

高精度。高荷重

High Accuracy, High Payload

螺桿驅動模組可輕易達到高精度使用需求，並穩定運轉，
確保螺桿、滑軌的使用壽命及組裝品質。
重複定位精度可高達±0.005mm - ±0.01mm。
小荷重 5kg 到大荷重 150kg。
都可輕鬆對應使用需求，在自動化市場的領域中都看得
到，使用範圍及用途可說相當廣泛。

Ball screw driven module design can provides the high accuracy and steady movement.
Also secure the reliability and quality.
Providing the ± 0.01mm of the repeatability.
This series can support the payload form 5kg to 150kg, which could be applied widely.

螺桿系列模組
Ball Screw Type Module

主要用途 Main Usage:

多運用於工作定位、夾取、搬運、插件等產能自動化。
Positioning, Pick and place, Carrying, Press-fitting.

運用範圍 Applications:

▲電子部品組裝 Electronic device assemble
▲液體注入填充裝置 Liquid filling
▲點熔接裝置 Welding
▲電路板與晶圓盒定位插入裝置 Press-fitting of Circuit Board and Wafer Box
▲物件整列靠齊 Unit arrangement.

產業 Industries:

■TFT-LCD液晶面板設備 TFT-LCD
■半導體設備 Semiconductor
■LED線上設備 LED
■太陽能設備 Solar energy

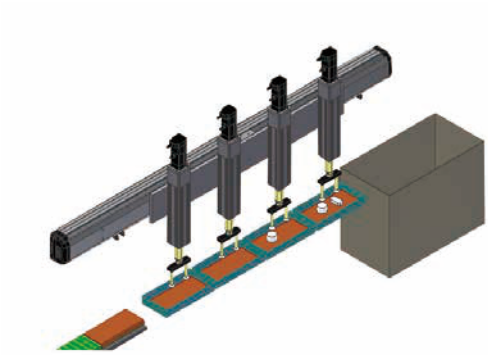

軌道內嵌式螺桿系列
Built-in Linear Motion Guide Ball Screw Actuator
CGH Series

螺桿系列
Standard Ball Screw Actuator
NC Series

軌道內嵌推桿式螺桿系列
Rod Type Built-in Linear Motion Guide Ball Screw Actuator
CTY Series

規格索引-標準螺桿滑台系列

Spec Index　Standard Ball Screw Actuator

使用環境 Use Where	傳動方式 Driven Mode	仕樣 Model Specification	馬達容量 Motor Output (w)	本體寬幅 Width(mm)	位置重複精度 Repeatability(mm)	螺桿規格(C7級) Ball Screw Spec		最大可搬重量 Maximum Payload(kg)		最高速度*1 Maximum Speed (mm/s)
						外徑 Outer Diameter(mm)	導程 Lead(mm)	水平使用 Horizontal	垂直使用 Vertical	
一般環境 Standard Environment	滾珠螺桿 Ball Screw	NC80	100W	80	±0.01	16	5	25	8	250
							10	20	7	500
							16	15	5	800
							20	10	3	1000
			200W	80	±0.01	16	5	25	8	250
							10	20	7	500
							16	15	5	800
							20	10	3	1000
		NC100	100W	102	±0.01	16	5	50	12	250
							10	30	8	500
							20	15	3	1000
							32	9	-	1600
			200W	102	±0.01	16	5	65	15	250
							10	40	10	500
							20	20	6	1000
							32	9	-	1600
		NC120	200W	120	±0.01	16	5	95	27	250
							10	75	18	500
							20	35	7	1000
							32	15	-	1600
			400W	120	±0.01	16	5	110	33	250
							10	88	22	500
							20	40	10	1000
							32	30	8	1600
		NC130	200W	135	±0.01	16	5	95	27	250
							10	75	18	500
							20	35	7	1000
							32	15	-	1600
			400W	135	±0.01	16	5	110	33	250
							10	88	22	500
							20	40	10	1000
							32	30	8	1600

*1:最高速度(MM/S)是以伺服馬達最高轉速3000RPM為基準。
The highest speed is based on the maximum servo motor's rpm (3000).
步進馬達最高轉速500RPM為基準。
The highest speed is based on the maximum stepping motor's rpm (500).

標準行程及最高使用速度*2

Stroke(mm) & Maximum Speed(mm/s)

代表速度 Speed

行程 Stroke	50	100	150	200	250	300	350	400	450	500	550	600	650	700	750	800	850	900	950	1000	1050	1100	1150	1200	1250	1300	1350	1400	1450	1500	頁數 Page
								250								225	200	175	150	125	100										019
								500								450	400	350	300	250	200										
								1000								900	800	700	600	500	400										
								1600								1440	1280	1120	960	800	640										
								250								225	200	175	150	125	100										
								500								450	400	350	300	250	200										
								1000								900	800	700	600	500	400										
								1600								1440	1280	1120	960	800	640										
								250								225	200	175	150	125	100										025
								500								450	400	350	300	250	200										
								1000								900	800	700	600	500	400										
								1600								1440	1280	1120	960	800	640										
								250								225	200	175	150	125	100										
								500								450	400	350	300	250	200										
								1000								900	800	700	600	500	400										
								1600								1440	1280	1120	960	800	640										035
								250								225	200	175	150	125	100										
								500								450	400	350	300	250	200										
								1000								900	800	700	600	500	400										
								1600								1440	1280	1120	960	800	640										
								250								225	200	175	150	125	100										
								500								450	400	350	300	250	200										
								1000								900	800	700	600	500	400										
								1600								1440	1280	1120	960	800	640										045
								250								225	200	175	150	125	100										
								500								450	400	350	300	250	200										
								1000								900	800	700	600	500	400										
								1600								1440	1280	1120	960	800	640										

*2:標準行程內的黑色數字，代表該行程內可使用的最高安全速度。若超過此速度，滑台可能會有嚴重共振產生。
Written here is the standard storke's maximum safe speed. If over this speed, it may casue serious virbration.

規格索引-標準螺桿滑台系列

Spec Index　Standard Ball Screw Actuator

使用環境 Use Where	傳動方式 Driven Mode	仕樣 Model Specification	馬達容量 Motor Output (w)	本體寬幅 Width(mm)	位置重複精度 Repeatability(mm)	螺桿規格(C7級) Ball Screw Spec 外徑 Outer Diameter(mm)	導程 Lead(mm)	最大可搬重量 Maximum Payload(kg) 水平使用 Horizontal	垂直使用 Vertical	最高速度*1 Maximum Speed (mm/s)
一般環境 Standard Environment	滾珠螺桿 Ball Screw	NC170	400W	170	±0.01	20	5	120	40	250
							10	110	30	500
							20	75	14	1000
							40	22	7	2000
			750W	170	±0.01	20	5	120	50	250
							10	120	40	500
							20	83	25	1000
							40	43	12	2000
		NC220	750W	220	±0.01	25	5	150	55	250
							10	150	45	500
							25	105	20	1250
						32	5	170	75	250
							10	170	65	500
							32	110	20	1600
						40	5	200	100	250
							10	200	80	500
							20	170	50	1250
							40	130	30	2000

使用環境 Use Where	傳動方式 Driven Mode	仕樣 Model Specification	馬達容量 Motor Output (w)	本體寬幅 Width(mm)	位置重複精度 Repeatability(mm)	螺桿規格(C7級) Ball Screw Spec 外徑 Outer Diameter(mm)	導程 Lead(mm)	最大可搬重量 Maximum Payload(kg) 水平使用 Horizontal	垂直使用 Vertical	最高速度*1 Maximum Speed (mm/s)
一般環境 Standard Environment	滾珠螺桿 Ball Screw	NC170M	400W	170	±0.01	16	5	110	33	200
							10	90	22	400
							20	40	10	800
							32	30	8	1280
			750W	170	±0.01	20	5	120	40	200
							10	95	25	400
							20	50	15	800
							40	35	12	1280
		NC220M	750W	220	±0.01	25	5	130	50	200
							10	130	40	400
							25	85	25	800
							50	50	8	1600

*1:NC170M/NC220M最高速度(MM/S)是以伺服馬達最高轉速2400RPM為基準。
The NC170M,NC220M highest speed is based on the maximum servo motor's rpm (2400).

◎可對應無塵規格。

標準行程及最高使用速度*2

Stroke(mm) & Maximum Speed(mm/s)

代表速度 Speed

行程 Stroke	50	100	150	200	250	300	350	400	450	500	550	600	650	700	750	800	850	900	950	1000	1050	1100	1150	1200	1250	1300	1350	1400	1450	1500	頁數 Page
										250								225		200		175		150							057
										500								450		400		350		300							
										1000								900		800		700		600							
										2000								1800		1600		1400		1200							
										250								225		200		175		150							
										500								450		400		350		300							
										1000								900		800		700		600							
										2000								1800		1600		1400		1200							
										250									225		200		175		150		125		100		067
										500									450		400		350		300		250		200		
										1250									1125		1000		875		750		625		500		
										250									225		200		175		150		125		100		
										500									450		400		350		300		250		200		
										1600									1370		1235		1115		1005		910		820		
										250									225		200		175		150		125		100		
										500									450		400		350		300		250		200		
										1250									1125		1000		875		750		625		500		
										2000								1800		1600		1400		1200		1000		800		600	

標準行程及最高使用速度*2

Stroke(mm) & Maximum Speed(mm/s)

代表速度 Speed

行程 Stroke	800	850	900	950	1000	1100	1200	1300	1400	1500	1600	1650	1700	1750	1800	1850	1900	1950	2000	2050	2100	2150	2200	2250	2300	2350	2400	頁數 Page
						200							175				150				125							073
						400							350				300				250							
						800							700				600				500							
						1280							1120				960				800							
						200							175				150				125							073
						400							350				300				250							
						800							700				600				500							
						1280							1120				960				800							
									200													175			150			083
									400													350			300			
									800													700			600			
									1600													1400			1200			

*2:標準行程內的黑色數字，代表該行程內可使用的最高安全速度。若超過此速度，滑台可能會有嚴重共振產生。
Written here is the standard storke's maximum safe speed. If over this speed, it may casue serious virbration.

鋁基型螺桿滑台 高精度 高速度

High Accuracy,High Speed

多樣滑座特注 Various carriage options

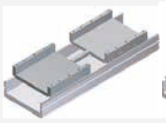

雙滑座
(同動型)
Double Carriage
(Dual Drive Control)

雙滑座
(單動型)
Double Carriage
(Single Control)

滑座加長
Extended Carriage

滑座反向同動
Alignment

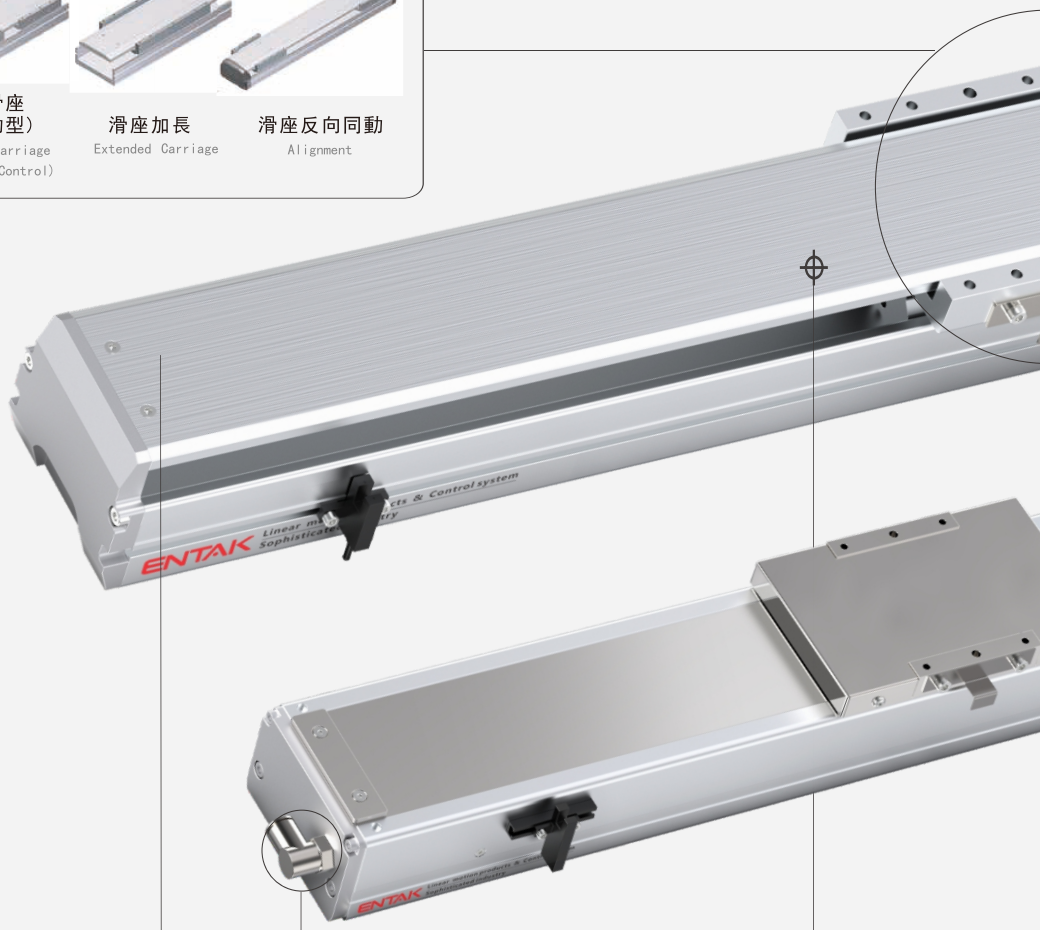

高剛性本體/高剛性上蓋 Highrigidi

高剛性本體：
採用一體成型鋁擠型結構並經元素分析，得到最好的剛性與重量比之結構設計。

High rigidity mainframe and cover : one piece estruded aluminum structure for optimal rigidity and weight ratio.

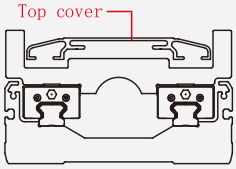

耐繞曲上蓋：
特殊抗繞曲設計，長行程使用時，上蓋不容易扭曲變形。

Torsion resist top lid :
Special torsion-resistant top lid design to prevent deformation during long stroke.

無塵室專用對應仕樣 Cleanroom type

CLASS10~1000

無塵室專用真空源接頭。

Vacuum connector for clean room use.

馬達廠牌 Motor brand

可搭配各廠牌的伺服馬達。
Customer specified servo motor.

馬達廠牌 Standard suitable motor brands			
三菱 Mitsubishi	松下 Panasonic	安川 Yaskawa	台達 Delta

◎其他馬達廠牌規格，請聯絡業務人員。
◎ Please consult with our sales personnel for other motor specifications.

馬達安裝位置 options

多方向馬達安裝位置可供選擇，讓機台設計更有彈性。
Multiple motor installation positions provides the flexibility for machine design.

BC馬達外露
BC Motor Exposed

BL馬達左折
BL Motor On Left Side

BR馬達右折
BR Motor On Right Side

BM馬達下折
BM Motor On Lower Side

M馬達內藏直結
M Motor Hidden In the Structure

感應器位置 Sensor location

SENSOR位置可選擇內置型式或外掛型式的安裝方式
Optional internal or external SENSOR locations.

內置SENSOR
Internal SENSOR

內置SENSOR感應片
Internal SENSOR trigger device

外掛SENSOR
External SENSOR

外掛SENSOR感應片
External SENSOR trigger device

螺桿導程

可依據不同的荷重、速度，選配適用螺桿規格與導程。
Can customize screw specification and lead to match different payload and speed requirements.

螺桿導程 Screw lead pitch	
2	2mm
5	5mm
10	10mm
16	16mm
20	20mm
25	25mm
32	32mm
40	40mm

訂購型號說明- 單軸

Ordering method-Single axis

NC130 - L 20 - 650 -

本體型號
Model

一般環境螺桿型 Standard Ball Screw	CGH3	輕負荷 Low Payload
	CGH4	輕負荷 Low Payload
	CGH5	輕負荷 Low Payload
	CGH8	中負荷 Middle Payload
	CGH12	中負荷 Middle Payload
	CGB5	輕負荷 Low Payload
	CGB8	中負荷 Middle Payload
	CGB12	中負荷 Middle Payload
	CTY5	輕負荷 Low Payload
	CTY8	中負荷 Middle Payload
	NC80	中負荷 Middle Payload
	NC100	中負荷 Middle Payload
	NC120	中負荷 Middle Payload
	NC130	中負荷 Middle Payload
	NC170	重負荷 Heavy Payload
	NC220	超重負荷 Super Heavy Payload
	NC170M	重負荷 Heavy Payload
	NC220M	超重負荷 Super Heavy Payload
一般環境皮帶型 Standard Belt	NK100	輕負荷 Low Payload
	NK130	高負荷 High Payload
	NK170	重負荷 Heavy Payload
	NK220	重負荷 Heavy Payload
無塵環境螺桿型 Clean Room Ball Screw	NF50	輕負荷 Low Payload
	NF65	輕負荷 Low Payload
	NF100	中負荷 Middle Payload
	NF130	中負荷 Middle Payload
	NF170	重負荷 Heavy Payload
	NF220	重負荷 Heavy Payload
無塵環境皮帶型 Clean Room Belt	NT65	輕負荷 Low Payload
	NT100	中負荷 Middle Payload
	NT130	中負荷 Middle Payload
	NT170	重負荷 Heavy Payload
	NT220	重負荷 Heavy Payload

導程
Lead

螺桿型 Ball Screw Type	
02	2mm
05	5mm
06	6mm
10	10mm
20	20mm
25	25mm
32	32mm
40	40mm
皮帶型 Belt Type	
32	32mm
40	40mm
100	100mm

螺桿/皮帶型式
Ball Screw/Belt Type

螺桿驅動 Ball Screw Type	
L	標準台製 Standard
皮帶型式 Belt Type	
L	無塵皮帶 PU Belt
X	橡膠皮帶 Rubber Belt

行程
Stroke

有效行程 Stroke	
螺桿外徑 Ball Screw Cuter Diameter	標準行程 Standard Stroke
Ø10mm	50~800mm (無特注)
Ø12mm	50~800mm (無特注)
Ø16mm	50~1100mm (特注1250mm)
Ø20mm	50~1250mm (特注1450mm)
Ø25mm	50~1500mm (特注1650mm)

BC-M40B-C4-0001

特注式樣
Customization Order No.

馬達位置
Motor Position

螺桿型 Ball Screw Type	
M	馬達直結 Motor Hidden In
BC	馬達外露 Motor Exposed
BL	馬達左折 Motor Left Side
BR	馬達右折 Motor Right Side
BM	馬達下折 Motor Bottom Side
皮帶型 Belt Type	
BW	馬達上折 Motor Top Side
BM	馬達下折 Motor Bottom Side
L	馬達左折 Motor Left Side
LU	馬達左上折 Motor Left Upper Side
LD	馬達左下折 Motor Left Lower Side
R	馬達右折 Motor Right Side
RU	馬達右上折 Motor Right Upper Side
RD	馬達右下折 Motor Right Lower Side
LT	馬達直結左折 Reducer With Motor Left Side
LL	馬達出軸心左折 Motor Shaft Left Side
RT	馬達直結右折 Reducer With Motor Right Side
RR	馬達出軸心右折 Motor Shaft Right Side

原點感應器
Home Sensor

內置型 Inside	
A	馬達側 Motor Side
B	反馬達側 Opposite Motor Side
外掛型 Outside	
C	馬達側 Motor Side
D	反馬達側 Opposite Motor Side
無 SENSOR No Sensor	
E	無 SENSOR No Sensor

端點極限感應器
Limit Sens

內置型 Inside	
1	1只 1 Pc
2	2只 2 Pc
外掛型 Outside	
3	1只 1 Pc
4	2只 2 Pc
無 SENSOR No Sensor	
5	無 SENSOR No Sensor

馬達廠牌、功率、煞車
Motor Brand、Power Output、Brake

伺服馬達 Servo Motor				
馬達廠牌 Motor Brand		功率 Power Output(w)		煞車 Brake*1
P	松下 Panasonic	10	100W	B
T	台達 Delta	20	200W	–
Y	安川 Yaskawa	40	400W	–
M	三菱 Mitsubishi	75	750W	–

步進馬達 Stepping Motor		
馬達廠牌 Motor Brand	功率 Power Output(W)	
多摩川 Tamagawa	42M	2相-TS3617N3E8
	57M	2相-TS3653N1E2
東　方 Oriental	42M	PK245-01A
	57M	PK264-02A
三　洋 Sanyo	42M	2相-103H5209-0440
	57M	2相-103H7121-0140

*1：若無煞車則不表示。
If no brake, no description.

滑台系列

NC Series

一般環境/螺桿式樣
Standard/Ball Screw

CONTENTS

一般環境 / 螺桿式樣 Standard/Ball Screw Type

NC80 單軸 /1-axis

螺桿驅動
Ball Screw Drive

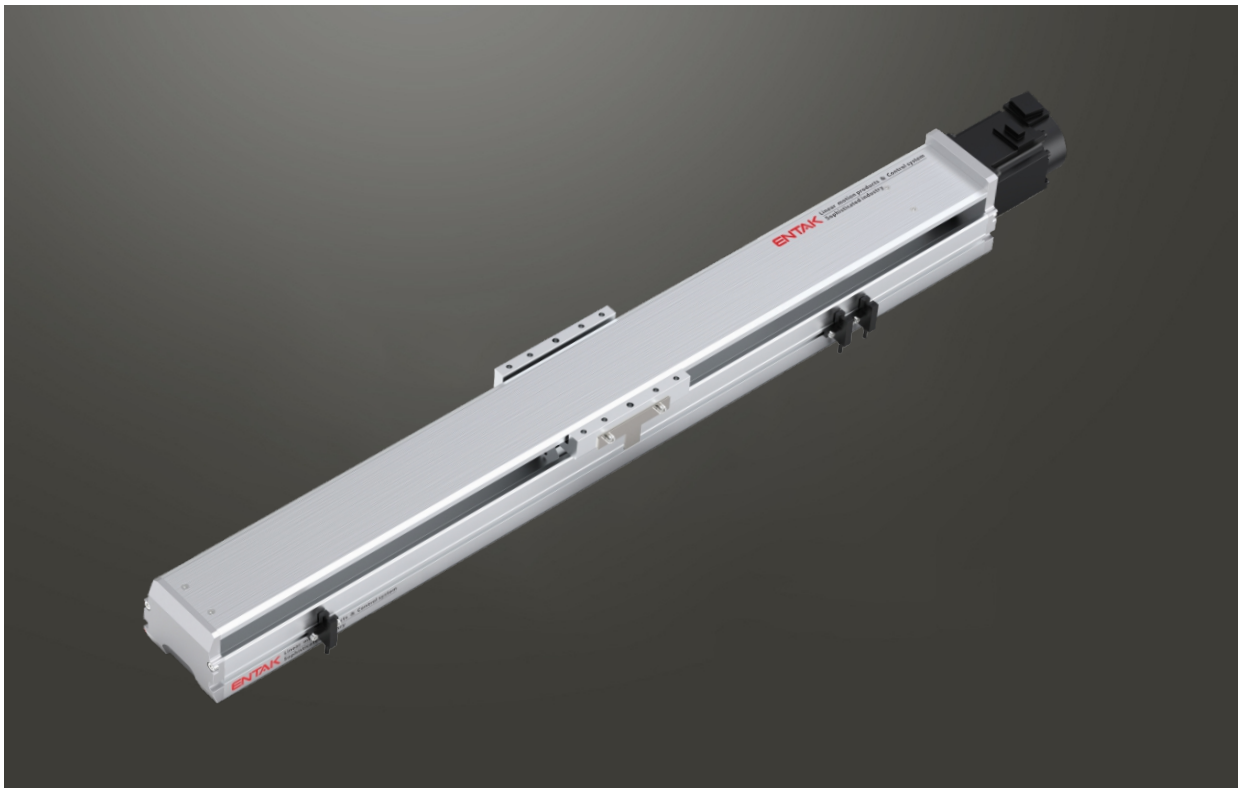

此圖僅供參考，出貨規格詳見尺寸圖面
The picture is just for the reference. Please check the the actual dimensions on the drawing.

最大行程 Maximum Stroke	最高速度 Maximum Speed	馬達容量 Motor output	滾珠螺桿 Ball Screw	直線滑軌 Linear Guide
1050mm	1600mm/s	100W	ø16mm	15X12.5- 1支

型號表示方式 Ordering Method

NC80 - L5 - 100 - BC - M10B - C4 - 0001

本體型號 Model

特注式樣 Customization Order No.

行程 Stroke

50-1050mm
50間隔 50 mm Pitch

螺桿導程 Ball Screw Lead

5	5mm
10	10mm
16	16mm
20	20mm

馬達位置 Motor Position

M	馬達直結 Motor Hidden In
BC	馬達外露 Motor Exposed
BL	馬達左折 Motor Left Side
BR	馬達右折 Motor Right Side
BM	馬達下折 Motor Bottom Sid e

馬達廠牌 Motor Brand

M	三菱 Mitsubishi	10	100W	B
P	松下 Panasonic	20	-	
Y	安川 Yaskawa	40	-	
T	台達 Delta	75	-	

*若無煞車則不表示。*If No Brake,No Description.

原點感應器 Home Sensor

內置型 In Side	
A	馬達側 Motor Side
B	反馬達側 Opposite Motor Side
外掛型 Out Side	
C	馬達側 Motor Side
D	反馬達側 Opposite Motor Side
無 SENSOR No Sensor	
E	無 SENSOR No Sensor

端點極限感應器 Limit Sensor

內置型 In Side	
1	1只 1 Pc
2	2只 2 Pc
外掛型 Out Side	
3	1只 1 Pc
4	2只 2 Pc
無 SENSOR No Sensor	
5	無 SENSOR No Sensor

基本仕樣 Specification

規格 Spec	位置重複精度 Repeatability (mm)		±0.01			
	螺桿導程 Ball Screw Lead (mm)		5	10	16	20
	最高速度 Maximum Speed (mm/s)		250	500	800	1000
	最大可搬重量 Maximum Payload	水平使用 Horizontal (kg)	25	20	15	10
		垂直使用 Vertical (kg)	8	7	5	3
	定格推力 Rated Thrust (N)		300	150	85	75
	標準行程 Stroke Pitch (mm)		50-1050mm/50間隔 50 mm Pitch			
部品 Parts	AC伺服馬達容量 AC Servo Motor Output (N.M)		100			
	滾珠螺桿外徑 Ball Screw Ø (mm)		C7 ϕ 16			
	高剛性直線滑軌 High Rigidity Linear Guide (mm)		W15XH12.5			
	連軸器 Coupling (mm)		10X8			
	原點感應器 Home Sensor	外掛 Outside	EE-SX672(NPN)			
		內置 Built-In	EE-SX674(NPN)			

※行程超過750時，會產生螺桿偏擺，此時請將速度調降。
When the stroke is over 750mm, the run-out of the ballscrew will occur.
We recommend to low down the working speed under this circumstances.

※馬達加減速設定0.2秒。
Acceleration and deacceleration value is set 0.2 second.

感應器接線圖<原點及端點> Sensor Layout

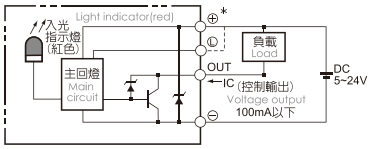

容許負載力距表 Allowable Overhang

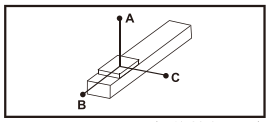

(單位 Unit : mm)

水平安裝 Horizontal Installation		A	B	C
導程 5 Lead	15kg	374	33	109
	25kg	159	0	25
	-	-	-	-
導程 10 Lead	4kg	625	125	355
	9kg	273	41	121
	20kg	50	-	-
導程 16 Lead	5kg	937	282	259
	10kg	487	121	116
	15kg	236	40	44
導程 20 Lead	5kg	940	285	264
	10kg	490	125	120
	-	-	-	-

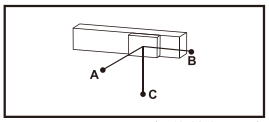

(單位 Unit : mm)

壁掛安裝 Wall Installation		A	B	C
導程 5 Lead	15kg	204	45	530
	25kg	72	0	245
	-	0	0	0
導程 10 Lead	4kg	280	96	500
	9kg	70	10	200
	20kg	30	0	180
導程 16 Lead	5kg	116	58	605
	10kg	24	0	253
	15kg	0	0	0
導程 20 Lead	5kg	251	211	903
	10kg	97	49	436
	-	-	-	-

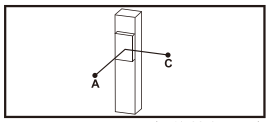

(單位 Unit : mm)

垂直安裝 Vertical Installation		A	C
導程 5 Lead	4kg	100	145
	6kg	50	74
	8kg	23	26
導程 10 Lead	3kg	355	350
	5kg	140	160
	7kg	70	72
導程 16 Lead	1kg	620	620
	2kg	680	680
	5kg	310	350
導程 20 Lead	1kg	580	580
	2kg	645	645
	3kg	310	350

靜態容許負載慣量 Static Loading Moment

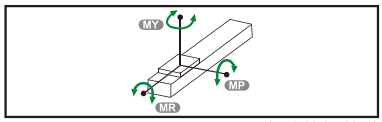

(單位 Unit : N.m)

MY	100
MP	100
MR	110

※力距表所表示的數據，代表重心。
The torque value in the chart indicate the center of gravity.

※符合型錄規範的正常使用下，保證壽命為10000公里。
Operation life is 10,000km when the product is using under the specified conditions.

※倒吊使用無法套用標準規範，如有需求請洽詢我司業務。
Data information is not for ceiling-mount inverse use.
Contact us for the details if you want to apply ceiling-mount inverse usage.

搭配伺服馬達一覽表 Suitable Motor Brand

廠牌 Brand	馬達記號 Mark	煞車有無 Brake	馬達容量 Watt	電源電壓 AC-Voltage	伺服馬達型號 Motor Model	驅動器型號 Driver Model
三菱 Mitsubishi	M	無煞車(水平仕樣) No Brake (Horizontal Type)	100	220	HG-KR13	MR-J4-10A
		有煞車(垂直仕樣) With Brake (Vertical Type)	100	220	HG-KR13B	MR-J4-10A
松下 Panasonic	P	無煞車(水平仕樣) No Brake (Horizontal Type)	100	220	MSMD012G1U	MADHT1505
		有煞車(垂直仕樣) With Brake (Vertical Type)	100	220	MSMD012G1V	MADHT1505
台達 Delta	T	無煞車(水平仕樣) No Brake (Horizontal Type)	100	220	ECMA-C20401ES	ASD-B20121-B
		有煞車(垂直仕樣) With Brake (Vertical Type)	100	220	ECMA-C20401FS	ASD-B20121-B

馬達直結/馬達外露
Motor Hidden In / Motor Exposed

M 馬達直結 Motor Hidden In

2D CAD 3D CAD ● CAD图可至www.entak.cn下载 ●

單位 Unit : mm

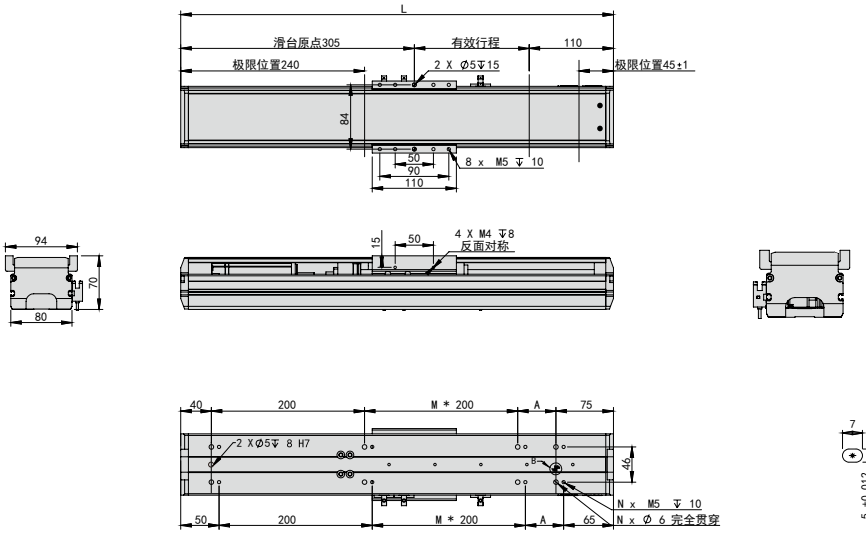

有效行程 stroke	50	100	150	200	250	300	350	400	450	500	550	600	650	700	750	800	850	900	950	1000	1050
L	465	515	565	615	665	715	765	815	865	915	965	1015	1065	1115	1165	1215	1265	1315	1365	1415	1465
A	150	200	50	100	150	200	50	100	150	200	50	100	150	200	50	100	150	200	50	100	150
M	0	0	1	1	1	1	2	2	2	2	3	3	3	3	4	4	4	4	5	5	5
N	6	6	8	8	8	8	10	10	10	10	12	12	12	12	14	14	14	14	16	16	16
KG	4.6	4.98	5.36	5.75	6.13	6.52	6.9	7.29	7.67	8.06	8.44	8.83	9.21	9.6	9.98	10.37	10.75	11.14	11.52	11.91	12.29

BC 馬達外露 Motor Exposed

2D CAD 3D CAD ● CAD图可至www.entak.cn下载 ●

單位 Unit : mm

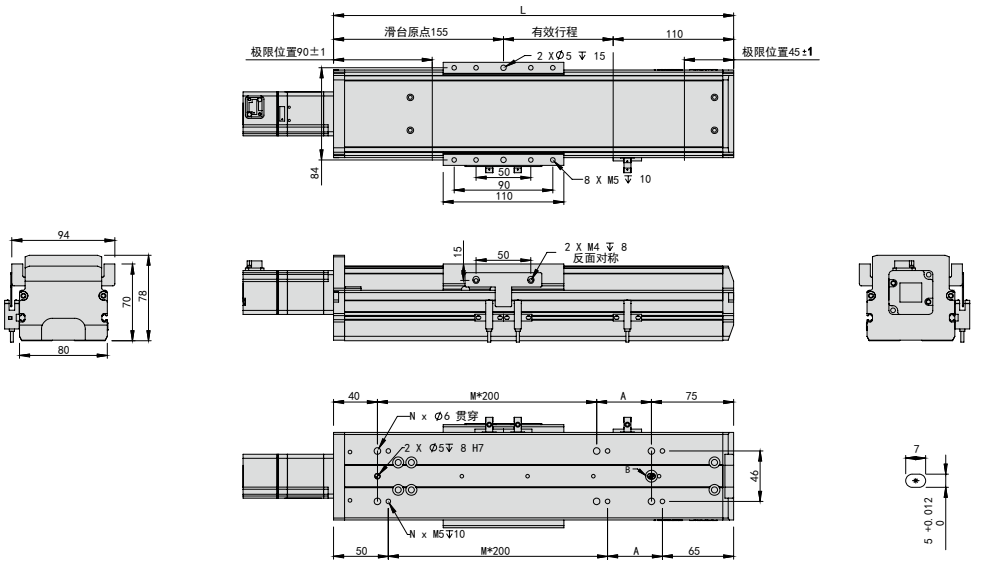

有效行程 stroke	50	100	150	200	250	300	350	400	450	500	550	600	650	700	750	800	850	900	950	1000	1050
L	315	365	415	465	515	565	615	665	715	765	815	865	915	965	1015	1065	1115	1165	1215	1265	1315
A	200	50	100	150	200	50	100	150	200	50	100	150	200	50	100	150	200	50	100	150	200
M	0	1	1	1	1	2	2	2	2	3	3	3	3	4	4	4	4	5	5	5	5
N	4	6	6	6	6	8	8	8	8	10	10	10	10	12	12	12	12	14	14	14	14
KG	3.5	3.9	4.3	4.7	5.1	5.5	5.9	6.3	6.7	7.1	7.5	7.9	8.3	8.7	9.1	9.5	9.9	10.3	10.7	11.1	11.5

馬達左折/馬達右折

Motor Left Side / Motor Right Side

BL 馬達左折 Motor Left Side

2D CAD 3D CAD ● CAD图可至www.entak.cn下载 ●

單位 Unit : mm

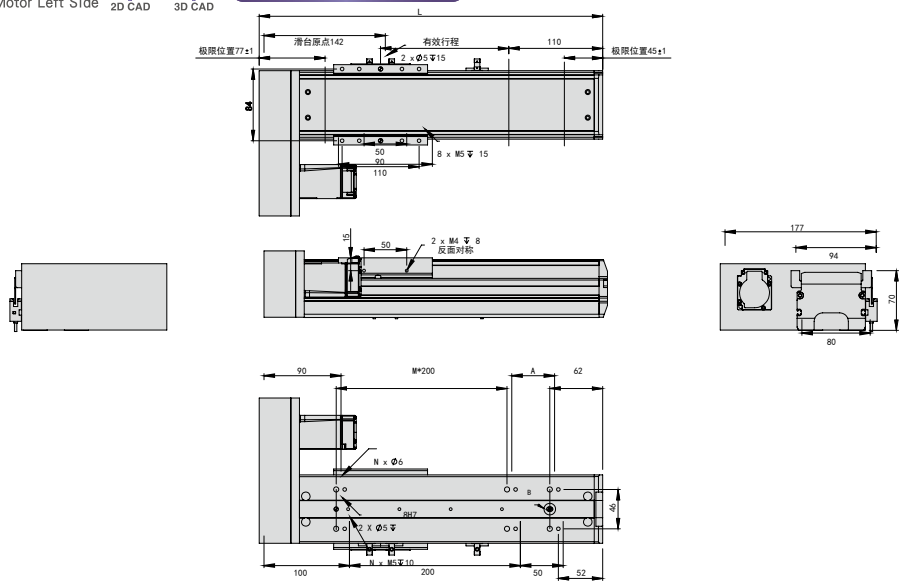

有效行程 stroke	50	100	150	200	250	300	350	400	450	500	550	600	650	700	750	800	850	900	950	1000	1050
L	302	352	402	462	502	552	602	652	702	752	802	852	902	952	1002	1052	1102	1152	1202	1252	1302
A	150	200	50	100	150	200	50	100	150	200	50	100	150	200	50	100	150	200	50	100	150
M	0	0	1	1	1	1	2	2	2	2	3	3	3	3	4	4	4	4	5	5	5
N	4	4	6	6	6	6	8	8	8	8	10	10	10	10	12	12	12	12	14	14	14
KG	3.5	3.9	4.3	4.7	5.1	5.5	5.9	6.3	6.7	7.1	7.5	7.9	8.3	8.7	9.1	9.5	9.9	10.3	10.7	11.1	11.5

BR 馬達右折 Motor Right Side

2D CAD 3D CAD ● CAD图可至www.entak.cn下载 ●

單位 Unit : mm

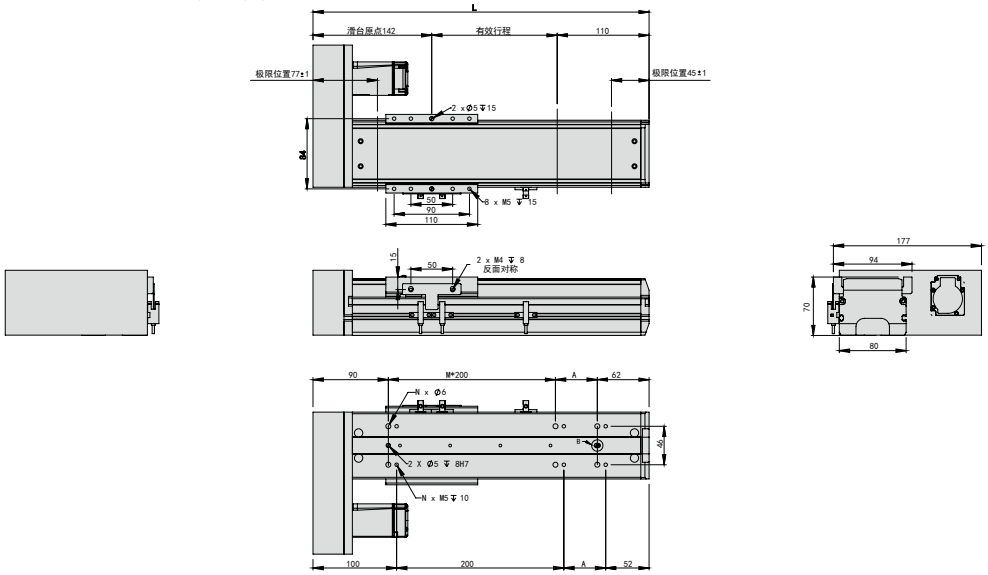

有效行程 stroke	50	100	150	200	250	300	350	400	450	500	550	600	650	700	750	800	850	900	950	1000	1050
L	302	352	402	462	502	552	602	652	702	752	802	852	902	952	1002	1052	1102	1152	1202	1252	1302
A	150	200	50	100	150	200	50	100	150	200	50	100	150	200	50	100	150	200	50	100	150
M	0	0	1	1	1	1	2	2	2	2	3	3	3	3	4	4	4	4	5	5	5
N	4	4	6	6	6	6	8	8	8	8	10	10	10	10	12	12	12	12	14	14	14
KG	3.5	3.9	4.3	4.7	5.1	5.5	5.9	6.3	6.7	7.1	7.5	7.9	8.3	8.7	9.1	9.5	9.9	10.3	10.7	11.1	11.5

馬達下折
Motor Bottom Side

BM 馬達下折 Motor Bottom Side 2D CAD 3D CAD ● CAD图可至www.entak.cn下载 ●

單位 Unit : mm

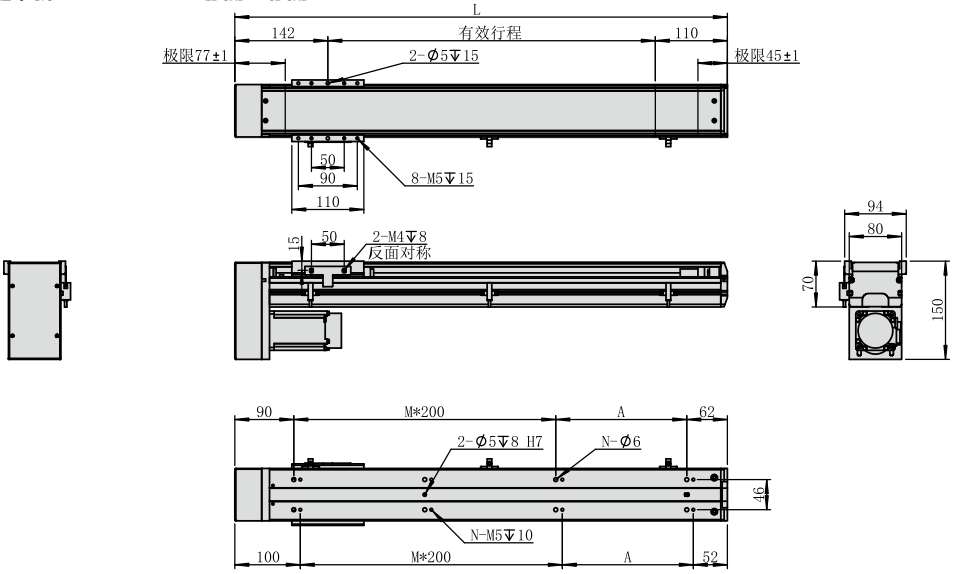

有效行程 stroke	50	100	150	200	250	300	350	400	450	500	550	600	650	700	750	800	850	900	950	1000	1050
L	302	352	402	462	502	552	602	652	702	752	802	852	902	952	1002	1052	1102	1152	1202	1252	1302
A	150	200	50	100	150	200	50	100	150	200	50	100	150	200	50	100	150	200	50	100	150
M	0	0	1	1	1	1	2	2	2	2	3	3	3	3	4	4	4	4	5	5	5
N	4	4	6	6	6	6	8	8	8	8	10	10	10	10	12	12	12	12	14	14	14
KG	3.5	3.9	4.3	4.7	5.1	5.5	5.9	6.3	6.7	7.1	7.5	7.9	8.3	8.7	9.1	9.5	9.9	10.3	10.7	11.1	11.5

MEMO

NC100 單軸 /1-axis

螺桿驅動
Ball Screw Drive

此圖僅供參考，出貨規格詳見尺寸圖面
The picture is just for the reference. Please check the the actual dimensions on the drawing.

最大行程 Maximum Stroke	最高速度 Maximum Speed	馬達容量 Motor output	滾珠螺桿 Ball Screw	直線滑軌 Linear Guide
1050mm	1600mm/s	100W	ø16mm	15X12.5- 2支

型號表示方式 Ordering Method

NC100 - L5 - 100 - BC - M10B - C4 - 0001

本體型號
Model

行程
Stroke

50-1050mm
50間隔 50 mm Pitch

特注式樣
Customization Order No.

螺桿導程
Ball Screw Lead

5	5mm
10	10mm
20	20mm
32	32mm

馬達位置
Motor Position

M	馬達直結 Motor Hidden In
BC	馬達外露 Motor Exposed
BL	馬達左折 Motor Left Side
BR	馬達右折 Motor Right Side
BM	馬達下折 Motor Bottom Sid e

馬達廠牌
Motor Brand

M	三菱 Mitsubishi	10	100W	B
P	松下 Panasonic	20	-	
Y	安川 Yaskawa	40	-	
T	台達 Delta	75	-	

*若無煞車則不表示。*If No Brake,No Description.

原點感應器
Home Sensor

內置型 In Side	
A	馬達側 Motor Side
B	反馬達側 Opposite Motor Side
外掛型 Out Side	
C	馬達側 Motor Side
D	反馬達側 Opposite Motor Side
無 SENSOR No Sensor	
E	無 SENSOR No Sensor

端點極限感應器
Limit Sensor

內置型 In Side	
1	1只 1 Pc
2	2只 2 Pc
外掛型 Out Side	
3	1只 1 Pc
4	2只 2 Pc
無 SENSOR No Sensor	
5	無 SENSOR No Sensor

基本仕樣 Specification

規格 Spec	位置重複精度 Repeatability (mm)		±0.01			
	螺桿導程 Ball Screw Lead (mm)		5	10	20	32
	最高速度 Maximum Speed (mm/s)		250	500	1000	1600
	最大可搬重量 Maximum Payload	水平使用 Horizontal (kg)	50	30	15	9
		垂直使用 Vertical (kg)	12	8	3	-
	定格推力 Rated Thrust (N)		341	170	85	53
	標準行程 Stroke Pitch (mm)		50-1050mm/50間隔 50 mm Pitch			
部品 Parts	AC伺服馬達容量 AC Servo Motor Output (N.M)		100			
	滾珠螺桿外徑 Ball Screw Ø (mm)		C7 ϕ 16			
	高剛性直線滑軌 High Rigidity Linear Guide (mm)		W15XH12.5			
	連軸器 Coupling (mm)		10X8			
	原點感應器 Home Sensor	外掛 Outside	EE-SX672(NPN)			
		內置 Built-In	EE-SX674(NPN)			

※行程超過750時，會產生螺桿偏擺，此時請將速度調降。
When the stroke is over 750mm, the run-out of the ballscrew will occur.
We recommend to low down the working speed under this circumstances.

※馬達加減速設定0.2秒。
Acceleration and deacceleration value is set 0.2 second.

感應器接線圖<原點及端點> Sensor Layout

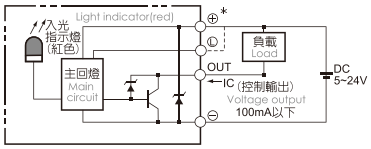

容許負載力距表 Allowable Overhang

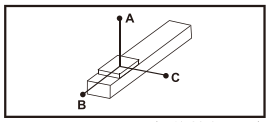

(單位 Unit : mm)

水平安裝 Horizontal Installation		A	B	C
導程 5 Lead	30kg	1000	290	150
	55kg	800	124	124
	80kg	-	-	-
導程 10 Lead	15kg	900	250	190
	25kg	700	170	190
	30kg	550	122	124
導程 20 Lead	5kg	1936	1936	1229
	15kg	1139	387	418
	20kg	900	264	220
導程 32 Lead	3kg	1750	1820	1128
	5kg	1500	427	544
	8kg	700	387	420

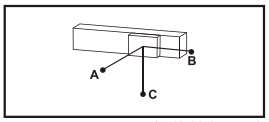

(單位 Unit : mm)

壁掛安裝 Wall Installation		A	B	C
導程 5 Lead	10kg	126	800	1000
	20kg	70	600	800
	30kg	50	476	500
導程 10 Lead	10kg	248	700	800
	20kg	150	515	600
	30kg	72	422	450
導程 20 Lead	5kg	958	1420	1450
	10kg	361	696	750
	20kg	107	610	700
導程 32 Lead	2kg	650	958	1000
	4kg	234	361	450
	8kg	130	220	250

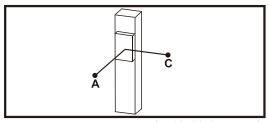

(單位 Unit : mm)

垂直安裝 Vertical Installation		A	C
導程 5 Lead	5kg	100	145
	10kg	50	90
	12kg	23	63
導程 10 Lead	4kg	335	375
	6kg	140	180
	8kg	100	140
導程 20 Lead	-	-	-
	-	-	-
	3kg	1030	802

靜態容許負載慣量 Static Loading Moment

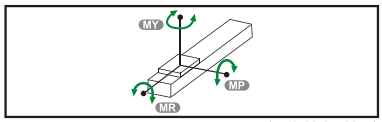

(單位 Unit : N.m)

MY	150
MP	150
MR	130

※力距表所表示的數據，代表重心。
The torque value in the chart indicate the center of gravity.

※符合型錄規範的正常使用下，保證壽命為10000公里。
Operation life is 10,000km when the product is using under the specified conditions.

※倒吊使用無法套用標準規範，如有需求請洽詢我司業務。
Data information is not for ceiling-mount inverse use.
Contact us for the details if you want to apply ceiling-mount inverse usage.

搭配伺服馬達一覽表 Suitable Motor Brand

廠牌 Brand	馬達記號 Mark	煞車有無 Brake	馬達容量 Watt	電源電壓 AC-Voltage	伺服馬達型號 Motor Model	驅動器型號 Driver Model
三菱 Mitsubishi	M	無煞車(水平仕樣) No Brake (Horizontal Type)	100	220	HG-KR13	MR-J4-10A
		有煞車(垂直仕樣) With Brake (Vertical Type)	100	220	HG-KR13B	MR-J4-10A
松下 Panasonic	P	無煞車(水平仕樣) No Brake (Horizontal Type)	100	220	MSMD012G1U	MADHT1505
		有煞車(垂直仕樣) With Brake (Vertical Type)	100	220	MSMD012G1V	MADHT1505
台達 Delta	T	無煞車(水平仕樣) No Brake (Horizontal Type)	100	220	ECMA-C20401ES	ASD-B20121-B
		有煞車(垂直仕樣) With Brake (Vertical Type)	100	220	ECMA-C20401FS	ASD-B20121-B

馬達直結/馬達外露
Motor Hidden In / Motor Exposed

M 馬達直結 Motor Hidden In

2D CAD 3D CAD ● CAD图可至www.entak.cn下载 ●

單位 Unit : mm

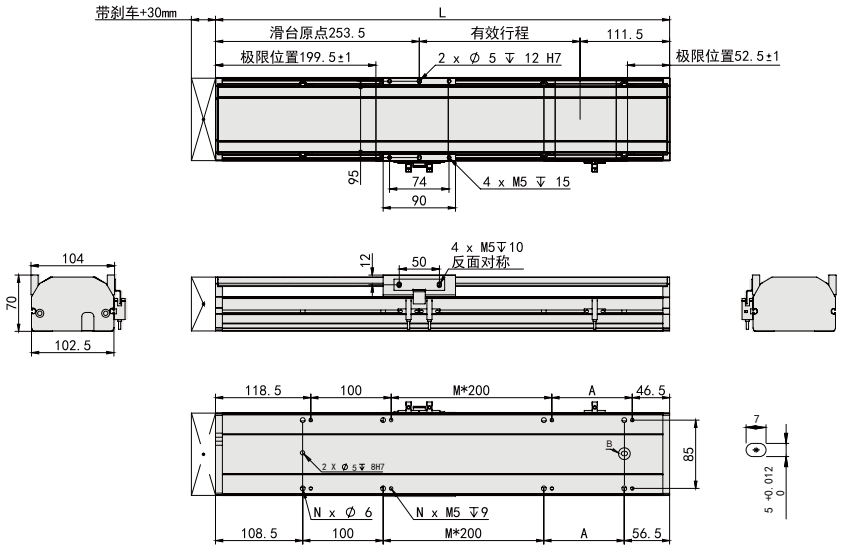

有效行程 stroke	50	100	150	200	250	300	350	400	450	500	550	600	650	700	750	800	850	900	950	1000	1050
L	415	465	515	565	615	665	715	765	815	865	915	965	1015	1065	1115	1165	1215	1265	1315	1365	1415
A	150	200	50	100	150	200	50	200	150	200	50	100	150	200	50	100	150	200	50	100	150
M	0	0	1	1	1	1	2	2	2	2	3	3	3	3	4	4	4	4	5	5	5
N	6	6	8	8	8	8	10	10	10	10	12	12	12	12	14	14	14	14	16	16	16
KG	6	6.5	7	7.5	8.0	8.5	9.0	9.5	10	10.5	11	11.5	12	12.5	13	13.5	14	14.5	15	15.5	16

BC 馬達外露 Motor Exposed

2D CAD 3D CAD ● CAD图可至www.entak.cn下载 ●

單位 Unit : mm

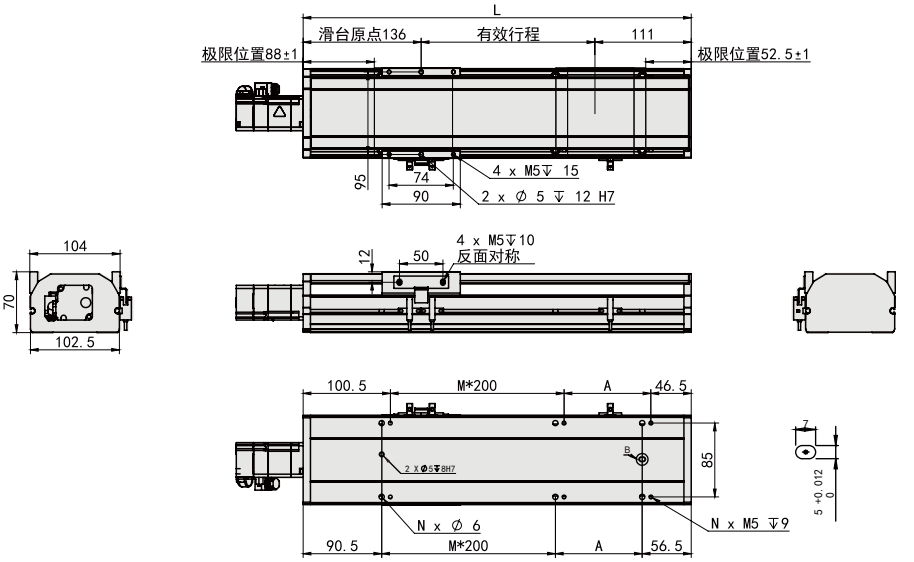

有效行程 stroke	50	100	150	200	250	300	350	400	450	500	550	600	650	700	750	800	850	900	950	1000	1050
L	297	347	397	447	497	547	597	647	697	747	797	847	897	947	997	1047	1097	1147	1197	1247	1297
A	150	200	50	100	150	200	50	200	150	200	50	100	150	200	50	100	150	200	50	100	150
M	0	0	1	1	1	1	2	2	2	2	3	3	3	3	4	4	4	4	5	5	5
N	4	4	6	6	6	6	8	8	8	8	10	10	10	10	12	12	12	12	14	14	14
KG	6	6.5	7	7.5	8.0	8.5	9.0	9.5	10	10.5	11	11.5	12	12.5	13	13.5	14	14.5	15	15.5	16

馬達左折/馬達右折

Motor Left Side / Motor Right Side

BL 馬達左折 Motor Left Side

2D CAD 3D CAD ● CAD图可至www.entak.cn下载 ●

單位 Unit : mm

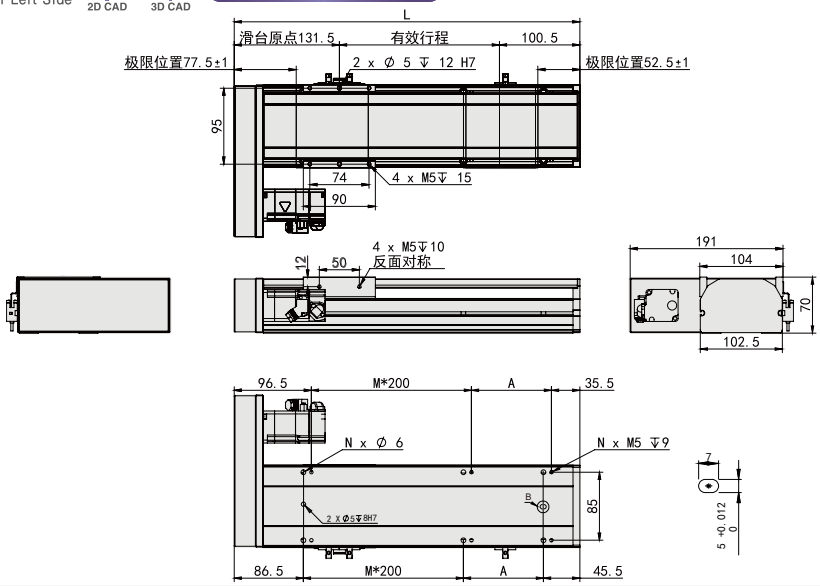

有效行程 stroke	50	100	150	200	250	300	350	400	450	500	550	600	650	700	750	800	850	900	950	1000	1050
L	282	332	382	432	482	532	582	632	682	732	782	832	882	932	982	1032	1082	1132	1182	1232	1282
A	150	200	50	100	150	200	50	100	150	200	50	100	150	200	50	100	150	200	50	100	150
M	0	0	1	1	1	1	2	2	2	2	3	3	3	3	4	4	4	4	5	5	5
N	4	4	6	6	6	6	8	8	8	8	10	10	10	10	12	12	12	12	14	14	14
KG	6	6.5	7	7.5	8.0	8.5	9.0	9.5	10	10.5	11	11.5	12	12.5	13	13.5	14	14.5	15	15.5	16

BR 馬達右折 Motor Right Side

2D CAD 3D CAD ● CAD图可至www.entak.cn下载 ●

單位 Unit : mm

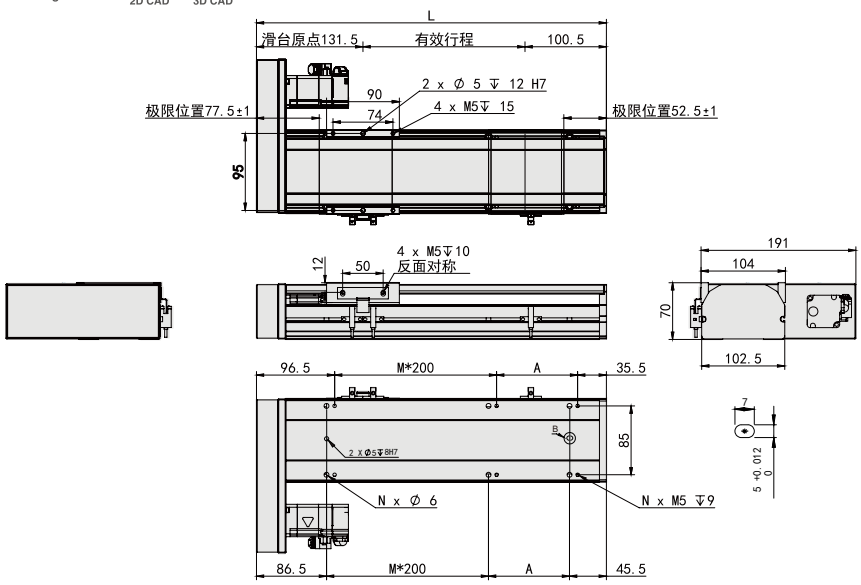

有效行程 stroke	50	100	150	200	250	300	350	400	450	500	550	600	650	700	750	800	850	900	950	1000	1050
L	282	332	382	432	482	532	582	632	682	732	782	832	882	932	982	1032	1082	1132	1182	1232	1282
A	150	200	50	100	150	200	50	100	150	200	50	100	150	200	50	100	150	200	50	100	150
M	0	0	1	1	1	1	2	2	2	2	3	3	3	3	4	4	4	4	5	5	5
N	4	4	6	6	6	6	8	8	8	8	10	10	10	10	12	12	12	12	14	14	14
KG	6	6.5	7	7.5	8.0	8.5	9.0	9.5	10	10.5	11	11.5	12	12.5	13	13.5	14	14.5	15	15.5	16

馬達下折
Motor Bottom Side

BM 馬達下折 Motor Bottom Side

2D CAD 3D CAD

● CAD图可至www.entak.cn下载 ●

單位 Unit : mm

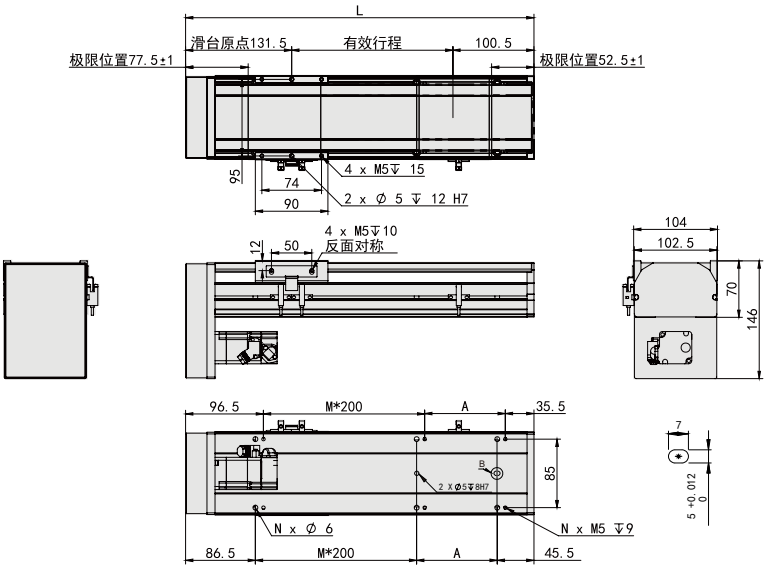

有效行程 stroke	50	100	150	200	250	300	350	400	450	500	550	600	650	700	750	800	850	900	950	1000	1050
L	282	332	382	432	482	532	582	632	682	732	782	832	882	932	982	1032	1082	1132	1182	1232	1282
A	150	200	50	100	150	200	50	100	150	200	50	100	150	200	50	100	150	200	50	100	150
M	0	0	1	1	1	1	2	2	2	2	3	3	3	3	4	4	4	4	5	5	5
N	4	4	6	6	6	6	8	8	8	8	10	10	10	10	12	12	12	12	14	14	14
KG	6	6.5	7	7.5	8.0	8.5	9.0	9.5	10	10.5	11	11.5	12	12.5	13	13.5	14	14.5	15	15.5	16

MEMO

NC100 單軸 /1-axis

螺桿驅動
Ball Screw Drive

此圖僅供參考，出貨規格詳見尺寸圖面
The picture is just for the reference. Please check the the actual dimensions on the drawing.

最大行程 Maximum Stroke	最高速度 Maximum Speed	馬達容量 Motor output	滾珠螺桿 Ball Screw	直線滑軌 Linear Guide
1050mm	1600mm/s	200W	ø16mm	15X12.5- 2支

型號表示方式 Ordering Method

NC100 - L5 - 100 - BC - M20B - C4 - 0001

本體型號
Model

特注式樣
Customization Order No.

行程
Stroke

50-1050mm
50間隔 50 mm Pitch

螺桿導程
Ball Screw Lead

5	5mm
10	10mm
20	20mm
32	32mm

馬達位置
Motor Position

BC	馬達外露 Motor Exposed
BM	馬達下折 Motor Bottom Side
BL	馬達左折 Motor Left Side
BR	馬達右折 Motor Right Side

馬達廠牌
Motor Brand

M	三菱 Mitsubishi	10	-	B
P	松下 Panasonic	20	200W	
Y	安川 Yaskawa	40	-	
T	台達 Delta	75	-	

*若無煞車則不表示。*If No Brake,No Description.

原點感應器
Home Sensor

內置型 In Side	
A	馬達側 Motor Side
B	反馬達側 Opposite Motor Side
外掛型 Out Side	
C	馬達側 Motor Side
D	反馬達側 Opposite Motor Side
無 SENSOR No Sensor	
E	無 SENSOR No Sensor

端點極限感應器
Limit Sensor

內置型 In Side	
1	1只 1 Pc
2	2只 2 Pc
外掛型 Out Side	
3	1只 1 Pc
4	2只 2 Pc
無 SENSOR No Sensor	
5	無 SENSOR No Sensor

基本仕樣 Specification

規格 Spec	位置重複精度 Repeatability (mm)		±0.01			
	螺桿導程 Ball Screw Lead (mm)		5	10	20	32
	最高速度 Maximum Speed (mm/s)		250	500	1000	1600
	最大可搬重量 Maximum Payload	水平使用 Horizontal (kg)	65	40	20	9
		垂直使用 Vertical (kg)	15	10	6	-
	定格推力 Rated Thrust (N)		683	341	174	107
	標準行程 Stroke Pitch (mm)		50-1050mm/50間隔 50 mm Pitch			
部品 Parts	AC伺服馬達容量 AC Servo Motor Output (W)		200			
	滾珠螺桿外徑 Ball Screw Ø (mm)		C7 Φ 16			
	高剛性直線滑軌 High Rigidity Linear Guide (mm)		W15XH12.5			
	連軸器 Coupling (mm)		10X14/11(註1)			
	原點感應器 Home Sensor	外掛 Outside	EE-SX672(NPN)			
		內置 Built-In	EE-SX674(NPN)			

※行程超過750時，會產生螺桿偏擺，此時請將速度調降。
When the stroke is over 750mm, the run-out of the ballscrew will occur.
We recommend to low down the working speed under this circumstances.

※馬達加減速設定0.2秒。
Acceleration and deacceleration value is set 0.2 second.

註1:使用Panasonic 200W馬達時，馬達軸心為φ11；其他廠牌，馬達軸心為φ14。
Motor (200W) Shaft Diameter: Panasonic: 11mm; Other: 14mm.

感應器接線圖<原點及端點> Sensor Layout

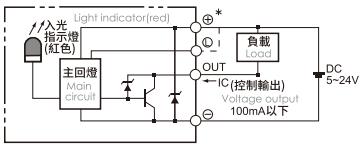

容許負載力距表 Allowable Overhang

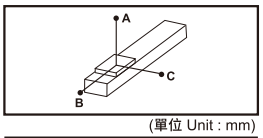

(單位 Unit : mm)

水平安裝 Horizontal installation		A	B	C
導程 5 Lead	35kg	795	63	225
	50kg	558	43	155
	65kg	422	32	115
導程 10 Lead	20kg	588	95	276
	30kg	410	65	190
	42kg	295	46	135
導程 20 Lead	6kg	1068	355	710
	13kg	416	136	275
	19kg	252	81	166
導程 32 Lead	7kg	385	205	298
	11kg	204	106	156
	-	-	-	-

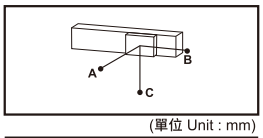

(單位 Unit : mm)

壁掛安裝 Wall installation		A	B	C
導程 5 Lead	25kg	310	88	1066
	45kg	172	49	620
	65kg	115	32	422
導程 10 Lead	15kg	351	122	743
	25kg	225	78	484
	42kg	135	46	294
導程 20 Lead	5kg	852	428	1227
	10kg	345	173	522
	19kg	166	81	253
導程 32 Lead	6kg	350	240	453
	11kg	155	106	204
	-	-	-	-

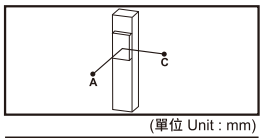

(單位 Unit : mm)

垂直安裝 Vertical installation		A	C
導程 5 Lead	5kg	580	580
	11kg	264	264
	15kg	170	170
導程 10 Lead	4kg	644	644
	8kg	322	322
	10kg	215	215
導程 20 Lead	3kg	667	667
	6kg	335	335
	-	-	-

靜態容許負載慣量 Static Loading Moment

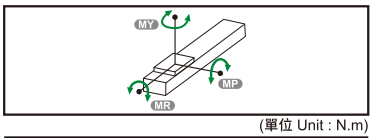

(單位 Unit : N.m)

MY	174
MP	175
MR	153

※力距表所表示的數據，代表重心。
The torque value in the chart indicate the center of gravity.

※符合型錄規範的正常使用下，保證壽命為10000公里。
Operation life is 10,000km when the product is using under the specified conditions.

※倒吊使用無法套用標準規範，如有需求請洽詢我司業務。
Data information is not for ceiling-mount inverse use.
Contact us for the details if you want to apply ceiling-mount inverse usage.

搭配伺服馬達一覽表 Suitable Motor Brand

廠牌 Brand	馬達記號 Mark	煞車有無 Brake	馬達容量 Watt	電源電壓 AC-Voltage	伺服馬達型號 Motor Model	驅動器型號 Driver Model
三菱 Mitsubishi	M	無煞車(水平仕樣) No Brake (Horizontal Type)	200	220	HG-KR23	MR-J4-20A
		有煞車(垂直仕樣) With Brake (Vertical Type)	200	220	HG-KR23B	MR-J4-20A
松下 Panasonic	P	無煞車(水平仕樣) No Brake (Horizontal Type)	200	220	MHMD022G1U	MADHT1507
		有煞車(垂直仕樣) With Brake (Vertical Type)	200	220	MHMD022G1V	MADHT1507
台達 Delta	T	無煞車(水平仕樣) No Brake (Horizontal Type)	200	220	ECMA-C20602ES	ASD-B20221-B
		有煞車(垂直仕樣) With Brake (Vertical Type)	200	220	ECMA-C20602FS	ASD-B20221-B

馬達外露/馬達下折
Motor Exposed / Motor Bottom Side

BC 馬達外露 Motor Exposed

2D CAD 3D CAD ● CAD图可至www.entak.cn下载 ●

單位 Unit : mm

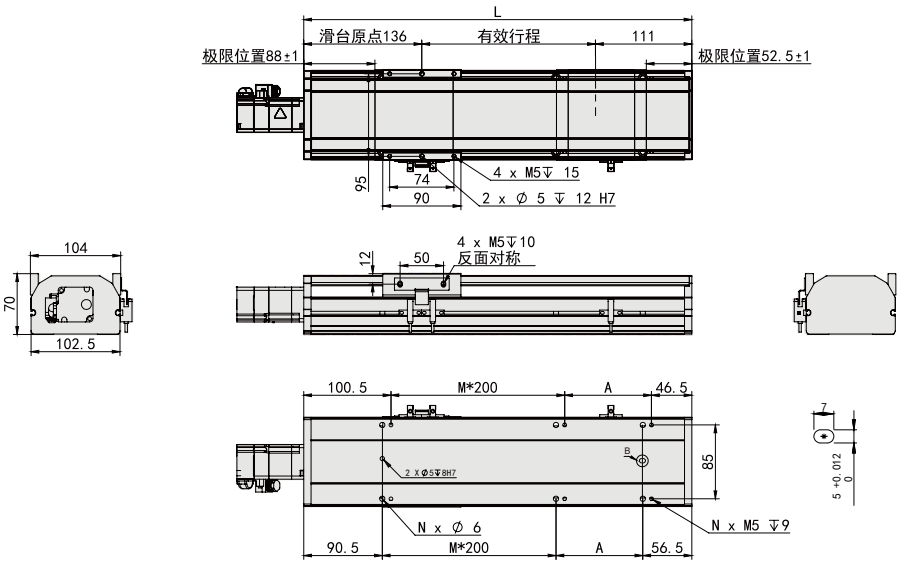

有效行程 stroke	50	100	150	200	250	300	350	400	450	500	550	600	650	700	750	800	850	900	950	1000	1050
L	297	347	397	447	497	547	597	647	697	747	797	847	897	947	997	1047	1097	1147	1197	1247	1297
A	150	200	50	100	150	200	50	200	150	200	50	100	150	200	50	100	150	200	50	100	150
M	0	0	1	1	1	1	2	2	2	2	3	3	3	3	4	4	4	4	5	5	5
N	4	4	6	6	6	6	8	8	8	8	10	10	10	10	12	12	12	12	14	14	14
KG	6	6.5	7	7.5	8.0	8.5	9.0	9.5	10	10.5	11	11.5	12	12.5	13	13.5	14	14.5	15	15.5	16

BM 馬達下折 Motor Bottom Side

2D CAD 3D CAD ● CAD图可至www.entak.cn下载 ●

單位 Unit : mm

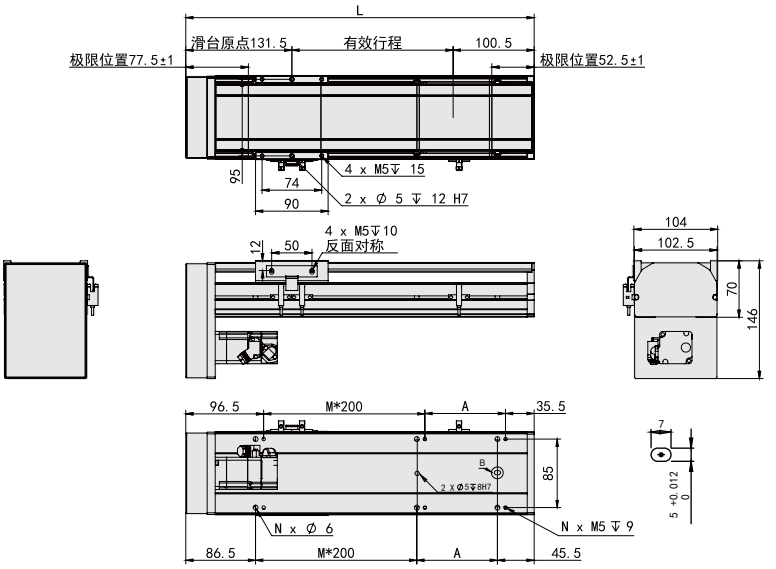

有效行程 stroke	50	100	150	200	250	300	350	400	450	500	550	600	650	700	750	800	850	900	950	1000	1050
L	282	332	382	432	482	532	582	632	682	732	782	832	882	932	982	1032	1082	1132	1182	1232	1282
A	150	200	50	100	150	200	50	100	150	200	50	100	150	200	50	100	150	200	50	100	150
M	0	0	1	1	1	1	2	2	2	2	3	3	3	3	4	4	4	4	5	5	5
N	4	4	6	6	6	6	8	8	8	8	10	10	10	10	12	12	12	12	14	14	14
KG	6	6.5	7	7.5	8.0	8.5	9.0	9.5	10	10.5	11	11.5	12	12.5	13	13.5	14	14.5	15	15.5	16

馬達左折/馬達右折

Motor Left Side / Motor Right Side

BL 馬達左折 Motor Left Side

2D CAD 3D CAD ● CAD图可至www.entak.cn下载 ●

單位 Unit : mm

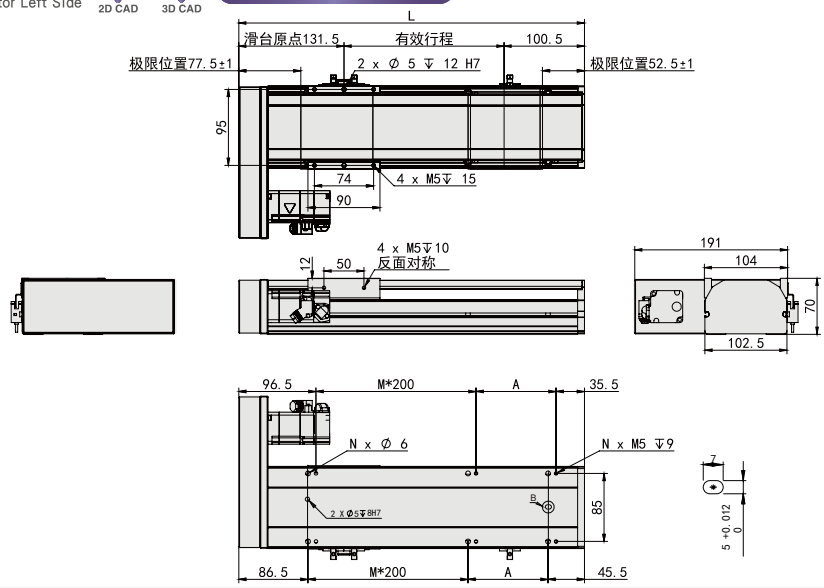

有效行程 stroke	50	100	150	200	250	300	350	400	450	500	550	600	650	700	750	800	850	900	950	1000	1050
L	282	332	382	432	482	532	582	632	682	732	782	832	882	932	982	1032	1082	1132	1182	1232	1282
A	150	200	50	100	150	200	50	100	150	200	50	100	150	200	50	100	150	200	50	100	150
M	0	0	1	1	1	1	2	2	2	2	3	3	3	3	4	4	4	4	5	5	5
N	4	4	6	6	6	6	8	8	8	8	10	10	10	10	12	12	12	12	14	14	14
KG	6	6.5	7	7.5	8.0	8.5	9.0	9.5	10	10.5	11	11.5	12	12.5	13	13.5	14	14.5	15	15.5	16

BR 馬達右折 Motor Right Side

2D CAD 3D CAD ● CAD图可至www.entak.cn下载 ●

單位 Unit : mm

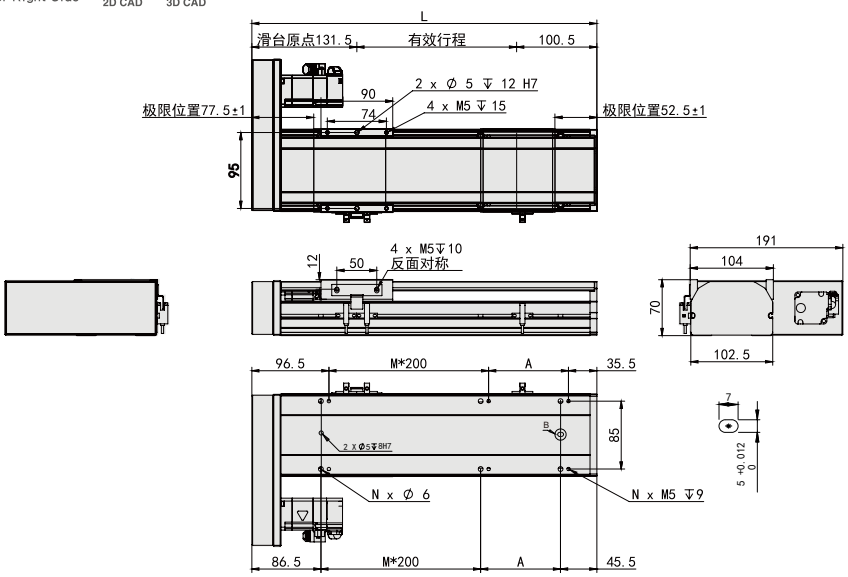

有效行程 stroke	50	100	150	200	250	300	350	400	450	500	550	600	650	700	750	800	850	900	950	1000	1050
L	282	332	382	432	482	532	582	632	682	732	782	832	882	932	982	1032	1082	1132	1182	1232	1282
A	150	200	50	100	150	200	50	100	150	200	50	100	150	200	50	100	150	200	50	100	150
M	0	0	1	1	1	1	2	2	2	2	3	3	3	3	4	4	4	4	5	5	5
N	4	4	6	6	6	6	8	8	8	8	10	10	10	10	12	12	12	12	14	14	14
KG	6	6.5	7	7.5	8.0	8.5	9.0	9.5	10	10.5	11	11.5	12	12.5	13	13.5	14	14.5	15	15.5	16

NC120 單軸 /1-axis

螺桿驅動
Ball Screw Drive

此圖僅供參考，出貨規格詳見尺寸圖面
The picture is just for the reference. Please check the the actual dimensions on the drawing.

最大行程 Maximum Stroke	最高速度 Maximum Speed	馬達容量 Motor output	滾珠螺桿 Ball Screw	直線滑軌 Linear Guide
1050mm	1600mm/s	200W	ø16mm	15X12.5- 2支

型號表示方式 Ordering Method

NC120 - L5 - 100 - BC - M20B - C4 - 0001

本體型號
Model

特注式樣
Customization Order No.

行程 Stroke

50-1050mm
50間隔 50 mm Pitch

螺桿導程 Ball Screw Lead

5	5mm
10	10mm
20	20mm
32	32mm

馬達位置 Motor Position

M	馬達直結 Motor Hidden In
BC	馬達外露 Motor Exposed
BL	馬達左折 Motor Left Side
BR	馬達右折 Motor Right Side
BM	馬達下折 Motor Bottom Sid e

馬達廠牌 Motor Brand

M	三菱 Mitsubishi	10	-	B
P	松下 Panasonic	20	200W	
Y	安川 Yaskawa	40	-	
T	台達 Delta	75	-	

*若無煞車則不表示。*If No Brake,No Description.

原點感應器 Home Sensor

內置型 In Side	
A	馬達側 Motor Side
B	反馬達側 Opposite Motor Side
外掛型 Out Side	
C	馬達側 Motor Side
D	反馬達側 Opposite Motor Side
無 SENSOR No Sensor	
E	無 SENSOR No Sensor

端點極限感應器 Limit Sensor

內置型 In Side	
1	1只 1 Pc
2	2只 2 Pc
外掛型 Out Side	
3	1只 1 Pc
4	2只 2 Pc
無 SENSOR No Sensor	
5	無 SENSOR No Sensor

基本仕樣 Specification

規格 Spec	位置重複精度 Repeatability (mm)		±0.01			
	螺桿導程 Ball Screw Lead (mm)		5	10	20	32
	最高速度 Maximum Speed (mm/s)		250	500	1000	1600
	最大可搬重量 Maximum Payload	水平使用 Horizontal (kg)	95	75	35	15
		垂直使用 Vertical (kg)	27	18	7	-
	定格推力 Rated Thrust (N)		683	341	174	107
	標準行程 Stroke Pitch (mm)		50-1050mm/50間隔 50 mm Pitch			
部品 Parts	AC伺服馬達容量 AC Servo Motor Output (W)		200			
	滾珠螺桿外徑 Ball Screw Ø (mm)		C7 ϕ 16			
	高剛性直線滑軌 High Rigidity Linear Guide (mm)		W15XH12.5			
	連軸器 Coupling (mm)		10X14/11 (註1)			
	原點感應器 Home Sensor	外掛 Outside	EE-SX672(NPN)			
		內置 Built-In	EE-SX674(NPN)			

※行程超過750時，會產生螺桿偏擺，此時請將速度調降。
When the stroke is over 750mm, the run-out of the ballscrew will occur. We recommend to low down the working speed under this circumstances.

※馬達加減速設定0.2秒。
Acceleration and deacceleration value is set 0.2 second.

註1:使用Panasonic 200W馬達時，馬達軸心為ϕ11；其他廠牌，馬達軸心為ϕ14。
Motor (200W) Shaft Diameter: Panasonic: 11mm; Other: 14mm.

感應器接線圖<原點及端點> Sensor Layout

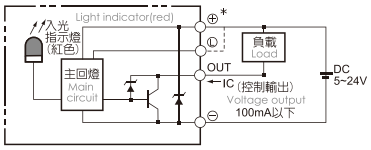

容許負載力距表 Allowable Overhang

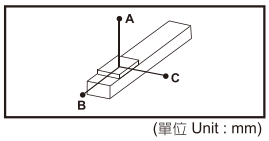

(單位 Unit : mm)

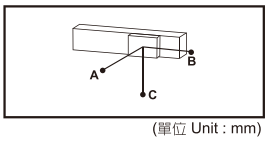

(單位 Unit : mm)

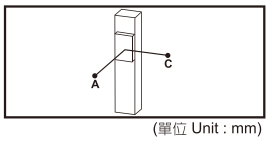

(單位 Unit : mm)

水平安裝 Horizontal Installation		A	B	C
導程 5 Lead	60kg	2512	242	232
	80kg	1811	172	164
	95kg	1537	138	133
導程 10 Lead	30kg	2727	470	430
	50kg	1577	266	242
	75kg	1004	164	150
導程 20 Lead	10kg	2304	1222	1028
	22kg	1443	540	451
	35kg	1005	324	271
導程 32 Lead	10kg	1555	840	623
	15kg	1033	545	405
	-	-	-	-

豎掛安裝 Wall Installation		A	B	C
導程 5 Lead	55kg	257	269	2883
	75kg	178	186	2000
	95kg	133	138	1537
導程 10 Lead	35kg	363	395	2368
	55kg	218	238	1445
	75kg	150	164	1004
導程 20 Lead	12kg	854	1019	2552
	20kg	500	596	1588
	35kg	271	324	1005
導程 32 Lead	8kg	787	1060	1980
	15kg	405	545	1033
	-	-	-	-

垂直安裝 Vertical Installation		A	C
導程 5 Lead	15kg	1118	1118
	22kg	770	770
	27kg	626	626
導程 10 Lead	10kg	1500	1500
	14kg	1072	1072
	18kg	833	833
導程 20 Lead	4kg	2980	2980
	7kg	1700	1700
	-	-	-

靜態容許負載慣量 Static Loading Moment

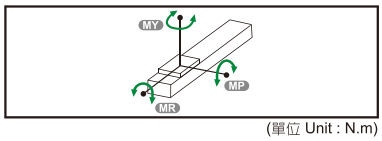

(單位 Unit : N.m)

MY	551
MP	552
MR	485

※力距表所表示的數據，代表重心。
The torque value in the chart indicate the center of gravity.

※符合型錄規範的正常使用下，保證壽命為10000公里。
Operation life is 10,000km when the product is using under the specified conditions.

※倒吊使用無法套用標準規範，如有需求請洽詢我司業務。
Data information is not for ceiling-mount inverse use. Contact us for the details if you want to apply ceiling-mount inverse usage.

搭配伺服馬達一覽表 Suitable Motor Brand

廠牌 Brand	馬達記號 Mark	煞車有無 Brake	馬達容量 Watt	電源電壓 AC-Voltage	伺服馬達型號 Motor Model	驅動器型號 Driver Model
三菱 Mitsubishi	M	無煞車(水平仕樣) No Brake (Horizontal Type)	200	220	HG-KR23	MR-J4-20A
		有煞車(垂直仕樣) With Brake (Vertical Type)	200	220	HG-KR23B	MR-J4-20A
松下 Panasonic	P	無煞車(水平仕樣) No Brake (Horizontal Type)	200	220	MHMD022G1U	MADHT1507
		有煞車(垂直仕樣) With Brake (Vertical Type)	200	220	MHMD022G1V	MADHT1507
台達 Delta	T	無煞車(水平仕樣) No Brake (Horizontal Type)	200	220	ECMA-C20602ES	ASD-B20221-B
		有煞車(垂直仕樣) With Brake (Vertical Type)	200	220	ECMA-C20602FS	ASD-B20221-B

馬達直結/馬達外露
Motor Hidden In / Motor Exposed

M 馬達直結 Motor Hidden in

2D CAD 3D CAD ● CAD图可至www.entak.cn下载 ●

單位 Unit : mm

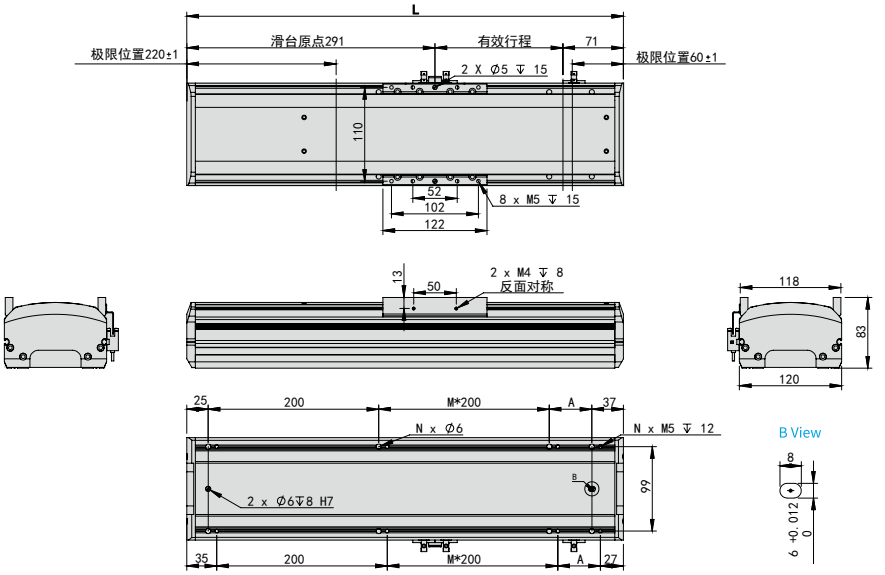

有效行程 stroke	50	100	150	200	250	300	350	400	450	500	550	600	650	700	750	800	850	900	950	1000	1050
L	462	512	562	612	662	712	762	812	862	912	962	1012	1062	1112	1162	1212	1262	1312	1362	1412	1462
A	200	50	100	150	200	50	100	150	200	50	100	150	200	50	100	150	200	50	100	150	200
M	0	0	1	1	1	1	2	2	2	2	3	3	3	3	4	4	4	4	5	5	5
N	6	6	8	8	8	8	10	10	10	10	12	12	12	12	14	14	14	14	16	16	16
KG	6	6.5	7	7.5	8	8.5	9	9.5	10	10.5	11	11.5	12	12.5	13	13.5	14	14.5	15	15.5	16

BC 馬達外露 Motor Exposed

2D CAD 3D CAD ● CAD图可至www.entak.cn下载 ●

單位 Unit : mm

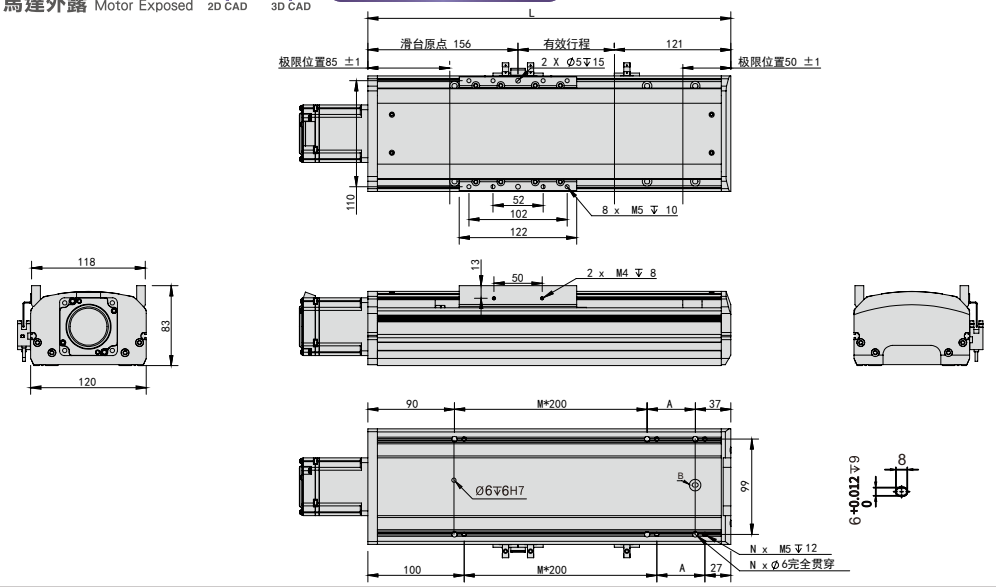

有效行程 stroke	50	100	150	200	250	300	350	400	450	500	550	600	650	700	750	800	850	900	950	1000	1050
L	327	377	427	477	527	577	627	677	727	777	827	877	927	977	1027	1077	1127	1177	1227	1277	1327
A	200	50	100	150	200	50	100	150	200	50	100	150	200	50	100	150	200	50	100	150	200
M	0	1	1	1	1	2	2	2	2	3	3	3	3	4	4	4	4	5	5	5	5
N	4	6	6	6	6	8	8	8	8	10	10	10	10	12	12	12	12	14	14	14	14
KG	6	6.5	7	7.5	8	8.5	9	9.5	10	10.5	11	11.5	12	12.5	13	13.5	14	14.5	15	15.5	16

馬達左折/馬達右折

Motor Left Side / Motor Right Side

BL 馬達左折 Motor Left Side

2D CAD 3D CAD ● CAD图可至www.entak.cn下载 ●

單位 Unit : mm

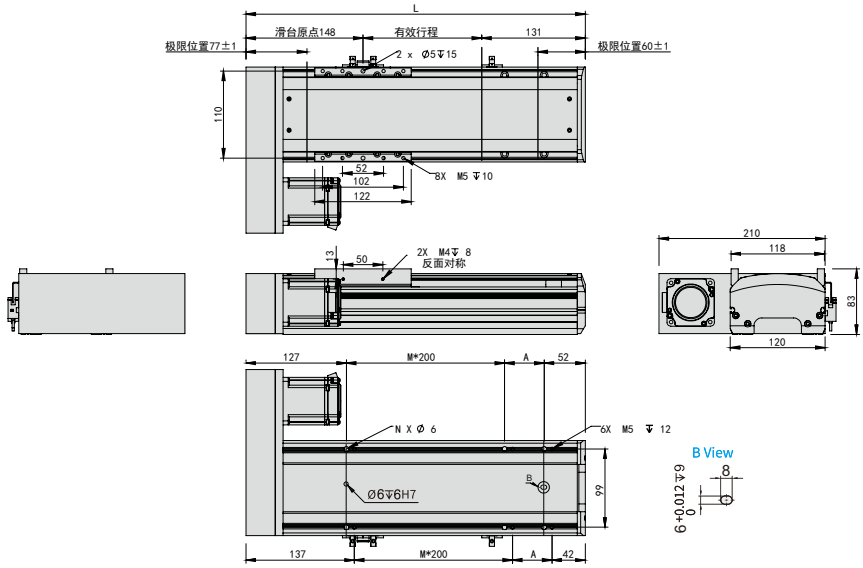

有效行程 stroke	50	100	150	200	250	300	350	400	450	500	550	600	650	700	750	800	850	900	950	1000	1050
L	329	379	429	479	529	579	629	679	729	779	829	879	929	979	1029	1079	1129	1179	1229	1279	1329
A	150	200	50	100	150	200	50	100	150	200	50	100	150	200	50	100	150	200	50	100	150
M	0	0	1	1	1	1	2	2	2	2	3	3	3	3	4	4	4	4	5	5	5
N	4	4	6	6	6	6	8	8	8	8	10	10	10	10	12	12	12	12	14	14	14
KG	6	6.5	7	7.5	8	8.5	9	9.5	10	10.5	11	11.5	12	12.5	13	13.5	14	14.5	15	15.5	16

BR 馬達右折 Motor Right Side

2D CAD 3D CAD ● CAD图可至www.entak.cn下载 ●

單位 Unit : mm

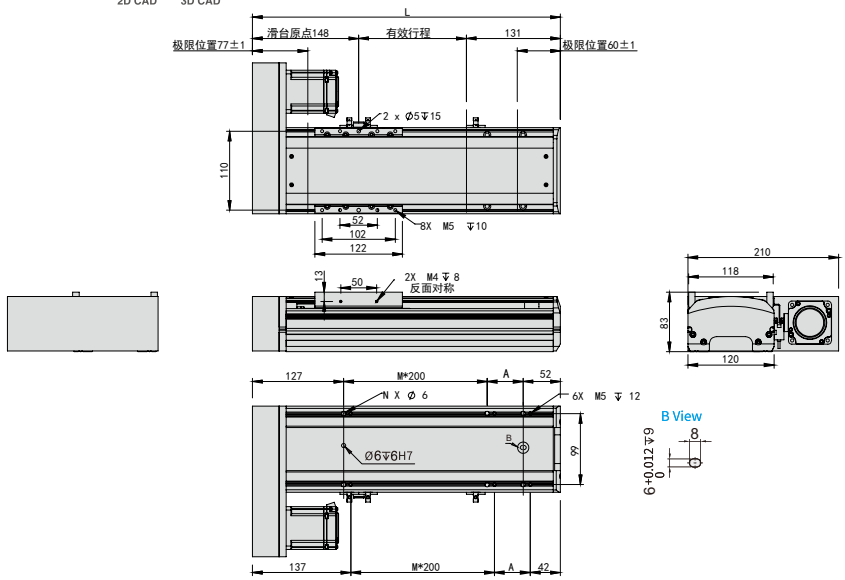

有效行程 stroke	50	100	150	200	250	300	350	400	450	500	550	600	650	700	750	800	850	900	950	1000	1050
L	329	379	429	479	529	579	629	679	729	779	829	879	929	979	1029	1079	1129	1179	1229	1279	1329
A	150	200	50	100	150	200	50	100	150	200	50	100	150	200	50	100	150	200	50	100	150
M	0	0	1	1	1	1	2	2	2	2	3	3	3	3	4	4	4	4	5	5	5
N	4	4	6	6	6	6	8	8	8	8	10	10	10	10	12	12	12	12	14	14	14
KG	6	6.5	7	7.5	8	8.5	9	9.5	10	10.5	11	11.5	12	12.5	13	13.5	14	14.5	15	15.5	16

馬達下折
Motor Bottom Side

BM 馬達下折 Motor Bottom Side

2D CAD 3D CAD

● CAD图可至www.entak.cn下载 ●

單位 Unit : mm

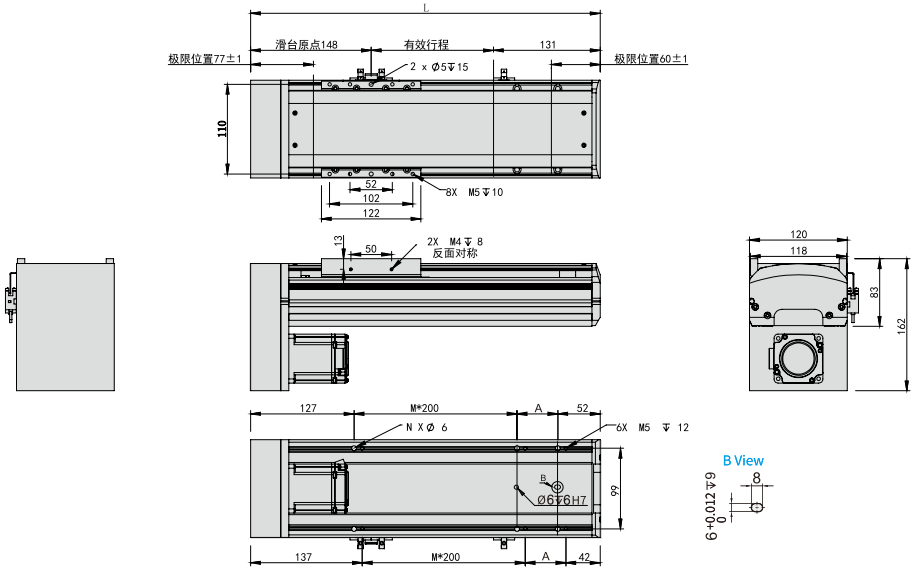

有效行程 stroke	50	100	150	200	250	300	350	400	450	500	550	600	650	700	750	800	850	900	950	1000	1050
L	329	379	429	479	529	579	629	679	729	779	829	879	929	979	1029	1079	1129	1179	1229	1279	1329
A	150	200	50	100	150	200	50	100	150	200	50	100	150	200	50	100	150	200	50	100	150
M	0	0	1	1	1	1	2	2	2	2	3	3	3	3	4	4	4	4	5	5	5
N	4	4	6	6	6	6	8	8	8	8	10	10	10	10	12	12	12	12	14	14	14
KG	6	6.5	7	7.5	8	8.5	9	9.5	10	10.5	11	11.5	12	12.5	13	13.5	14	14.5	15	15.5	16

MEMO

NC120 單軸 /1-axis

螺桿驅動
Ball Screw Drive

此圖僅供參考，出貨規格詳見尺寸圖面
The picture is just for the reference. Please check the the actual dimensions on the drawing.

最大行程 Maximum Stroke	最高速度 Maximum Speed	馬達容量 Motor output	滾珠螺桿 Ball Screw	直線滑軌 Linear Guide
1050mm	1600mm/s	400W	ø16mm	15X12.5- 2支

型號表示方式 Ordering Method

NC120 - L5 - 100 - BC - M40B - C4 - 0001

本體型號
Model

行程
Stroke

50-1050mm
50間隔 50 mm Pitch

螺桿導程
Ball Screw Lead

5	5mm
10	10mm
20	20mm
32	32mm

馬達位置
Motor Position

BC	馬達外露 Motor Exposed
BM	馬達下折 Motor Bottom Side
BL	馬達左折 Motor Left Side
BR	馬達右折 Motor Right Side

馬達廠牌
Motor Brand

M	三菱 Mitsubishi	10	-	B
P	松下 Panasonic	20	-	
Y	安川 Yaskawa	40	400W	
T	台達 Delta	75	-	

*若無煞車則不表示。*If No Brake,No Description.

原點感應器
Home Sensor

內置型 In Side	
A	馬達側 Motor Side
B	反馬達側 Opposite Motor Side
外掛型 Out Side	
C	馬達側 Motor Side
D	反馬達側 Opposite Motor Side
無 SENSOR No Sensor	
E	無 SENSOR No Sensor

端點極限感應器
Limit Sensor

內置型 In Side	
1	1只 1 Pc
2	2只 2 Pc
外掛型 Out Side	
3	1只 1 Pc
4	2只 2 Pc
無 SENSOR No Sensor	
5	無 SENSOR No Sensor

特注式樣
Customization Order No.

基本仕樣 Specification

規格 Spec	位置重複精度 Repeatability (mm)		±0.01			
	螺桿導程 Ball Screw Lead (mm)		5	10	20	32
	最高速度 Maximum Speed (mm/s)		250	500	1000	1600
	最大可搬重量 Maximum Payload	水平使用 Horizontal (kg)	110	88	40	30
		垂直使用 Vertical (kg)	33	22	10	8
	定格推力 Rated Thrust (N)		1388	694	347	218
	標準行程 Stroke Pitch (mm)		50-1050mm/50間隔 50 mm Pitch			
部品 Parts	AC伺服馬達容量 AC Servo Motor Output (W)		400			
	滾珠螺桿外徑 Ball Screw Ø (mm)		C7 ϕ 16			
	高剛性直線滑軌 High Rigidity Linear Guide (mm)		W15XH12.5			
	連軸器 Coupling (mm)		10X14			
	原點感應器 Home Sensor	外掛 Outside	EE-SX672(NPN)			
		內置 Built-in	EE-SX674(NPN)			

※行程超過750時，會產生螺桿偏擺，此時請將速度調降。
When the stroke is over 750mm, the run-out of the ballscrew will occur.
We recommend to low down the working speed under this circumstances.

※馬達加減速設定0.2秒。
Acceleration and deacceleration value is set 0.2 second.

感應器接線圖<原點及端點> Sensor Layout

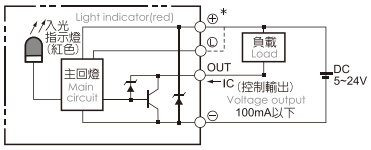

容許負載力距表 Allowable Overhang

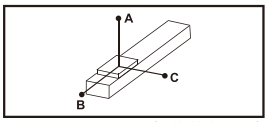

(單位 Unit : mm)

水平安裝 Horizontal Installation		A	B	C
導程 5 Lead	60kg	2512	242	232
	80kg	1811	172	164
	110kg	1284	114	108
導程 10 Lead	30kg	2727	470	430
	50kg	1577	266	242
	88kg	854	134	122
導程 20 Lead	10kg	2304	1222	1028
	22kg	1443	540	451
	40kg	860	277	233
導程 32 Lead	15kg	1033	545	405
	25kg	604	311	233
	30kg	495	251	188

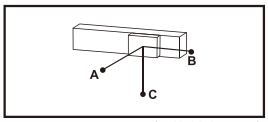

(單位 Unit : mm)

壁掛安裝 Wall Installation		A	B	C
導程 5 Lead	55kg	257	269	2883
	75kg	178	186	2000
	110kg	108	114	1284
導程 10 Lead	35kg	363	395	2368
	55kg	218	238	1445
	88kg	123	134	854
導程 20 Lead	12kg	854	1019	2552
	20kg	500	596	1588
	40kg	233	277	860
導程 32 Lead	15kg	405	545	1033
	30kg	188	251	495
	-	-	-	-

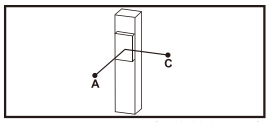

(單位 Unit : mm)

垂直安裝 Vertical Installation		A	C
導程 5 Lead	15kg	1118	1118
	22kg	770	770
	33kg	513	513
導程 10 Lead	10kg	1500	1500
	14kg	1072	1072
	22kg	682	682
導程 20 Lead	7kg	1700	1700
	10kg	1188	1188
	-	-	-
導程 32 Lead	5kg	1503	1503
	8kg	944	944
	-	-	-

靜態容許負載慣量 Static Loading Moment

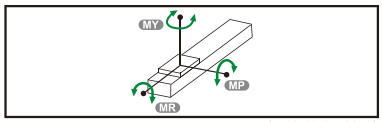

(單位 Unit : N.m)

MY	551
MP	552
MR	485

※力距表所表示的數據，代表重心。
The torque value in the chart indicate the center of gravity.

※符合型錄規範的正常使用下，保證壽命為10000公里。
Operation life is 10,000km when the product is using under the specified conditions.

※倒吊使用無法套用標準規範，如有需求請洽詢我司業務。
Data information is not for ceiling-mount inverse use.
Contact us for the details if you want to apply ceiling-mount inverse usage.

搭配伺服馬達一覽表 Suitable Motor Brand

廠牌 Brand	馬達記號 Mark	煞車有無 Brake	馬達容量 Watt	電源電壓 AC-Voltage	伺服馬達型號 Motor Model	驅動器型號 Driver Model
三菱 Mitsubishi	M	無煞車(水平仕樣) No Brake (Horizontal Type)	400	220	HG-KR43	MR-J4-40A
		有煞車(垂直仕樣) With Brake (Vertical Type)	400	220	HG-KR43B	MR-J4-40A
松下 Panasonic	P	無煞車(水平仕樣) No Brake (Horizontal Type)	400	220	MHMD042G1U	MBDHT2510
		有煞車(垂直仕樣) With Brake (Vertical Type)	400	220	MHMD042G1V	MBDHT2510
台達 Delta	T	無煞車(水平仕樣) No Brake (Horizontal Type)	400	220	ECMA-C20604ES	ASD-B20421-B
		有煞車(垂直仕樣) With Brake (Vertical Type)	400	220	ECMA-C20604FS	ASD-B20421-B

馬達外露/馬達下折
Motor Exposed / Motor Bottom Side

BC 馬達外露 Motor Exposed

2D CAD 3D CAD ● CAD图可至www.entak.cn下载 ●

單位 Unit : mm

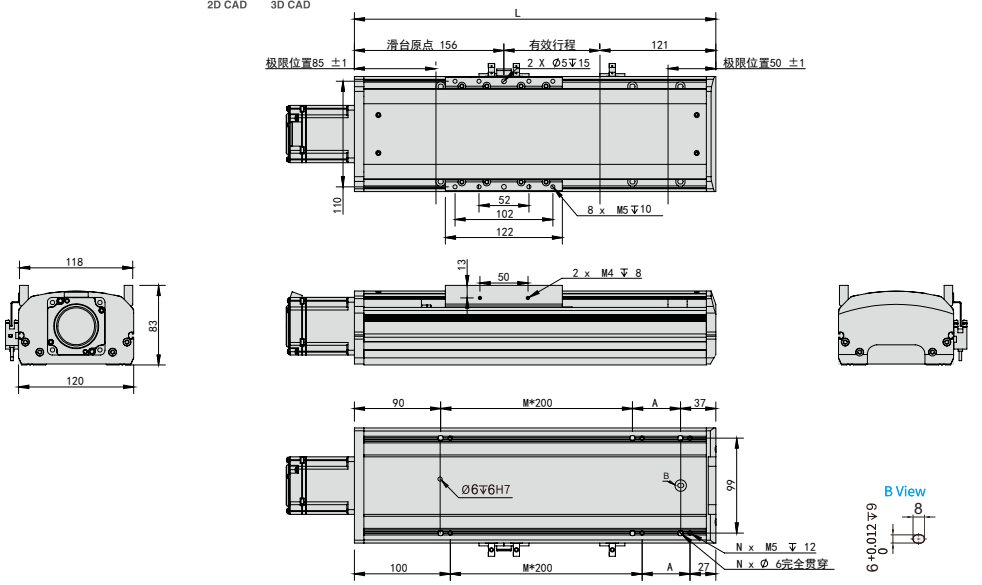

有效行程 stroke	50	100	150	200	250	300	350	400	450	500	550	600	650	700	750	800	850	900	950	1000	1050
L	327	377	427	477	527	577	627	677	727	777	827	877	927	977	1027	1077	1127	1177	1227	1277	1327
A	200	50	100	150	200	50	100	150	200	50	100	150	200	50	100	150	200	50	100	150	200
M	0	1	1	1	1	2	2	2	2	3	3	3	3	4	4	4	4	5	5	5	5
N	4	6	6	6	6	8	8	8	8	10	10	10	10	12	12	12	12	14	14	14	14
KG	6	6.5	7	7.5	8	8.5	9	9.5	10	10.5	11	11.5	12	12.5	13	13.5	14	14.5	15	15.5	16

BM 馬達下折 Motor Bottom Side

2D CAD 3D CAD ● CAD图可至www.entak.cn下载 ●

單位 Unit : mm

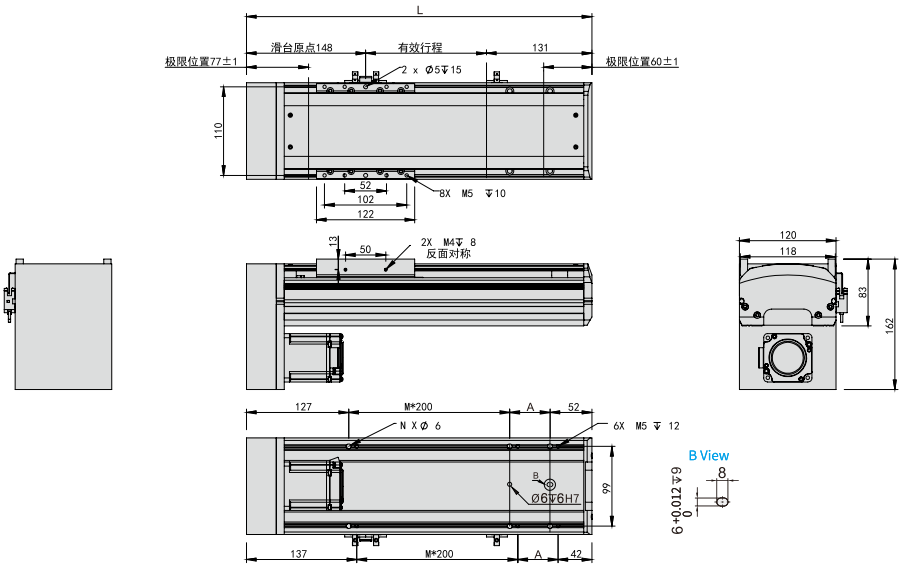

有效行程 stroke	50	100	150	200	250	300	350	400	450	500	550	600	650	700	750	800	850	900	950	1000	1050
L	329	379	429	479	529	579	629	679	729	779	829	879	929	979	1029	1079	1129	1179	1229	1279	1329
A	150	200	50	100	150	200	50	100	150	200	50	100	150	200	50	100	150	200	50	100	150
M	0	0	1	1	1	1	2	2	2	2	3	3	3	3	4	4	4	4	5	5	5
N	4	4	6	6	6	6	8	8	8	8	10	10	10	10	12	12	12	12	14	14	14
KG	6	6.5	7	7.5	8	8.5	9	9.5	10	10.5	11	11.5	12	12.5	13	13.5	14	14.5	15	15.5	16

馬達左折/馬達右折
Motor Left Side / Motor Right Side

BL 馬達左折 Motor Left Side

2D CAD 3D CAD ● CAD图可至www.entak.cn下载 ●

單位 Unit : mm

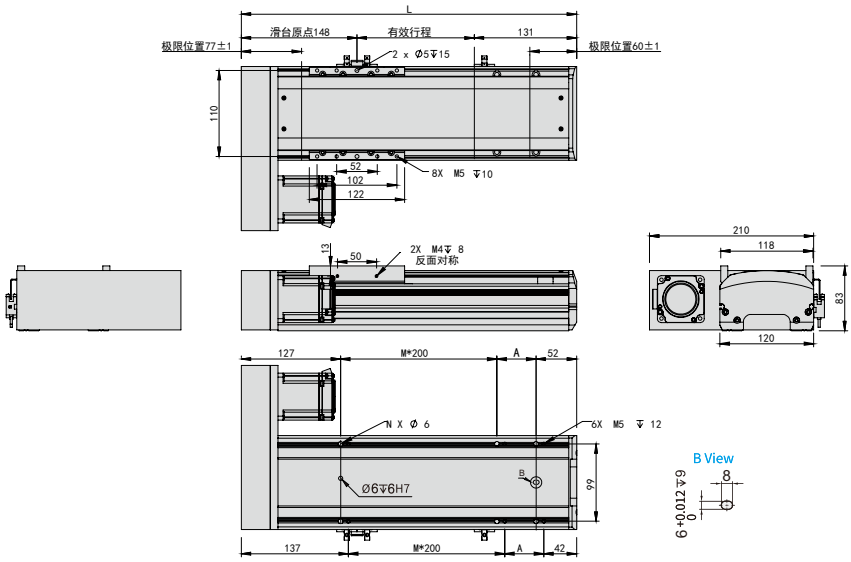

有效行程 stroke	50	100	150	200	250	300	350	400	450	500	550	600	650	700	750	800	850	900	950	1000	1050
L	329	379	429	479	529	579	629	679	729	779	829	879	929	979	1029	1079	1129	1179	1229	1279	1329
A	150	200	50	100	150	200	50	100	150	200	50	100	150	200	50	100	150	200	50	100	150
M	0	0	1	1	1	1	2	2	2	2	3	3	3	3	4	4	4	4	5	5	5
N	4	4	6	6	6	6	8	8	8	8	10	10	10	10	12	12	12	12	14	14	14
KG	6	6.5	7	7.5	8	8.5	9	9.5	10	10.5	11	11.5	12	12.5	13	13.5	14	14.5	15	15.5	16

BR 馬達右折 Motor Right Side

2D CAD 3D CAD ● CAD图可至www.entak.cn下载 ●

單位 Unit : mm

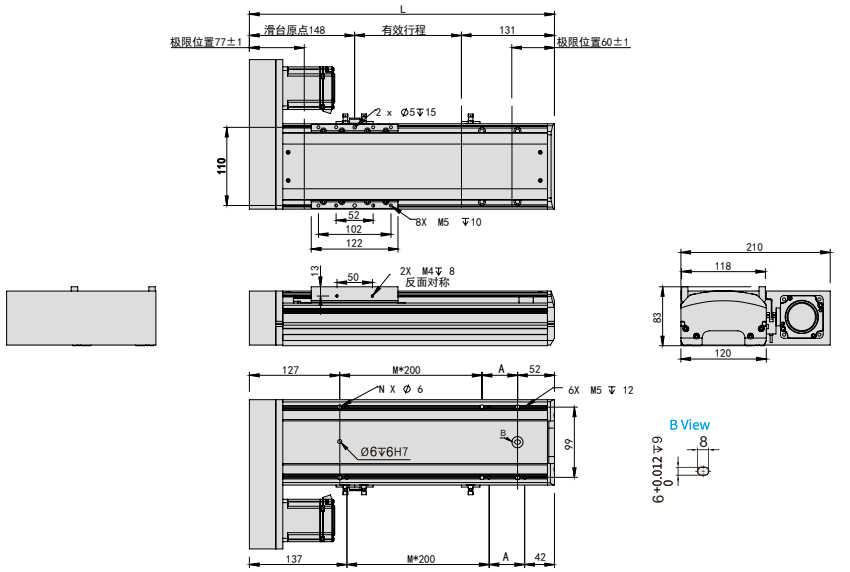

有效行程 stroke	50	100	150	200	250	300	350	400	450	500	550	600	650	700	750	800	850	900	950	1000	1050
L	329	379	429	479	529	579	629	679	729	779	829	879	929	979	1029	1079	1129	1179	1229	1279	1329
A	150	200	50	100	150	200	50	100	150	200	50	100	150	200	50	100	150	200	50	100	150
M	0	0	1	1	1	1	2	2	2	2	3	3	3	3	4	4	4	4	5	5	5
N	4	4	6	6	6	6	8	8	8	8	10	10	10	10	12	12	12	12	14	14	14
KG	6	6.5	7	7.5	8	8.5	9	9.5	10	10.5	11	11.5	12	12.5	13	13.5	14	14.5	15	15.5	16

NC130 單軸 /1-axis

螺桿驅動
Ball Screw Drive

此圖僅供參考，出貨規格詳見尺寸圖面
The picture is just for the reference. Please check the the actual dimensions on the drawing.

最大行程 Maximum Stroke	最高速度 Maximum Speed	馬達容量 Motor output	滾珠螺桿 Ball Screw	直線滑軌 Linear Guide
1050mm	1600mm/s	200W	ø16mm	15X12.5- 2支

型號表示方式 Ordering Method

NC130 - L5 - 100 - BC - M20B - C4 - 0001

本體型號
Model

特注式樣
Customization Order No.

行程 Stroke

50-1050mm
50間隔 50 mm Pitch

螺桿導程 Ball Screw Lead

5	5mm
10	10mm
20	20mm
32	32mm

馬達位置 Motor Position

M	馬達直結 Motor Hidden In
BC	馬達外露 Motor Exposed
BL	馬達左折 Motor Left Side
BR	馬達右折 Motor Right Side
BM	馬達下折 Motor Bottom Sid e

馬達廠牌 Motor Brand

M	三菱 Mitsubishi	10	-	B
P	松下 Panasonic	20	200W	
Y	安川 Yaskawa	40	-	
T	台達 Delta	75	-	

*若無煞車則不表示。*If No Brake,No Description.

原點感應器 Home Sensor

內置型 In Side	
A	馬達側 Motor Side
B	反馬達側 Opposite Motor Side
外掛型 Out Side	
C	馬達側 Motor Side
D	反馬達側 Opposite Motor Side
無 SENSOR No Sensor	
E	無 SENSOR No Sensor

端點極限感應器 Limit Sensor

內置型 In Side	
1	1只 1 Pc
2	2只 2 Pc
外掛型 Out Side	
3	1只 1 Pc
4	2只 2 Pc
無 SENSOR No Sensor	
5	無 SENSOR No Sensor

基本仕樣 Specification

規格 Spec	位置重複精度 Repeatability (mm)		±0.01			
	螺桿導程 Ball Screw Lead (mm)		5	10	20	32
	最高速度 Maximum Speed (mm/s)		250	500	1000	1600
	最大可搬重量 Maximum Payload	水平使用 Horizontal (kg)	95	75	35	15
		垂直使用 Vertical (kg)	27	18	7	-
	定格推力 Rated Thrust (N)		683	341	174	107
	標準行程 Stroke Pitch (mm)		50-1050mm/50間隔 50 mm Pitch			
部品 Parts	AC伺服馬達容量 AC Servo Motor Output (W)		200			
	滾珠螺桿外徑 Ball Screw Ø (mm)		C7 ϕ 16			
	高剛性直線滑軌 High Rigidity Linear Guide (mm)		W15XH12.5			
	連軸器 Coupling (mm)		10X14/11 (註1)			
	原點感應器 Home Sensor	外掛 Outside	EE-SX672(NPN)			
		內置 Built-In	EE-SX674(NPN)			

※行程超過750時，會產生螺桿偏擺，此時請將速度調降。
When the stroke is over 750mm, the run-out of the ballscrew will occur. We recommend to low down the working speed under this circumstances.

※馬達加減速設定0.2秒。
Acceleration and deacceleration value is set 0.2 second.

註1:使用Panasonic 200W馬達時，馬達軸心為ϕ11；其他廠牌，馬達軸心為ϕ14。
Motor (200W) Shaft Diameter: Panasonic: 11mm; Other: 14mm.

感應器接線圖<原點及端點> Sensor Layout

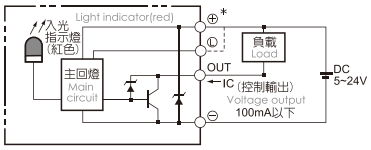

容許負載力距表 Allowable Overhang

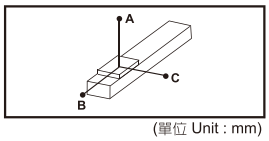

(單位 Unit : mm)

水平安裝 Horizontal Installation		A	B	C
導程 5 Lead	60kg	2512	242	232
	80kg	1811	172	164
	95kg	1537	138	133
導程 10 Lead	30kg	2727	470	430
	50kg	1577	266	242
	75kg	1004	164	150
導程 20 Lead	10kg	2304	1222	1028
	22kg	1443	540	451
	35kg	1005	324	271
導程 32 Lead	10kg	1555	840	623
	15kg	1033	545	405
	-	-	-	-

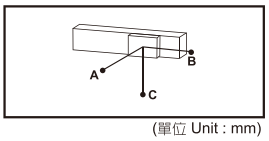

(單位 Unit : mm)

壁掛安裝 Wall Installation		A	B	C
導程 5 Lead	55kg	257	269	2883
	75kg	178	186	2000
	95kg	133	138	1537
導程 10 Lead	35kg	363	395	2368
	55kg	218	238	1445
	75kg	150	164	1004
導程 20 Lead	12kg	854	1019	2552
	20kg	500	596	1588
	35kg	271	324	1005
導程 32 Lead	8kg	787	1060	1980
	15kg	405	545	1033
	-	-	-	-

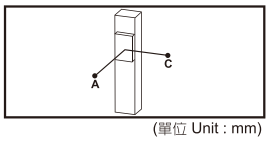

(單位 Unit : mm)

垂直安裝 Vertical Installation		A	C
導程 5 Lead	15kg	1118	1118
	22kg	770	770
	27kg	626	626
導程 10 Lead	10kg	1500	1500
	14kg	1072	1072
	18kg	833	833
導程 20 Lead	4kg	2980	2980
	7kg	1700	1700
	-	-	-

靜態容許負載慣量 Static Loading Moment

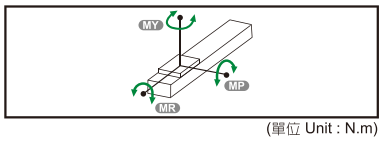

(單位 Unit : N.m)

MY	551
MP	552
MR	485

※力距表所表示的數據，代表重心。
The torque value in the chart indicate the center of gravity.

※符合型錄規範的正常使用下，保證壽命為10000公里。
Operation life is 10,000km when the product is using under the specified conditions.

※倒吊使用無法套用標準規範，如有需求請洽詢我司業務。
Data information is not for ceiling-mount inverse use. Contact us for the details if you want to apply ceiling-mount inverse usage.

搭配伺服馬達一覽表 Suitable Motor Brand

廠牌 Brand	馬達記號 Mark	煞車有無 Brake	馬達容量 Watt	電源電壓 AC-Voltage	伺服馬達型號 Motor Model	驅動器型號 Driver Model
三菱 Mitsubishi	M	無煞車(水平仕樣) No Brake (Horizontal Type)	200	220	HG-KR23	MR-J4-20A
		有煞車(垂直仕樣) With Brake (Vertical Type)	200	220	HG-KR23B	MR-J4-20A
松下 Panasonic	P	無煞車(水平仕樣) No Brake (Horizontal Type)	200	220	MHMD022G1U	MADHT1507
		有煞車(垂直仕樣) With Brake (Vertical Type)	200	220	MHMD022G1V	MADHT1507
台達 Delta	T	無煞車(水平仕樣) No Brake (Horizontal Type)	200	220	ECMA-C20602ES	ASD-B20221-B
		有煞車(垂直仕樣) With Brake (Vertical Type)	200	220	ECMA-C20602FS	ASD-B20221-B

馬達直結/馬達外露
Motor Hidden In / Motor Exposed

M 馬達直結 Motor Hidden In

2D CAD 3D CAD ● CAD图可至www.entak.cn下载 ●

單位 Unit : mm

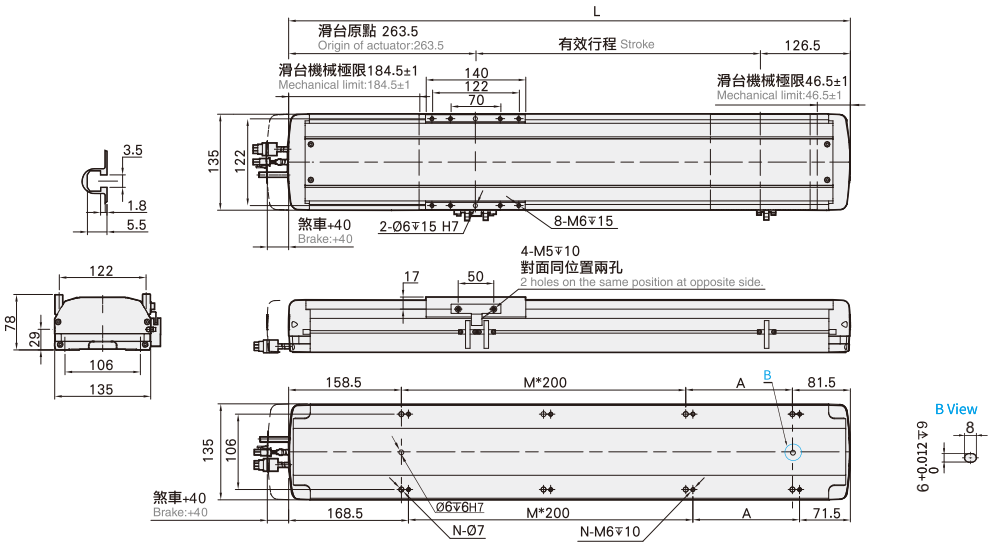

有效行程 stroke	50	100	150	200	250	300	350	400	450	500	550	600	650	700	750	800	850	900	950	1000	1050
L	440	490	540	590	640	690	740	790	840	890	940	990	1040	1090	1140	1190	1240	1290	1340	1390	1440
A	200	50	100	150	200	50	100	150	200	50	100	150	200	50	100	150	200	50	100	150	200
M	0	1	1	1	1	2	2	2	2	3	3	3	3	4	4	4	4	5	5	5	5
N	4	6	6	6	6	8	8	8	8	10	10	10	10	12	12	12	12	14	14	14	14
KG	9.5	10.06	10.62	11.18	11.74	12.3	12.86	13.42	13.98	14.54	15.1	15.66	16.22	16.78	17.34	17.9	18.46	19.02	19.58	20.14	20.7

BC 馬達外露 Motor Exposed

2D CAD 3D CAD ● CAD图可至www.entak.cn下载 ●

單位 Unit : mm

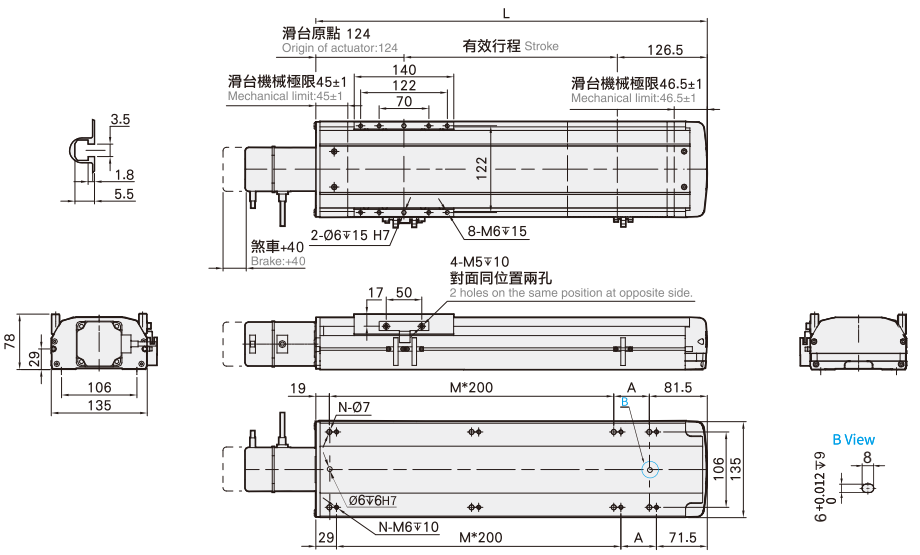

有效行程 stroke	50	100	150	200	250	300	350	400	450	500	550	600	650	700	750	800	850	900	950	1000	1050
L	300.5	350.5	400.5	450.5	500.5	550.5	600.5	650.5	700.5	750.5	800.5	850.5	900.5	950.5	1000.5	1050.5	1100.5	1150.5	1200.5	1250.5	1300.5
A	200	50	100	150	200	50	100	150	200	50	100	150	200	50	100	150	200	50	100	150	200
M	0	1	1	1	1	2	2	2	2	3	3	3	3	4	4	4	4	5	5	5	5
N	4	6	6	6	6	8	8	8	8	10	10	10	10	12	12	12	12	14	14	14	14
KG	8.75	9.3	9.85	10.4	10.95	11.5	12.05	12.6	13.15	13.7	14.25	14.8	15.35	15.9	16.45	17	17.55	18.1	18.65	19.2	19.75

馬達左折/馬達右折
Motor Left Side / Motor Right Side

BL 馬達左折 Motor Left Side

2D CAD 3D CAD ● CAD图可至www.entak.cn下载 ●

單位 Unit : mm

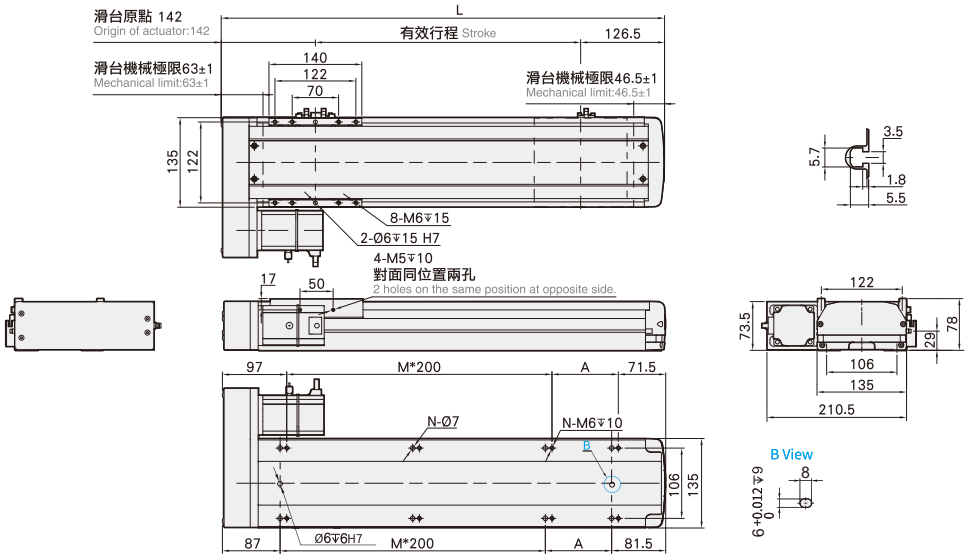

有效行程 stroke	50	100	150	200	250	300	350	400	450	500	550	600	650	700	750	800	850	900	950	1000	1050
L	318.5	368.5	418.5	468.5	518.5	568.5	618.5	668.5	718.5	768.5	818.5	868.5	918.5	968.5	1018.5	1068.5	1118.5	1168.5	1218.5	1268.5	1318.5
A	150	200	50	100	150	200	50	100	150	200	50	100	150	200	50	100	150	200	50	100	150
M	0	0	1	1	1	1	2	2	2	2	3	3	3	3	4	4	4	4	5	5	5
N	4	4	6	6	6	6	8	8	8	8	10	10	10	10	12	12	12	12	14	14	14
KG	9.4	9.94	10.48	11.02	11.56	12.1	12.64	13.18	13.72	14.26	14.8	15.34	15.88	16.42	16.96	17.5	18.04	18.58	19.12	19.66	20.2

BR 馬達右折 Motor Right Side

2D CAD 3D CAD ● CAD图可至www.entak.cn下载 ●

單位 Unit : mm

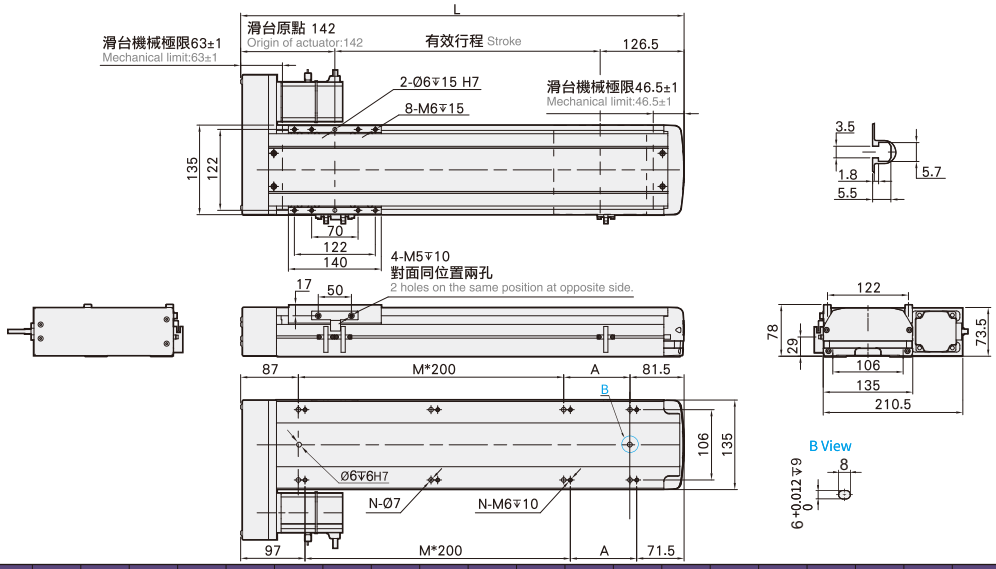

有效行程 stroke	50	100	150	200	250	300	350	400	450	500	550	600	650	700	750	800	850	900	950	1000	1050
L	318.5	368.5	418.5	468.5	518.5	568.5	618.5	668.5	718.5	768.5	818.5	868.5	918.5	968.5	1018.5	1068.5	1118.5	1168.5	1218.5	1268.5	1318.5
A	150	200	50	100	150	200	50	100	150	200	50	100	150	200	50	100	150	200	50	100	150
M	0	0	1	1	1	1	2	2	2	2	3	3	3	3	4	4	4	4	5	5	5
N	4	4	6	6	6	6	8	8	8	8	10	10	10	10	12	12	12	12	14	14	14
KG	9.4	9.94	10.48	11.02	11.56	12.1	12.64	13.18	13.72	14.26	14.8	15.34	15.88	16.42	16.96	17.5	18.04	18.58	19.12	19.66	20.2

馬達下折
Motor Bottom Side

BM 馬達下折 Motor Bottom Side

2D CAD 3D CAD

● CAD图可至www.entak.cn下载 ●

單位 Unit : mm

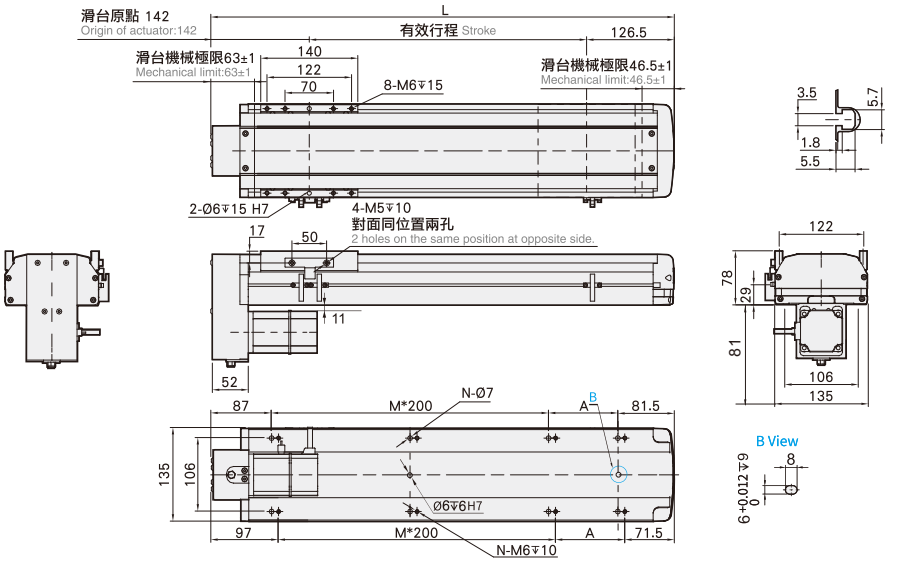

有效行程 stroke	50	100	150	200	250	300	350	400	450	500	550	600	650	700	750	800	850	900	950	1000	1050
L	318.5	368.5	418.5	468.5	518.5	568.5	618.5	668.5	718.5	768.5	818.5	868.5	918.5	968.5	1018.5	1068.5	1118.5	1168.5	1218.5	1268.5	1318.5
A	150	200	50	100	150	200	50	100	150	200	50	100	150	200	50	100	150	200	50	100	150
M	0	0	1	1	1	1	2	2	2	2	3	3	3	3	4	4	4	4	5	5	5
N	4	4	6	6	6	6	8	8	8	8	10	10	10	10	12	12	12	12	14	14	14
KG	9.4	9.94	10.48	11.02	11.56	12.1	12.64	13.18	13.72	14.26	14.8	15.34	15.88	16.42	16.96	17.5	18.04	18.58	19.12	19.66	20.2

MEMO

NC130 單軸 /1-axis

螺桿驅動
Ball Screw Drive

此圖僅供參考，出貨規格詳見尺寸圖面
The picture is just for the reference. Please check the the actual dimensions on the drawing.

最大行程 Maximum Stroke	最高速度 Maximum Speed	馬達容量 Motor output	滾珠螺桿 Ball Screw	直線滑軌 Linear Guide
1050mm	1600mm/s	400W	ø16mm	15X12.5- 2支

型號表示方式 Ordering Method

NC130 - L5 - 100 - BC - M40B - C4 - 0001

本體型號
Model

特注式樣
Customization Order No.

行程 Stroke

50-1050mm
50間隔 50 mm Pitch

螺桿導程 Ball Screw Lead

5	5mm
10	10mm
20	20mm
32	32mm

馬達位置 Motor Position

M	馬達直結 Motor Hidden In
BC	馬達外露 Motor Exposed
BL	馬達左折 Motor Left Side
BR	馬達右折 Motor Right Side
BM	馬達下折 Motor Bottom Sid e

馬達廠牌 Motor Brand

M	三菱 Mitsubishi	10	-	B
P	松下 Panasonic	20	-	
Y	安川 Yaskawa	40	400W	
T	台達 Delta	75	-	

*若無煞車則不表示。*If No Brake,No Description.

原點感應器 Home Sensor

內置型 In Side	
A	馬達側 Motor Side
B	反馬達側 Opposite Motor Side
外掛型 Out Side	
C	馬達側 Motor Side
D	反馬達側 Opposite Motor Side
無 SENSOR No Sensor	
E	無 SENSOR No Sensor

端點極限感應器 Limit Sensor

內置型 In Side	
1	1只 1 Pc
2	2只 2 Pc
外掛型 Out Side	
3	1只 1 Pc
4	2只 2 Pc
無 SENSOR No Sensor	
5	無 SENSOR No Sensor

基本仕樣 Specification

規格 Spec	位置重複精度 Repeatability (mm)		±0.01			
	螺桿導程 Ball Screw Lead (mm)		5	10	20	32
	最高速度 Maximum Speed (mm/s)		250	500	1000	1600
	最大可搬重量 Maximum Payload	水平使用 Horizontal (kg)	110	88	40	30
		垂直使用 Vertical (kg)	33	22	10	8
	定格推力 Rated Thrust (N)		1388	694	347	218
	標準行程 Stroke Pitch (mm)		50-1050mm/50間隔 50 mm Pitch			
部品 Parts	AC伺服馬達容量 AC Servo Motor Output (W)		400			
	滾珠螺桿外徑 Ball Screw Ø (mm)		C7 ϕ 16			
	高剛性直線滑軌 High Rigidity Linear Guide (mm)		W15XH12.5			
	連軸器 Coupling (mm)		10X14			
	原點感應器 Home Sensor	外掛 Outside	EE-SX672(NPN)			
		內置 Built-in	EE-SX674(NPN)			

※行程超過750時，會產生螺桿偏擺，此時請將速度調降。
When the stroke is over 750mm, the run-out of the ballscrew will occur.
We recommend to low down the working speed under this circumstances.

※馬達加減速設定0.2秒。
Acceleration and deacceleration value is set 0.2 second.

感應器接線圖<原點及端點> Sensor Layout

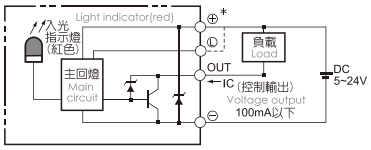

容許負載力距表 Allowable Overhang

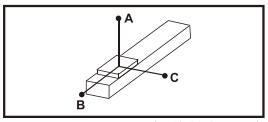

(單位 Unit : mm)

水平安裝 Horizontal Installation		A	B	C
導程 5 Lead	60kg	2512	242	232
	80kg	1811	172	164
	110kg	1284	114	108
導程 10 Lead	30kg	2727	470	430
	50kg	1577	266	242
	88kg	854	134	122
導程 20 Lead	10kg	2304	1222	1028
	22kg	1443	540	451
	40kg	860	277	233
導程 32 Lead	15kg	1033	545	405
	25kg	604	311	233
	30kg	495	251	188

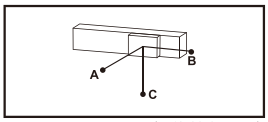

(單位 Unit : mm)

壁掛安裝 Wall Installation		A	B	C
導程 5 Lead	55kg	257	269	2883
	75kg	178	186	2000
	110kg	108	114	1284
導程 10 Lead	35kg	363	395	2368
	55kg	218	238	1445
	88kg	123	134	854
導程 20 Lead	12kg	854	1019	2552
	20kg	500	596	1588
	40kg	233	277	860
導程 32 Lead	15kg	405	545	1033
	30kg	188	251	495
	-	-	-	-

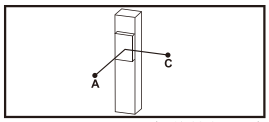

(單位 Unit : mm)

垂直安裝 Vertical Installation		A	C
導程 5 Lead	15kg	1118	1118
	22kg	770	770
	33kg	513	513
導程 10 Lead	10kg	1500	1500
	14kg	1072	1072
	22kg	682	682
導程 20 Lead	7kg	1700	1700
	10kg	1188	1188
	-	-	-
導程 32 Lead	5kg	1503	1503
	8kg	944	944
	-	-	-

靜態容許負載慣量 Static Loading Moment

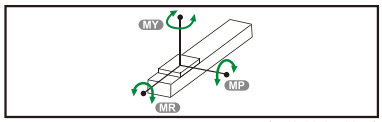

(單位 Unit : N.m)

MY	551
MP	552
MR	485

※力距表所表示的數據，代表重心。
The torque value in the chart indicate the center of gravity.

※符合型錄規範的正常使用下，保證壽命為10000公里。
Operation life is 10,000km when the product is using under the specified conditions.

※倒吊使用無法套用標準規範，如有需求請洽詢我司業務。
Data information is not for ceiling-mount inverse use.
Contact us for the details if you want to apply ceiling-mount inverse usage.

搭配伺服馬達一覽表 Suitable Motor Brand

廠牌 Brand	馬達記號 Mark	煞車有無 Brake	馬達容量 Watt	電源電壓 AC-Voltage	伺服馬達型號 Motor Model	驅動器型號 Driver Model
三菱 Mitsubishi	M	無煞車(水平仕樣) No Brake (Horizontal Type)	400	220	HG-KR43	MR-J4-40A
		有煞車(垂直仕樣) With Brake (Vertical Type)	400	220	HG-KR43B	MR-J4-40A
松下 Panasonic	P	無煞車(水平仕樣) No Brake (Horizontal Type)	400	220	MHMD042G1U	MBDHT2510
		有煞車(垂直仕樣) With Brake (Vertical Type)	400	220	MHMD042G1V	MBDHT2510
台達 Delta	T	無煞車(水平仕樣) No Brake (Horizontal Type)	400	220	ECMA-C20604ES	ASD-B20421-B
		有煞車(垂直仕樣) With Brake (Vertical Type)	400	220	ECMA-C20604FS	ASD-B20421-B

馬達直結/馬達外露
Motor Hidden In / Motor Exposed

M 馬達直結 Motor Hidden In

2D CAD 3D CAD ● CAD图可至www.entak.cn下载 ●

單位 Unit : mm

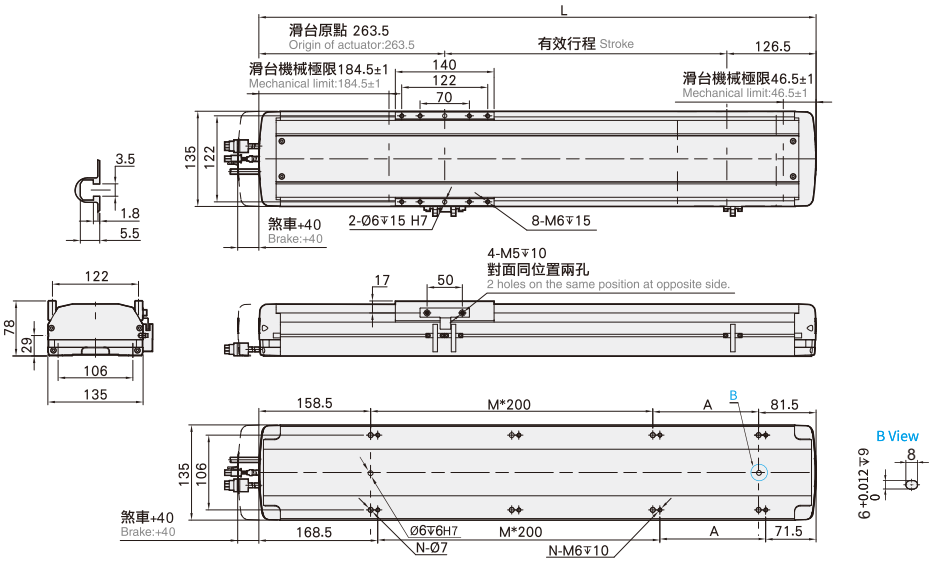

有效行程 stroke	50	100	150	200	250	300	350	400	450	500	550	600	650	700	750	800	850	900	950	1000	1050
L	440	490	540	590	640	690	740	790	840	890	940	990	1040	1090	1140	1190	1240	1290	1340	1390	1440
A	200	50	100	150	200	50	100	150	200	50	100	150	200	50	100	150	200	50	100	150	200
M	0	1	1	1	1	2	2	2	2	3	3	3	3	4	4	4	4	5	5	5	5
N	4	6	6	6	6	8	8	8	8	10	10	10	10	12	12	12	12	14	14	14	14
KG	9.5	10.06	10.62	11.18	11.74	12.3	12.86	13.42	13.98	14.54	15.1	15.66	16.22	16.78	17.34	17.9	18.46	19.02	19.58	20.14	20.7

BC 馬達外露 Motor Exposed

2D CAD 3D CAD ● CAD图可至www.entak.cn下载 ●

單位 Unit : mm

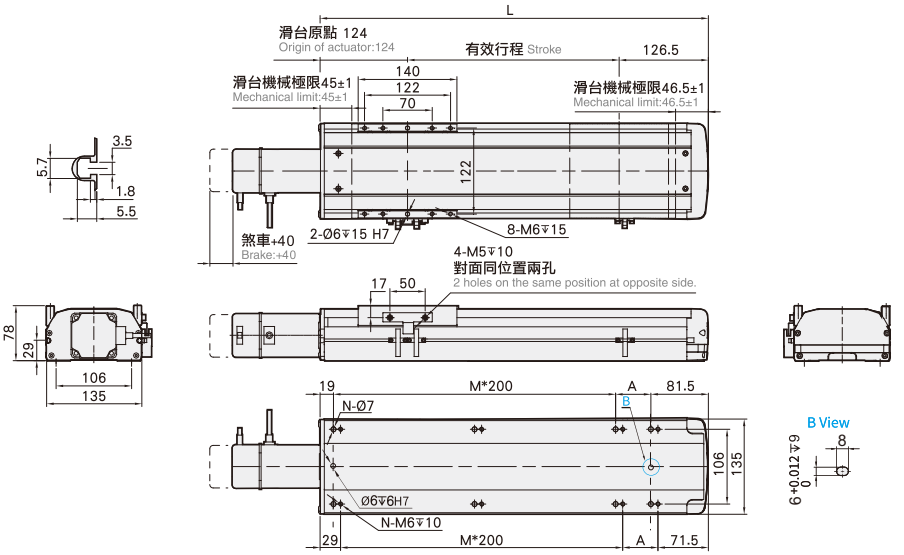

有效行程 stroke	50	100	150	200	250	300	350	400	450	500	550	600	650	700	750	800	850	900	950	1000	1050
L	300.5	350.5	400.5	450.5	500.5	550.5	600.5	650.5	700.5	750.5	800.5	850.5	900.5	950.5	1000.5	1050.5	1100.5	1150.5	1200.5	1250.5	1300.5
A	200	50	100	150	200	50	100	150	200	50	100	150	200	50	100	150	200	50	100	150	200
M	0	1	1	1	1	2	2	2	2	3	3	3	3	4	4	4	4	5	5	5	5
N	4	6	6	6	6	8	8	8	8	10	10	10	10	12	12	12	12	14	14	14	14
KG	8.75	9.3	9.85	10.4	10.95	11.5	12.05	12.6	13.15	13.7	14.25	14.8	15.35	15.9	16.45	17	17.55	18.1	18.65	19.2	19.75

馬達左折/馬達右折
Motor Left Side / Motor Right Side

BL 馬達左折 Motor Left Side

2D CAD 3D CAD ● CAD图可至www.entak.cn下载 ●

單位 Unit : mm

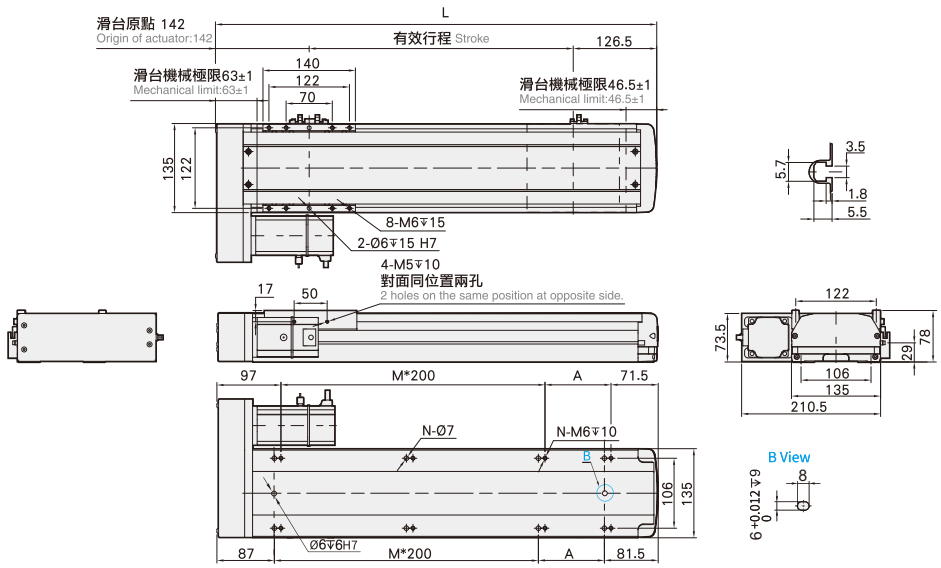

有效行程 stroke	50	100	150	200	250	300	350	400	450	500	550	600	650	700	750	800	850	900	950	1000	1050
L	318.5	368.5	418.5	468.5	518.5	568.5	618.5	668.5	718.5	768.5	818.5	868.5	918.5	968.5	1018.5	1068.5	1118.5	1168.5	1218.5	1268.5	1318.5
A	150	200	50	100	150	200	50	100	150	200	50	100	150	200	50	100	150	200	50	100	150
M	0	0	1	1	1	1	2	2	2	2	3	3	3	3	4	4	4	4	5	5	5
N	4	4	6	6	6	6	8	8	8	8	10	10	10	10	12	12	12	12	14	14	14
KG	9.4	9.94	10.48	11.02	11.56	12.1	12.64	13.18	13.72	14.26	14.8	15.34	15.88	16.42	16.96	17.5	18.04	18.58	19.12	19.66	20.2

BR 馬達右折 Motor Right Side

2D CAD 3D CAD ● CAD图可至www.entak.cn下载 ●

單位 Unit : mm

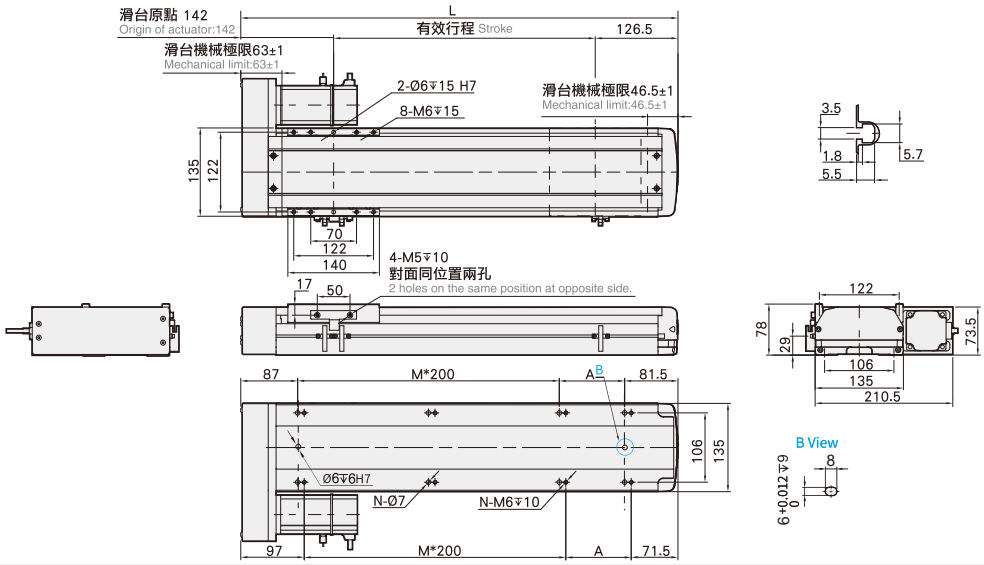

有效行程 stroke	50	100	150	200	250	300	350	400	450	500	550	600	650	700	750	800	850	900	950	1000	1050
L	318.5	368.5	418.5	468.5	518.5	568.5	618.5	668.5	718.5	768.5	818.5	868.5	918.5	968.5	1018.5	1068.5	1118.5	1168.5	1218.5	1268.5	1318.5
A	150	200	50	100	150	200	50	100	150	200	50	100	150	200	50	100	150	200	50	100	150
M	0	0	1	1	1	1	2	2	2	2	3	3	3	3	4	4	4	4	5	5	5
N	4	4	6	6	6	6	8	8	8	8	10	10	10	10	12	12	12	12	14	14	14
KG	9.4	9.94	10.48	11.02	11.56	12.1	12.64	13.18	13.72	14.26	14.8	15.34	15.88	16.42	16.96	17.5	18.04	18.58	19.12	19.66	20.2

馬達下折
Motor Bottom Side

BM 馬達下折 Motor Bottom Side

2D CAD 3D CAD

• CAD图可至www.entak.cn下载 •

單位 Unit : mm

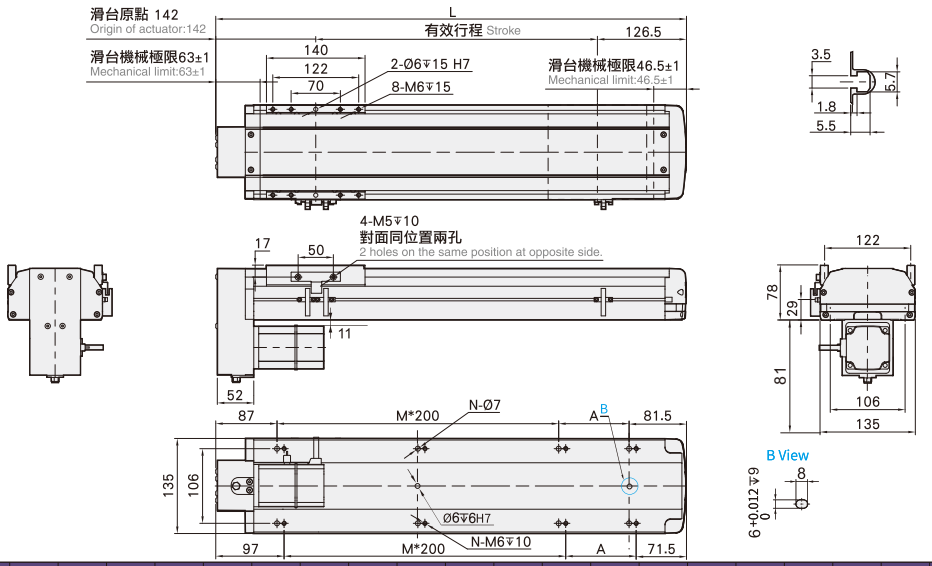

有效行程 stroke	50	100	150	200	250	300	350	400	450	500	550	600	650	700	750	800	850	900	950	1000	1050
L	318.5	368.5	418.5	468.5	518.5	568.5	618.5	668.5	718.5	768.5	818.5	868.5	918.5	968.5	1018.5	1068.5	1118.5	1168.5	1218.5	1268.5	1318.5
A	150	200	50	100	150	200	50	100	150	200	50	100	150	200	50	100	150	200	50	100	150
M	0	0	1	1	1	1	2	2	2	2	3	3	3	3	4	4	4	4	5	5	5
N	4	4	6	6	6	6	8	8	8	8	10	10	10	10	12	12	12	12	14	14	14
KG	9.4	9.94	10.48	11.02	11.56	12.1	12.64	13.18	13.72	14.26	14.8	15.34	15.88	16.42	16.96	17.5	18.04	18.58	19.12	19.66	20.2

MEMO

NC170 單軸 /1-axis

螺桿驅動
Ball Screw Drive

此圖僅供參考，出貨規格詳見尺寸圖面
The picture is just for the reference. Please check the the actual dimensions on the drawing.

最大行程 Maximum Stroke	最高速度 Maximum Speed	馬達容量 Motor output	滾珠螺桿 Ball Screw	直線滑軌 Linear Guide
1250mm	2000mm/s	400W	ø20mm	20X15- 2支

型號表示方式 Ordering Method

NC170 - L5 - 100 - M - M40B - C4 - 0001

本體型號
Model

特注式樣
Customization Order No.

行程
Stroke

50-1250mm
50間隔 50 mm Pitch

螺桿導程
Ball Screw Lead

5	5mm
10	10mm
20	20mm
40	40mm

馬達位置
Motor Position

M	馬達直結 Motor Hidden In
BC	馬達外露 Motor Exposed
BL	馬達左折 Motor Left Side
BR	馬達右折 Motor Right Side
BM	馬達下折 Motor Bottom Sid e

馬達廠牌
Motor Brand

M	三菱 Mitsubishi	10	-	B
P	松下 Panasonic	20	-	
Y	安川 Yaskawa	40	400W	
T	台達 Delta	75	-	

*若無煞車則不表示。*If No Brake,No Description.

原點感應器
Home Sensor

內置型 In Side	
A	馬達側 Motor Side
B	反馬達側 Opposite Motor Side
外掛型 Out Side	
C	馬達側 Motor Side
D	反馬達側 Opposite Motor Side
無 SENSOR No Sensor	
E	無 SENSOR No Sensor

端點極限感應器
Limit Sensor

內置型 In Side	
1	1只 1 Pc
2	2只 2 Pc
外掛型 Out Side	
3	1只 1 Pc
4	2只 2 Pc
無 SENSOR No Sensor	
5	無 SENSOR No Sensor

基本仕樣 Specification

規格 Spec	位置重複精度 Repeatability (mm)		±0.01			
	螺桿導程 Ball Screw Lead (mm)		5	10	20	40
	最高速度 Maximum Speed (mm/s)		250	500	1000	2000
	最大可搬重量 Maximum Payload	水平使用 Horizontal (kg)	120	110	75	22
		垂直使用 Vertical (kg)	40	30	14	7
	定格推力 Rated Thrust (N)		1388	694	347	174
	標準行程 Stroke Pitch (mm)		50-1250mm/50間隔 50 mm Pitch			
部品 Parts	AC伺服馬達容量 AC Servo Motor Output (W)		400			
	滾珠螺桿外徑 Ball Screw Ø (mm)		C7 ϕ 20			
	高剛性直線滑軌 High Rigidity Linear Guide (mm)		W20XH15			
	連軸器 Coupling (mm)		12X14			
	原點感應器 Home Sensor	外掛 Outside	EE-SX672(NPN)			
		內置 Built-In	EE-SX674(NPN)			

※行程超過850時，會產生螺桿偏擺，此時請將速度調降。
When the stroke is over 850mm, the run-out of the ballscrew will occur. We recommend to low down the working speed under this circumstances.

※馬達加減速設定0.2秒。
Acceleration and deacceleration value is set 0.2 second.

感應器接線圖<原點及端點> Sensor Layout

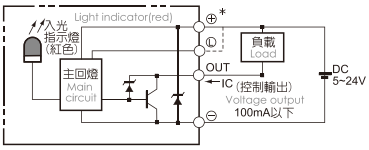

容許負載力距表 Allowable Overhang

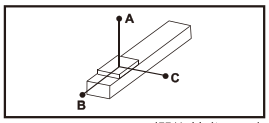

(單位 Unit : mm)

水平安裝 Horizontal Installation		A	B	C
導程 5 Lead	70kg	3235	349	408
	90kg	2482	263	306
	120kg	1850	187	217
導程 10 Lead	65kg	1911	338	373
	85kg	1445	248	276
	110kg	1102	182	202
導程 20 Lead	35kg	1666	547	538
	55kg	1030	331	328
	75kg	733	231	230
導程 40 Lead	15kg	1126	740	577
	22kg	755	491	384
	-	-	-	-

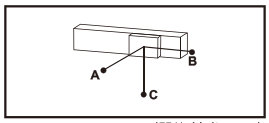

(單位 Unit : mm)

壁掛安裝 Wall Installation		A	B	C
導程 5 Lead	75kg	377	322	2988
	95kg	288	246	2333
	120kg	218	187	1850
導程 10 Lead	60kg	408	368	2092
	80kg	296	266	1554
	110kg	202	182	1102
導程 20 Lead	30kg	633	644	1961
	50kg	365	369	1143
	75kg	230	231	733
導程 40 Lead	12kg	729	936	1417
	22kg	384	491	755
	-	-	-	-

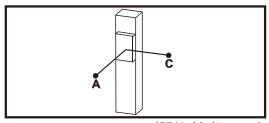

(單位 Unit : mm)

垂直安裝 Vertical Installation		A	C
導程 5 Lead	20kg	1368	1368
	30kg	911	911
	40kg	683	683
導程 10 Lead	15kg	1618	1618
	25kg	970	970
	30kg	808	808
導程 20 Lead	10kg	1922	1922
	14kg	1377	1377
	-	-	-
導程 40 Lead	4kg	2377	2377
	7kg	1356	1356
	-	-	-

靜態容許負載慣量 Static Loading Moment

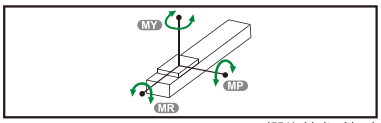

(單位 Unit : N.m)

MY	1032
MP	1034
MR	908

※力距表所表示的數據，代表重心。
The torque value in the chart indicate the center of gravity.

※符合型錄規範的正常使用下，保證壽命為10000公里。
Operation life is 10,000km when the product is using under the specified conditions.

※倒吊使用無法套用標準規範，如有需求請洽詢我司業務。
Data information is not for ceiling-mount inverse use. Contact us for the details if you want to apply ceiling-mount inverse usage.

搭配伺服馬達一覽表 Suitable Motor Brand

廠牌 Brand	馬達記號 Mark	煞車有無 Brake	馬達容量 Watt	電源電壓 AC-Voltage	伺服馬達型號 Motor Model	驅動器型號 Driver Model
三菱 Mitsubishi	M	無煞車(水平仕樣) No Brake (Horizontal Type)	400	220	HG-KR43	MR-J4-40A
		有煞車(垂直仕樣) With Brake (Vertical Type)	400	220	HG-KR43B	MR-J4-40A
松下 Panasonic	P	無煞車(水平仕樣) No Brake (Horizontal Type)	400	220	MHMD042G1U	MBDHT2510
		有煞車(垂直仕樣) With Brake (Vertical Type)	400	220	MHMD042G1V	MBDHT2510
台達 Delta	T	無煞車(水平仕樣) No Brake (Horizontal Type)	400	220	ECMA-C20604ES	ASD-B20421-B
		有煞車(垂直仕樣) With Brake (Vertical Type)	400	220	ECMA-C20604FS	ASD-B20421-B

馬達直結/馬達外露
Motor Hidden In / Motor Exposed

M 馬達直結 Motor Hidden In

2D CAD 3D CAD ● CAD图可至www.entak.cn下载 ●

單位 Unit : mm

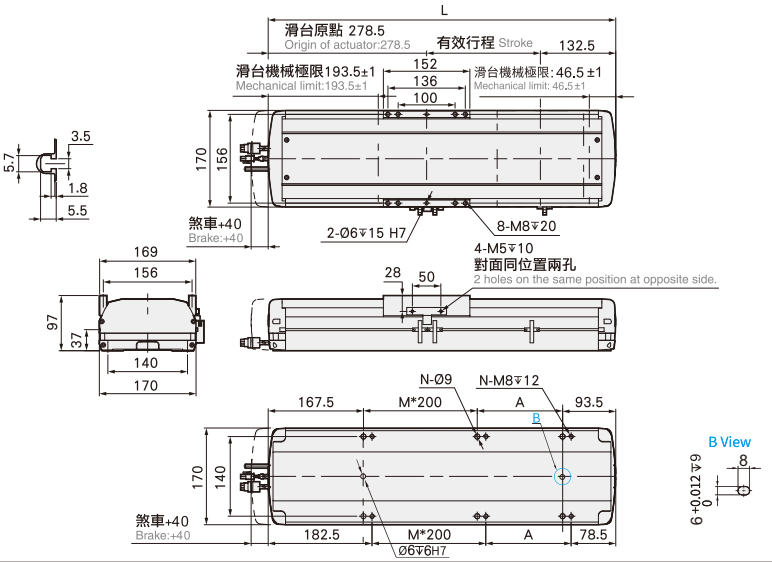

有效行程 stroke	50	100	150	200	250	300	350	400	450	500	550	600	650	700	750	800	850	900	950	1000	1050	1100	1150	1200	1250
L	461	511	561	611	661	711	761	811	861	911	961	1011	1061	1111	1161	1211	1261	1311	1361	1411	1461	1511	1561	1611	1661
A	200	50	100	150	200	50	100	150	200	50	100	150	200	50	100	150	200	50	100	150	200	50	100	150	200
M	0	1	1	1	1	2	2	2	2	3	3	3	3	4	4	4	4	5	5	5	5	6	6	6	6
N	4	6	6	6	6	8	8	8	8	10	10	10	10	12	12	12	12	14	14	14	14	16	16	16	16
KG	10.11	10.89	11.67	12.45	13.22	14	14.78	15.55	16.33	17.11	17.88	18.66	19.44	20.22	20.99	21.77	22.55	23.33	24.1	24.88	25.66	26.44	27.21	27.99	28.77

BC 馬達外露 Motor Exposed

2D CAD 3D CAD ● CAD图可至www.entak.cn下载 ●

單位 Unit : mm

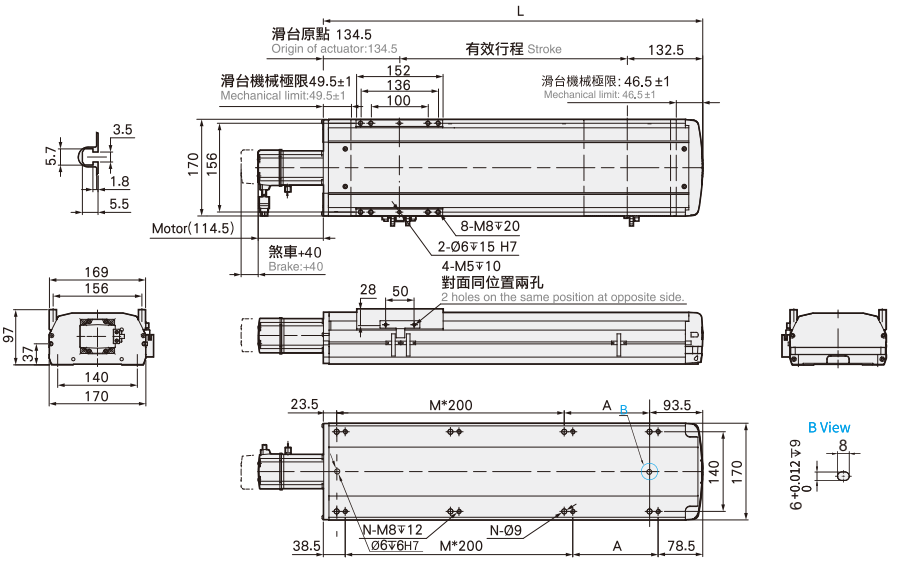

有效行程 stroke	50	100	150	200	250	300	350	400	450	500	550	600	650	700	750	800	850	900	950	1000	1050	1100	1150	1200	1250
L	317	367	417	467	517	567	617	667	717	767	817	867	917	967	1017	1067	1117	1167	1217	1267	1317	1367	1417	1467	1517
A	200	50	100	150	200	50	100	150	200	50	100	150	200	50	100	150	200	50	100	150	200	50	100	150	200
M	0	1	1	1	1	2	2	2	2	3	3	3	3	4	4	4	4	5	5	5	5	6	6	6	6
N	4	6	6	6	6	8	8	8	8	10	10	10	10	12	12	12	12	14	14	14	14	16	16	16	16
KG	9.61	10.2	10.79	11.57	12.34	13.11	13.88	14.65	15.42	16.19	16.96	17.73	18.5	19.28	20.05	20.82	21.59	22.36	23.13	23.9	24.67	25.44	26.21	26.98	27.75

馬達左折/馬達右折
Motor Left Side / Motor Right Side

BL 馬達左折 Motor Left Side

2D CAD 3D CAD ● CAD图可至www.entak.cn下载 ●

單位 Unit : mm

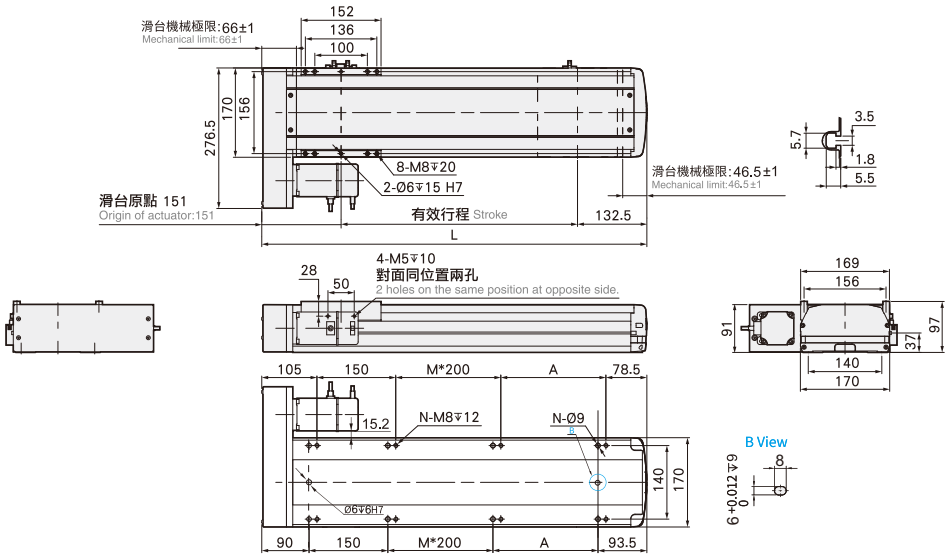

有效行程 stroke	50	100	150	200	250	300	350	400	450	500	550	600	650	700	750	800	850	900	950	1000	1050	1100	1150	1200	1250
L	333.5	383.5	433.5	483.5	533.5	583.5	633.5	683.5	733.5	783.5	833.5	883.5	933.5	983.5	1033.5	1083.5	1133.5	1183.5	1233.5	1283.5	1333.5	1383.5	1433.5	1483.5	1533.5
A	0	50	100	150	200	50	100	150	200	50	100	150	200	50	100	150	200	50	100	150	200	50	100	150	200
M	0	0	0	0	0	1	1	1	1	2	2	2	2	3	3	3	3	4	4	4	4	5	5	5	5
N	4	6	6	6	6	8	8	8	8	10	10	10	10	12	12	12	12	14	14	14	14	16	16	16	16
KG	9.53	10.3	11.07	11.84	12.61	13.38	14.15	14.92	15.69	16.47	17.24	18.01	18.78	19.55	20.32	21.09	21.86	22.63	23.4	24.18	24.95	25.72	26.49	27.26	28.03

BR 馬達右折 Motor Right Side

2D CAD 3D CAD ● CAD图可至www.entak.cn下载 ●

單位 Unit : mm

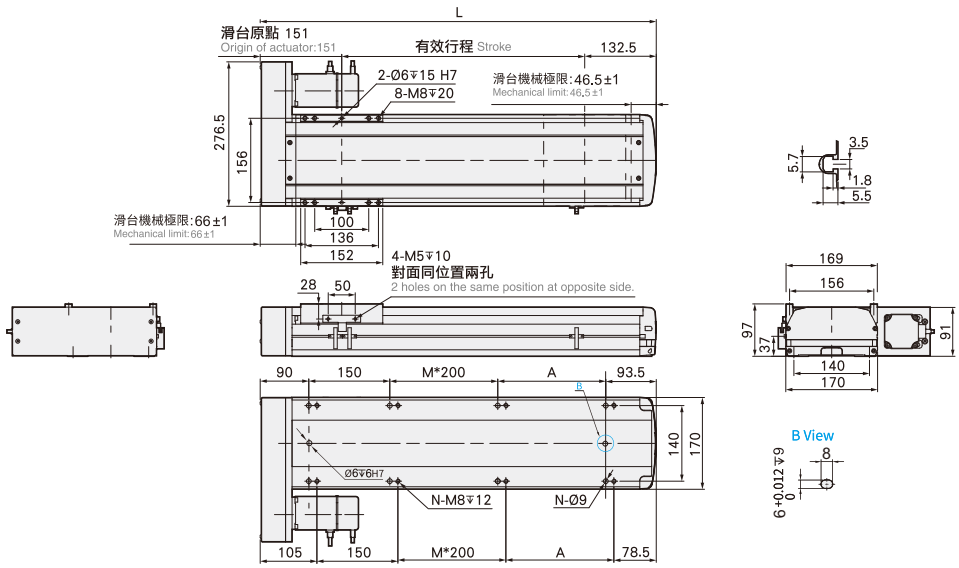

有效行程 stroke	50	100	150	200	250	300	350	400	450	500	550	600	650	700	750	800	850	900	950	1000	1050	1100	1150	1200	1250
L	333.5	383.5	433.5	483.5	533.5	583.5	633.5	683.5	733.5	783.5	833.5	883.5	933.5	983.5	1033.5	1083.5	1133.5	1183.5	1233.5	1283.5	1333.5	1383.5	1433.5	1483.5	1533.5
A	0	50	100	150	200	50	100	150	200	50	100	150	200	50	100	150	200	50	100	150	200	50	100	150	200
M	0	0	0	0	0	1	1	1	1	2	2	2	2	3	3	3	3	4	4	4	4	5	5	5	5
N	4	6	6	6	6	8	8	8	8	10	10	10	10	12	12	12	12	14	14	14	14	16	16	16	16
KG	9.53	10.3	11.07	11.84	12.61	13.38	14.15	14.92	15.69	16.47	17.24	18.01	18.78	19.55	20.32	21.09	21.86	22.63	23.4	24.18	24.95	25.72	26.49	27.26	28.03

馬達下折
Motor Bottom Side

BM 馬達下折 Motor Bottom Side

2D CAD 3D CAD

• CAD图可至www.entak.cn下载 •

單位 Unit : mm

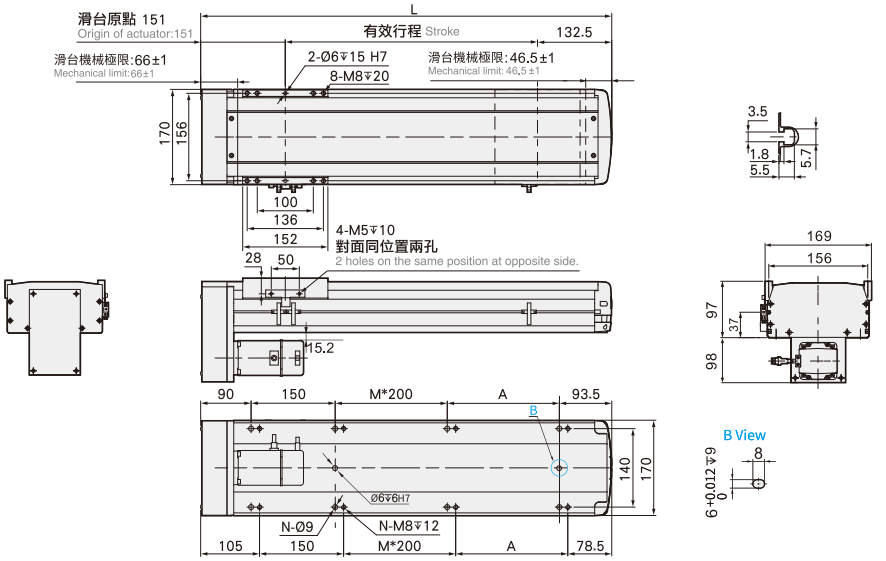

有效行程 stroke	50	100	150	200	250	300	350	400	450	500	550	600	650	700	750	800	850	900	950	1000	1050	1100	1150	1200	1250
L	333.5	383.5	433.5	483.5	533.5	583.5	633.5	683.5	733.5	783.5	833.5	883.5	933.5	983.5	1033.5	1083.5	1133.5	1183.5	1233.5	1283.5	1333.5	1383.5	1433.5	1483.5	1533.5
A	0	50	100	150	200	50	100	150	200	50	100	150	200	50	100	150	200	50	100	150	200	50	100	150	200
M	0	0	0	0	0	1	1	1	1	2	2	2	2	3	3	3	3	4	4	4	4	5	5	5	5
N	4	6	6	6	6	8	8	8	8	10	10	10	10	12	12	12	12	14	14	14	14	16	16	16	16
KG	9.53	10.3	11.07	11.84	12.61	13.38	14.15	14.92	15.69	16.47	17.24	18.01	18.78	19.55	20.32	21.09	21.86	22.63	23.4	24.18	24.95	25.72	26.49	27.26	28.03

MEMO

NC170 單軸 /1-axis

螺桿驅動
Ball Screw Drive

此圖僅供參考，出貨規格詳見尺寸圖面
The picture is just for the reference. Please check the the actual dimensions on the drawing.

最大行程 Maximum Stroke	最高速度 Maximum Speed	馬達容量 Motor output	滾珠螺桿 Ball Screw	直線滑軌 Linear Guide
1250mm	2000mm/s	750W	ø20mm	20X15- 2支

型號表示方式 Ordering Method

NC170 - L5 - 100 - M - M75B - C4 - 0001

本體型號
Model

特注式樣
Customization Order No.

行程
Stroke

50-1250mm
50間隔 50 mm Pitch

螺桿導程
Ball Screw Lead

5	5mm
10	10mm
20	20mm
40	40mm

馬達位置
Motor Position

BC	馬達外露 Motor Exposed
BM	馬達下折 Motor Bottom Side
BL	馬達左折 Motor Left Side
BR	馬達右折 Motor Right Side

馬達廠牌
Motor Brand

M	三菱 Mitsubishi	10	-	B
P	松下 Panasonic	20	-	
Y	安川 Yaskawa	40	-	
T	台達 Delta	75	750W	

*若無煞車則不表示。*If No Brake,No Description.

原點感應器
Home Sensor

內置型 In Side	
A	馬達側 Motor Side
B	反馬達側 Opposite Motor Side
外掛型 Out Side	
C	馬達側 Motor Side
D	反馬達側 Opposite Motor Side
無 SENSOR No Sensor	
E	無 SENSOR No Sensor

端點極限感應器
Limit Sensor

內置型 In Side	
1	1只 1 Pc
2	2只 2 Pc
外掛型 Out Side	
3	1只 1 Pc
4	2只 2 Pc
無 SENSOR No Sensor	
5	無 SENSOR No Sensor

基本仕樣 Specification

規格 Spec	位置重複精度 Repeatability (mm)		±0.01			
	螺桿導程 Ball Screw Lead (mm)		5	10	20	40
	最高速度 Maximum Speed (mm/s)		250	500	1000	2000
	最大可搬重量 Maximum Payload	水平使用 Horizontal (kg)	120	120	83	43
		垂直使用 Vertical (kg)	50	40	25	12
	定格推力 Rated Thrust (N)		2563	1281	640	320
	標準行程 Stroke Pitch (mm)		50-1250mm/50間隔 50 mm Pitch			
部品 Parts	AC伺服馬達容量 AC Servo Motor Output (W)		750			
	滾珠螺桿外徑 Ball Screw Ø (mm)		C7 ϕ 20			
	高剛性直線滑軌 High Rigidity Linear Guide (mm)		W20XH15			
	連軸器 Coupling (mm)		12X19			
	原點感應器 Home Sensor	外掛 Outside	EE-SX672(NPN)			
		內置 Built-In	EE-SX674(NPN)			

※行程超過850時，會產生螺桿偏擺，此時請將速度調降。
When the stroke is over 850mm, the run-out of the ballscrew will occur.
We recommend to low down the working speed under this circumstances.

※馬達加減速設定0.2秒。
Acceleration and deacceleration value is set 0.2 second.

感應器接線圖<原點及端點> Sensor Layout

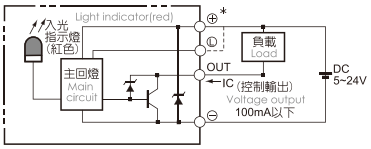

容許負載力距表 Allowable Overhang

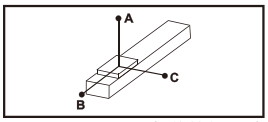

(單位 Unit : mm)

水平安裝 Horizontal Installation		A	B	C
導程 5 Lead	70kg	3235	349	408
	90kg	2482	263	306
	120kg	1861	187	218
導程 10 Lead	65kg	1911	338	373
	85kg	1445	248	276
	120kg	1000	164	182
導程 20 Lead	35kg	1666	547	538
	55kg	1030	331	328
	83kg	654	206	204
導程 40 Lead	15kg	1126	740	577
	22kg	755	491	384
	43kg	366	231	183

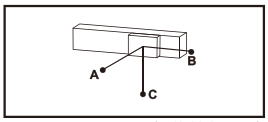

(單位 Unit : mm)

壁掛安裝 Wall Installation		A	B	C
導程 5 Lead	75kg	377	322	2988
	95kg	288	246	2333
	120kg	218	187	1850
導程 10 Lead	60kg	408	368	2092
	80kg	296	266	1554
	120kg	182	164	1002
導程 20 Lead	30kg	633	644	1961
	50kg	365	369	1143
	83kg	204	206	656
導程 40 Lead	12kg	729	936	1417
	22kg	384	491	755
	43kg	183	231	366

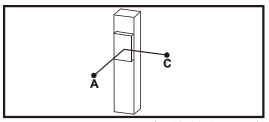

(單位 Unit : mm)

垂直安裝 Vertical Installation		A	C
導程 5 Lead	20kg	1368	1368
	30kg	911	911
	50kg	546	546
導程 10 Lead	15kg	1618	1618
	25kg	970	970
	40kg	607	607
導程 20 Lead	10kg	1922	1922
	14kg	1377	1377
	25kg	769	769
導程 40 Lead	7kg	1356	1356
	12kg	790	790
	-	-	-

靜態容許負載慣量 Static Loading Moment

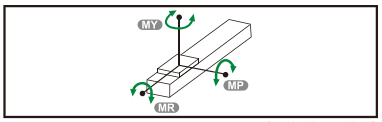

(單位 Unit : N.m)

MY	1032
MP	1034
MR	908

※力距表所表示的數據，代表重心。
The torque value in the chart indicate the center of gravity.

※符合型錄規範的正常使用下，保證壽命為10000公里。
Operation life is 10,000km when the product is using under the specified conditions.

※倒吊使用無法套用標準規範，如有需求請洽詢我司業務。
Data information is not for ceiling-mount inverse use.
Contact us for the details if you want to apply ceiling-mount inverse usage.

搭配伺服馬達一覽表 Suitable Motor Brand

廠牌 Brand	馬達記號 Mark	煞車有無 Brake	馬達容量 Watt	電源電壓 AC-Voltage	伺服馬達型號 Motor Model	驅動器型號 Driver Model
三菱 Mitsubishi	M	無煞車(水平仕樣) No Brake (Horizontal Type)	750	220	HG-KR73	MR-J4-70A
		有煞車(垂直仕樣) With Brake (Vertical Type)	750	220	HG-KR73B	MR-J4-70A
松下 Panasonic	P	無煞車(水平仕樣) No Brake (Horizontal Type)	750	220	MHMD082G1U	MCDHT3520
		有煞車(垂直仕樣) With Brake (Vertical Type)	750	220	MHMD082G1V	MCDHT3520
台達 Delta	T	無煞車(水平仕樣) No Brake (Horizontal Type)	750	220	ECMA-C20807ES	ASD-B20721-B
		有煞車(垂直仕樣) With Brake (Vertical Type)	750	220	ECMA-C20807FS	ASD-B20721-B

馬達外露/馬達下折
Motor Exposed / Motor Bottom Side

BC 馬達外露 Motor Exposed

2D CAD 3D CAD ● CAD图可至www.entak.cn下载 ●

單位 Unit : mm

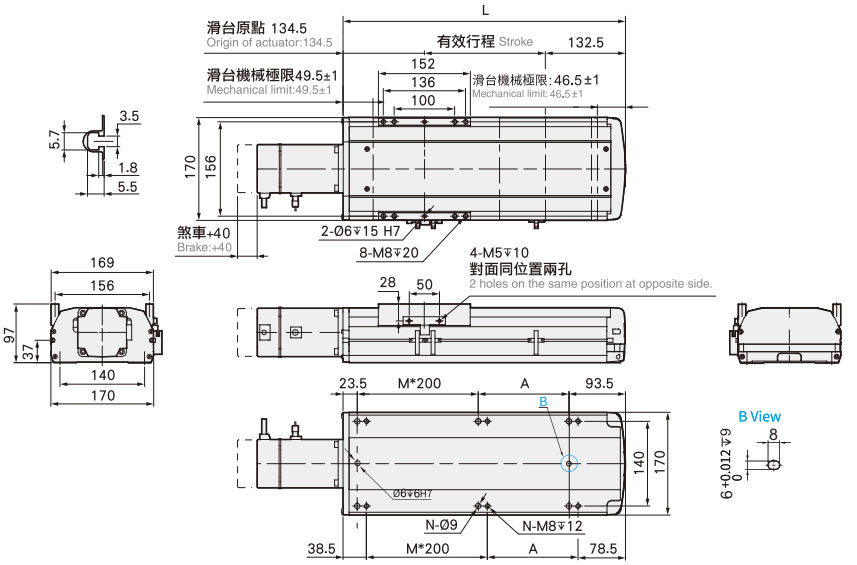

有效行程 stroke	50	100	150	200	250	300	350	400	450	500	550	600	650	700	750	800	850	900	950	1000	1050	1100	1150	1200	1250
L	317	367	417	467	517	567	617	667	717	767	817	867	917	967	1017	1067	1117	1167	1217	1267	1317	1367	1417	1467	1517
A	200	50	100	150	200	50	100	150	200	50	100	150	200	50	100	150	200	50	100	150	200	50	100	150	200
M	0	1	1	1	1	2	2	2	2	3	3	3	3	4	4	4	4	5	5	5	5	6	6	6	6
N	4	6	6	6	6	8	8	8	8	10	10	10	10	12	12	12	12	14	14	14	14	16	16	16	16
KG	9.61	10.02	10.79	11.57	12.34	13.11	13.88	14.65	15.42	16.19	16.96	17.73	18.5	19.28	20.05	20.82	21.59	22.36	23.13	23.9	24.67	25.44	26.21	26.98	27.75

BM 馬達下折 Motor Bottom Side

2D CAD 3D CAD ● CAD图可至www.entak.cn下载 ●

單位 Unit : mm

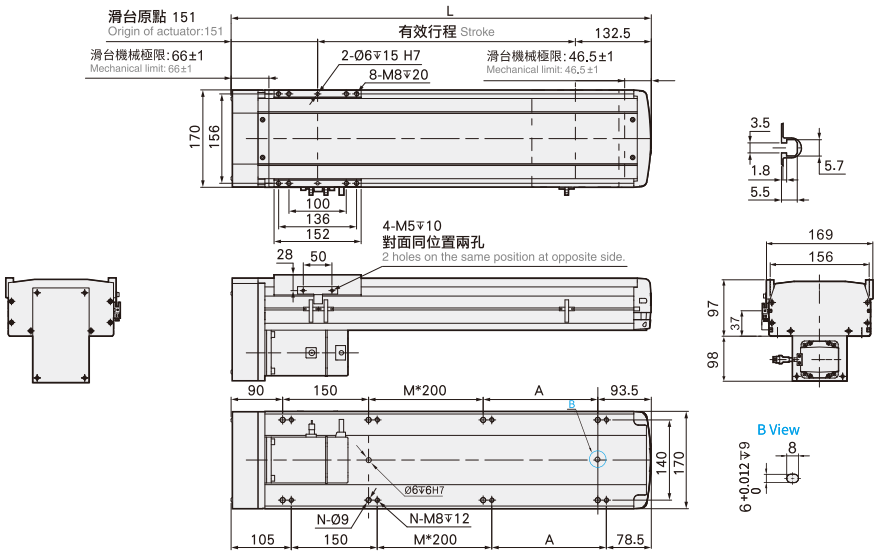

有效行程 stroke	50	100	150	200	250	300	350	400	450	500	550	600	650	700	750	800	850	900	950	1000	1050	1100	1150	1200	1250
L	333.5	383.5	433.5	483.5	533.5	583.5	633.5	683.5	733.5	783.5	833.5	883.5	933.5	983.5	1033.5	1083.5	1133.5	1183.5	1233.5	1283.5	1333.5	1383.5	1433.5	1483.5	1533.5
A	0	50	100	150	200	50	100	150	200	50	100	150	200	50	100	150	200	50	100	150	200	50	100	150	200
M	0	0	0	0	0	1	1	1	1	2	2	2	2	3	3	3	3	4	4	4	4	5	5	5	5
N	4	6	6	6	6	8	8	8	8	10	10	10	10	12	12	12	12	14	14	14	14	16	16	16	16
KG	9.53	10.3	11.07	11.84	12.61	13.38	14.15	14.92	15.69	16.47	17.24	18.01	18.78	19.55	20.32	21.09	21.86	22.63	23.4	24.18	24.95	25.72	26.49	27.26	28.03

馬達左折/馬達右折
Motor Left Side / Motor Right Side

BL 馬達左折 Motor Left Side

2D CAD 3D CAD ● CAD图可至www.entak.cn下载 ●

單位 Unit : mm

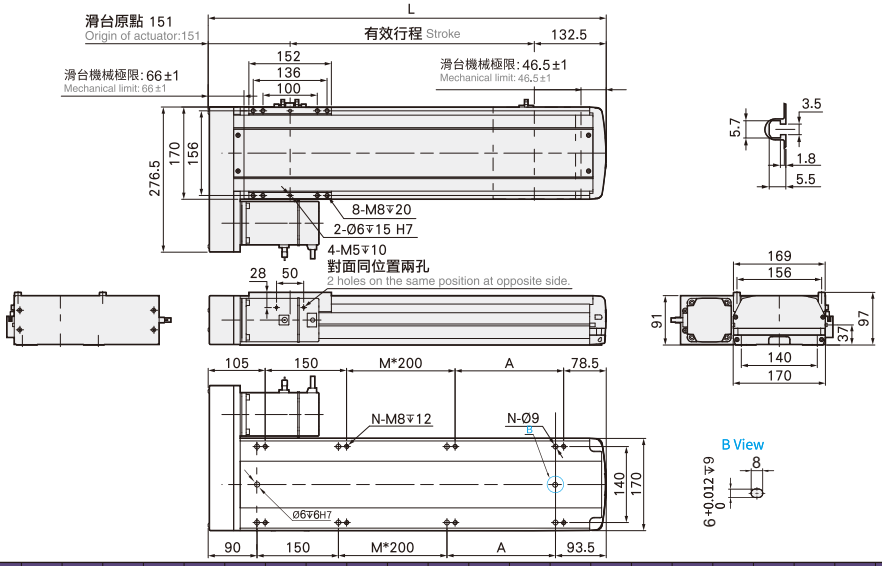

有效行程 stroke	50	100	150	200	250	300	350	400	450	500	550	600	650	700	750	800	850	900	950	1000	1050	1100	1150	1200	1250
L	333.5	383.5	433.5	483.5	533.5	583.5	633.5	683.5	733.5	783.5	833.5	883.5	933.5	983.5	1033.5	1083.5	1133.5	1183.5	1233.5	1283.5	1333.5	1383.5	1433.5	1483.5	1533.5
A	0	50	100	150	200	50	100	150	200	50	100	150	200	50	100	150	200	50	100	150	200	50	100	150	200
M	0	0	0	0	0	1	1	1	1	2	2	2	2	3	3	3	3	4	4	4	4	5	5	5	5
N	4	6	6	6	6	8	8	8	8	10	10	10	10	12	12	12	12	14	14	14	14	16	16	16	16
KG	9.53	10.3	11.07	11.84	12.61	13.38	14.15	14.92	15.69	16.47	17.24	18.01	18.78	19.55	20.32	21.09	21.86	22.63	23.4	24.18	24.95	25.72	26.49	27.26	28.03

BR 馬達右折 Motor Right Side

2D CAD 3D CAD ● CAD图可至www.entak.cn下载 ●

單位 Unit : mm

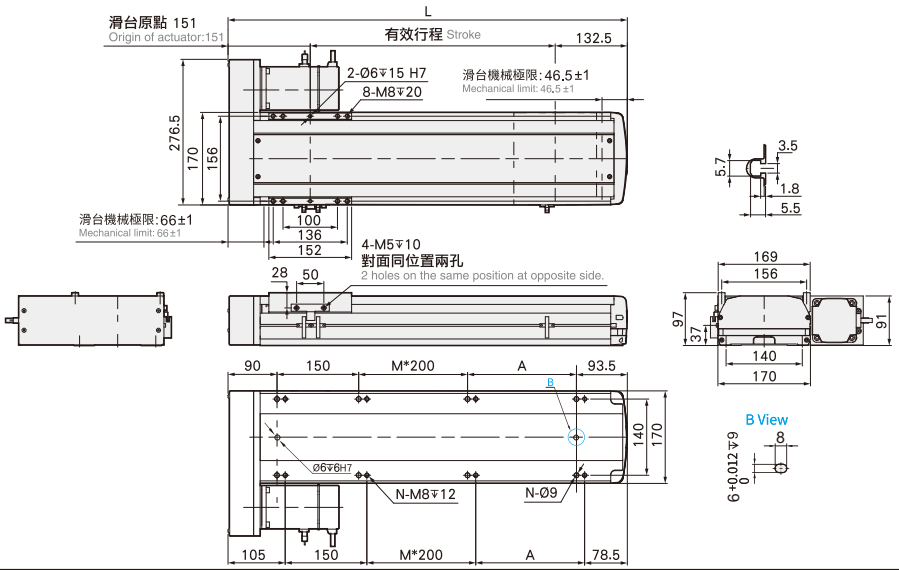

有效行程 stroke	50	100	150	200	250	300	350	400	450	500	550	600	650	700	750	800	850	900	950	1000	1050	1100	1150	1200	1250
L	333.5	383.5	433.5	483.5	533.5	583.5	633.5	683.5	733.5	783.5	833.5	883.5	933.5	983.5	1033.5	1083.5	1133.5	1183.5	1233.5	1283.5	1333.5	1383.5	1433.5	1483.5	1533.5
A	0	50	100	150	200	50	100	150	200	50	100	150	200	50	100	150	200	50	100	150	200	50	100	150	200
M	0	0	0	0	0	1	1	1	1	2	2	2	2	3	3	3	3	4	4	4	4	5	5	5	5
N	4	6	6	6	6	8	8	8	8	10	10	10	10	12	12	12	12	14	14	14	14	16	16	16	16
KG	9.53	10.3	11.07	11.84	12.61	13.38	14.15	14.92	15.69	16.47	17.24	18.01	18.78	19.55	20.32	21.09	21.86	22.63	23.4	24.18	24.95	25.72	26.49	27.26	28.03

NC220 單軸 /1-axis

螺桿驅動
Ball Screw Drive

此圖僅供參考，出貨規格詳見尺寸圖面
The picture is just for the reference. Please check the the actual dimensions on the drawing.

最大行程 Maximum Stroke	最高速度 Maximum Speed	馬達容量 Motor output	滾珠螺桿 Ball Screw	直線滑軌 Linear Guide
1500mm	2000mm/s	750W	ø25mm	23x18- 2支

型號表示方式 Ordering Method

NC220 - L10 - 50 - M - M75B - C4 - 0001

本體型號 Model

特注式樣 Customization Order No.

行程 Stroke

50-1500mm
50間隔 50 mm Pitch

螺桿導程 Ball Screw Lead

5	5mm
10	10mm
25	25mm
40	40mm

馬達位置 Motor Position

M	馬達直結 Motor Hidden In
BC	馬達外露 Motor Exposed
BL	馬達左折 Motor Left Side
BR	馬達右折 Motor Right Side
BM	馬達下折 Motor Bottom Sid e

馬達廠牌 Motor Brand

M	三菱 Mitsubishi	10	-	B
P	松下 Panasonic	20	-	
Y	安川 Yaskawa	40	-	
T	台達 Delta	75	750W	

*若無煞車則不表示。*If No Brake,No Description.

原點感應器 Home Sensor

內置型 In Side	
A	馬達側 Motor Side
B	反馬達側 Opposite Motor Side
外掛型 Out Side	
C	馬達側 Motor Side
D	反馬達側 Opposite Motor Side
無 SENSOR No Sensor	
E	無 SENSOR No Sensor

端點極限感應器 Limit Sensor

內置型 In Side	
1	1只 1 Pc
2	2只 2 Pc
外掛型 Out Side	
3	1只 1 Pc
4	2只 2 Pc
無 SENSOR No Sensor	
5	無 SENSOR No Sensor

基本仕樣 Specification

規格 Spec	位置重複精度 Repeatability (mm)		±0.01			
	螺桿導程 Ball Screw Lead (mm)		5	10	25	50
	最高速度 Maximum Speed (mm/s)		250	500	1250	2500
	最大可搬重量 Maximum Payload	水平使用 Horizontal (kg)	150	150	105	50
		垂直使用 Vertical (kg)	55	45	20	8
	定格推力 Rated Thrust (N)		2563	1281	640	210
	標準行程 Stroke Pitch (mm)		50-1500mm/50間隔 50 mm Pitch			
部品 Parts	AC伺服馬達容量 AC Servo Motor Output (W)		750			
	滾珠螺桿外徑 Ball Screw Ø (mm)		C7 ϕ 25			C7 ϕ 20
	高剛性直線滑軌 High Rigidity Linear Guide (mm)		W23XH20			
	連軸器 Coupling (mm)		17X19			12X19
	原點感應器 Home Sensor	外掛 Outside	EE-SX672(NPN)			
		內置 Built-In	EE-SX674(NPN)			

※行程超過900時，會產生螺桿偏擺，此時請將速度調降。
When the stroke is over 900mm, the run-out of the ballscrew will occur. We recommend to low down the working speed under this circumstances.

※馬達加減速設定0.2秒。
Acceleration and deacceleration value is set 0.2 second.

感應器接線圖<原點及端點> Sensor Layout

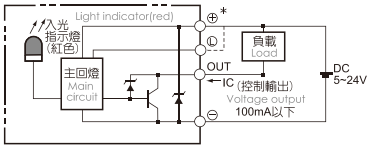

容許負載力距表 Allowable Overhang

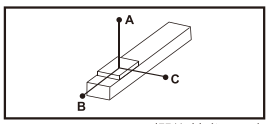

(單位 Unit : mm)

水平安裝 Horizontal Installation		A	B	C
導程 5 Lead	100	5000	633	557
	125	3880	491	431
	150	3357	396	347
導程 10 Lead	100	3220	563	474
	125	2554	434	367
	150	2113	349	295
導程 25 Lead	65	1522	614	458
	85	1136	451	336
	105	893	350	262
導程 50 Lead	10	4010	3460	4040
	30	3011	1911	2003
	60	2453	980	730

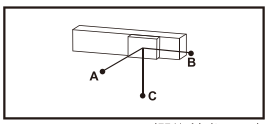

(單位 Unit : mm)

豎掛安裝 Wall Installation		A	B	C
導程 5 Lead	110	500	569	4500
	130	412	469	3711
	150	347	396	3357
導程 10 Lead	110	427	503	2900
	130	351	414	2444
	150	295	349	2113
導程 25 Lead	70	420	564	1404
	90	315	420	1066
	105	262	350	893
導程 50 Lead	5	3057	4113	4113
	15	2112	3387	2108
	30	1020	2461	668

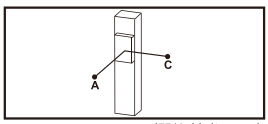

(單位 Unit : mm)

垂直安裝 Vertical Installation		A	C
導程 5 Lead	30	2355	2355
	40	1768	1768
	55	1288	1288
導程 10 Lead	25	2505	2505
	35	1795	1795
	45	1396	1396
導程 25 Lead	15	2711	2711
	20	2033	2033
	-	-	-
導程 50 Lead	-	-	-
	-	-	-
	-	-	-

靜態容許負載慣量 Static Loading Moment

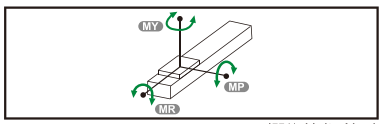

(單位 Unit : N.m)

MY	2052
MP	2052
MR	1810

※力距表所表示的數據，代表重心。
The torque value in the chart indicate the center of gravity.

※符合型錄規範的正常使用下，保證壽命為10000公里。
Operation life is 10,000km when the product is using under the specified conditions.

※倒吊使用無法套用標準規範，如有需求請洽詢我司業務。
Data information is not for ceiling-mount inverse use. Contact us for the details if you want to apply ceiling-mount inverse usage.

搭配伺服馬達一覽表 Suitable Motor Brand

廠牌 Brand	馬達記號 Mark	煞車有無 Brake	馬達容量 Watt	電源電壓 AC-Voltage	伺服馬達型號 Motor Model	驅動器型號 Driver Model
三菱 Mitsubishi	M	無煞車(水平仕樣) No Brake (Horizontal Type)	750	220	HG-KR73	MR-J4-70A
		有煞車(垂直仕樣) With Brake (Vertical Type)	750	220	HG-KR73B	MR-J4-70A
松下 Panasonic	P	無煞車(水平仕樣) No Brake (Horizontal Type)	750	220	MHMD082G1U	MCDHT3520
		有煞車(垂直仕樣) With Brake (Vertical Type)	750	220	MHMD082G1V	MCDHT3520
台達 Delta	T	無煞車(水平仕樣) No Brake (Horizontal Type)	750	220	ECMA-C20807ES	ASD-B20721-B
		有煞車(垂直仕樣) With Brake (Vertical Type)	750	220	ECMA-C20807FS	ASD-B20721-B

馬達直結/馬達外露
Motor Hidden In / Motor Exposed

M 馬達直結 Motor Hidden In

2D CAD 3D CAD ● CAD图可至www.entak.cn下载 ●

單位 Unit : mm

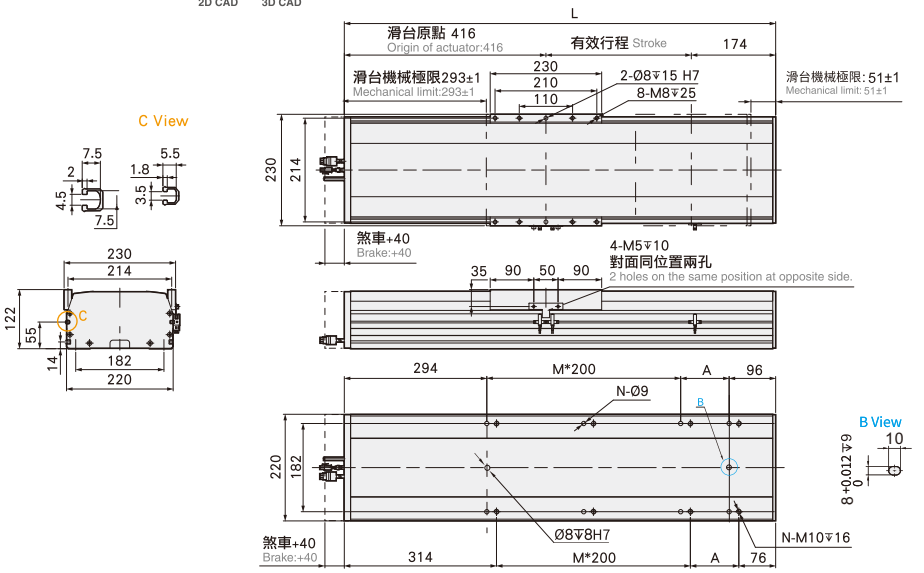

有效行程 stroke	50	100	150	200	250	300	350	400	450	500	550	600	650	700	750	800	850	900	950	1000	1050	1100	1150	1200	1250	1300	1350	1400	1450	1500
L	640	690	740	790	840	890	940	990	1040	1090	1140	1190	1240	1290	1340	1390	1440	1490	1540	1590	1640	1690	1740	1790	1840	1890	1940	1990	2040	2090
A	50	100	150	200	50	100	150	200	50	100	150	200	50	100	150	200	50	100	150	200	50	100	150	200	50	100	150	200	50	100
M	1	1	1	1	2	2	2	2	3	3	3	3	4	4	4	4	5	5	5	5	6	6	6	6	7	7	7	7	8	8
N	6	6	6	6	8	8	8	8	10	10	10	10	12	12	12	12	14	14	14	14	16	16	16	16	18	18	18	18	20	20
KG	27.85	29.32	30.79	32.26	33.73	35.2	36.67	38.14	39.61	41.08	42.55	44.02	45.49	46.96	48.43	49.9	51.37	52.84	54.31	55.78	57.25	58.72	60.19	61.66	63.13	64.6	66.07	67.54	69.01	70.48

BC 馬達外露 Motor Exposed

2D CAD 3D CAD ● CAD图可至www.entak.cn下载 ●

單位 Unit : mm

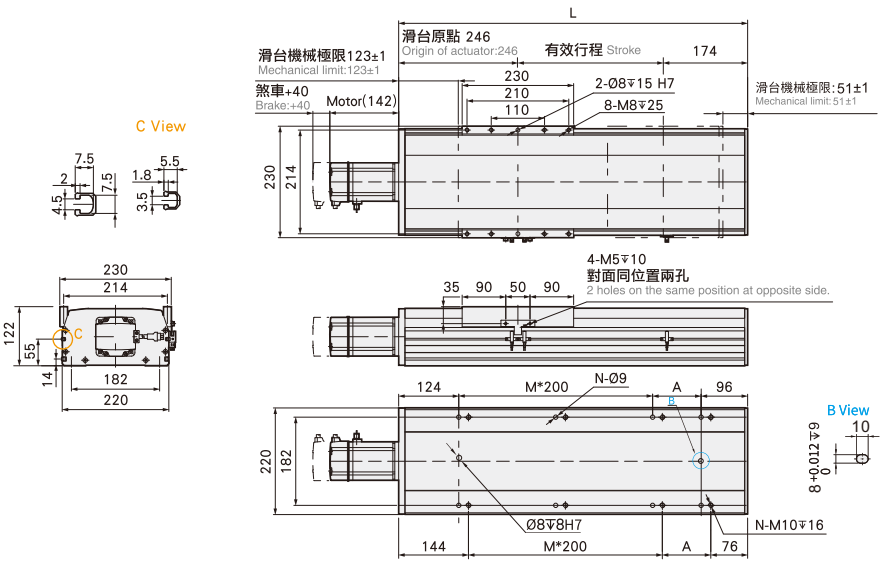

有效行程 stroke	50	100	150	200	250	300	350	400	450	500	550	600	650	700	750	800	850	900	950	1000	1050	1100	1150	1200	1250	1300	1350	1400	1450	1500
L	470	520	570	620	670	720	770	820	870	920	970	1020	1070	1120	1170	1220	1270	1320	1370	1420	1470	1520	1570	1620	1670	1720	1770	1820	1870	1920
A	50	100	150	200	50	100	150	200	50	100	150	200	50	100	150	200	50	100	150	200	50	100	150	200	50	100	150	200	50	100
M	1	1	1	1	2	2	2	2	3	3	3	3	4	4	4	4	5	5	5	5	6	6	6	6	7	7	7	7	8	8
N	6	6	6	6	8	8	8	8	10	10	10	10	12	12	12	12	14	14	14	14	16	16	16	16	18	18	18	18	20	20
KG	25.4	26.86	28.32	29.78	31.24	32.7	34.16	35.62	37.08	38.54	40	41.46	42.92	44.38	45.84	47.3	48.76	50.22	51.68	53.14	54.6	56.06	57.52	58.98	60.44	61.9	63.36	64.82	66.28	67.74

馬達左折/馬達右折

Motor Left Side / Motor Right Side

BL 馬達左折 Motor Left Side

2D CAD 3D CAD ● CAD图可至www.entak.cn下载 ●

單位 Unit : mm

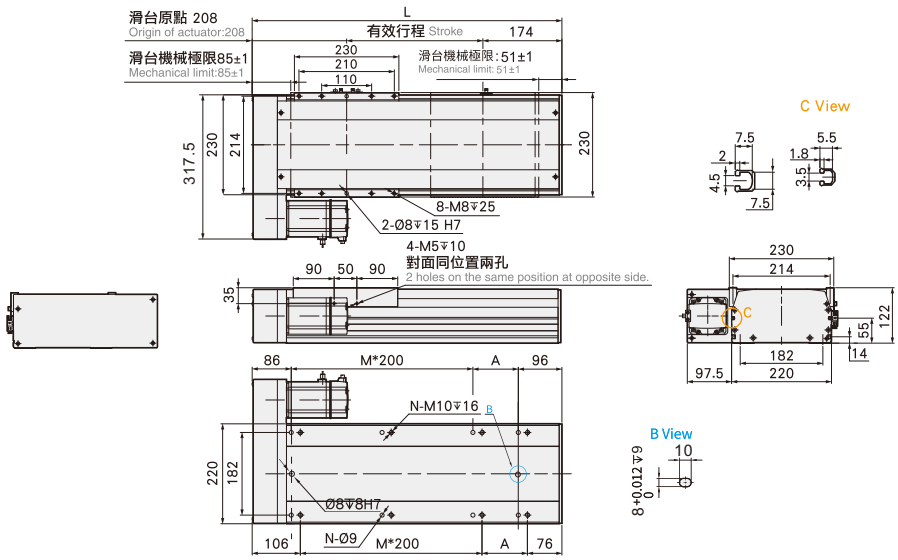

有效行程 stroke	50	100	150	200	250	300	350	400	450	500	550	600	650	700	750	800	850	900	950	1000	1050	1100	1150	1200	1250	1300	1350	1400	1450	1500
L	432	482	532	582	632	682	732	782	832	882	932	982	1032	1082	1132	1182	1232	1282	1332	1382	1432	1482	1532	1582	1632	1682	1732	1782	1832	1882
A	50	100	150	200	50	100	150	200	50	100	150	200	50	100	150	200	50	100	150	200	50	100	150	200	50	100	150	200	50	100
M	1	1	1	1	2	2	2	2	3	3	3	3	4	4	4	4	5	5	5	5	6	6	6	6	7	7	7	7	8	8
N	6	6	6	6	8	8	8	8	10	10	10	10	12	12	12	12	14	14	14	14	16	16	16	16	18	18	18	18	20	20
KG	24.2	25.66	27.12	28.58	30.04	31.5	32.96	34.42	35.88	37.34	38.8	40.26	41.72	43.18	44.64	46.1	47.56	49.02	50.48	51.94	53.4	54.86	56.32	57.78	59.24	60.7	62.16	63.62	65.08	66.54

BR 馬達右折 Motor Right Side

2D CAD 3D CAD ● CAD图可至www.entak.cn下载 ●

單位 Unit : mm

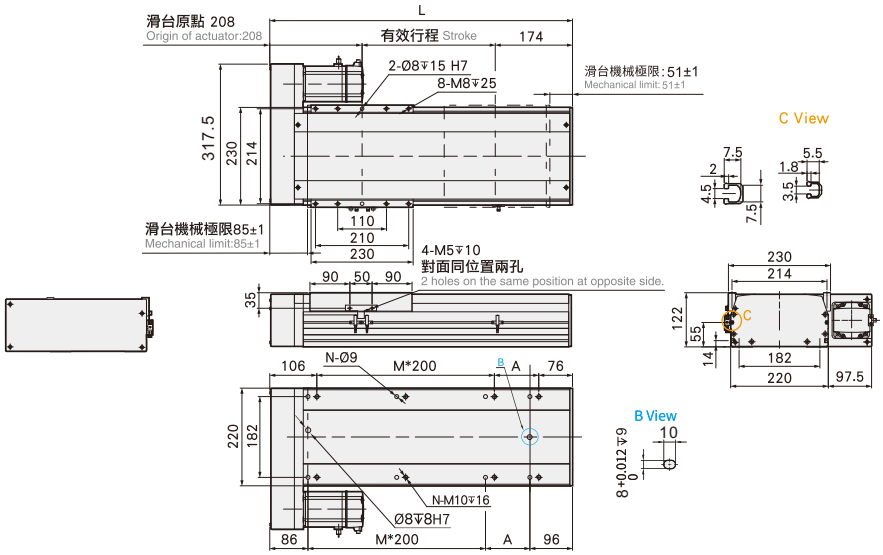

有效行程 stroke	50	100	150	200	250	300	350	400	450	500	550	600	650	700	750	800	850	900	950	1000	1050	1100	1150	1200	1250	1300	1350	1400	1450	1500
L	432	482	532	582	632	682	732	782	832	882	932	982	1032	1082	1132	1182	1232	1282	1332	1382	1432	1482	1532	1582	1632	1682	1732	1782	1832	1882
A	50	100	150	200	50	100	150	200	50	100	150	200	50	100	150	200	50	100	150	200	50	100	150	200	50	100	150	200	50	100
M	1	1	1	1	2	2	2	2	3	3	3	3	4	4	4	4	5	5	5	5	6	6	6	6	7	7	7	7	8	8
N	6	6	6	6	8	8	8	8	10	10	10	10	12	12	12	12	14	14	14	14	16	16	16	16	18	18	18	18	20	20
KG	24.2	25.66	27.12	28.58	30.04	31.5	32.96	34.42	35.88	37.34	38.8	40.26	41.72	43.18	44.64	46.1	47.56	49.02	50.48	51.94	53.4	54.86	56.32	57.78	59.24	60.7	62.16	63.62	65.08	66.54

馬達下折
Motor Bottom Side

BM 馬達下折 Motor Bottom Side

2D CAD 3D CAD

● CAD图可至www.entak.cn下载 ●

單位 Unit : mm

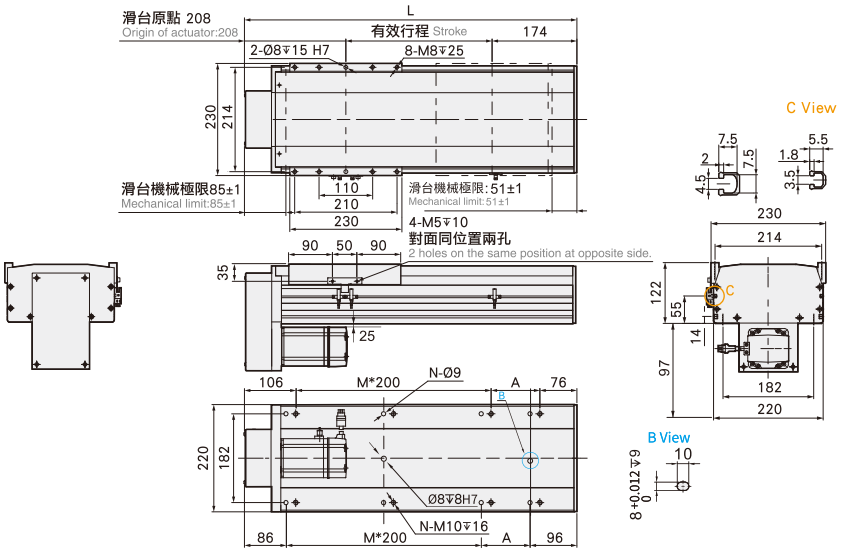

有效行程 stroke	50	100	150	200	250	300	350	400	450	500	550	600	650	700	750	800	850	900	950	1000	1050	1100	1150	1200	1250	1300	1350	1400	1450	1500
L	432	482	532	582	632	682	732	782	832	882	932	982	1032	1082	1132	1182	1232	1282	1332	1382	1432	1482	1532	1582	1632	1682	1732	1782	1832	1882
A	50	100	150	200	50	100	150	200	50	100	150	200	50	100	150	200	50	100	150	200	50	100	150	200	50	100	150	200	50	100
M	1	1	1	1	2	2	2	2	3	3	3	3	4	4	4	4	5	5	5	5	6	6	6	6	7	7	7	7	8	8
N	6	6	6	6	8	8	8	8	10	10	10	10	12	12	12	12	14	14	14	14	16	16	16	16	18	18	18	18	20	20
KG	24.2	25.66	27.12	28.58	30.04	31.5	32.96	34.42	35.88	37.34	38.8	40.26	41.72	43.18	44.64	46.1	47.56	49.02	50.48	51.94	53.4	54.86	56.32	57.78	59.24	60.7	62.16	63.62	65.08	66.54

MEMO

NC170M 單軸/1-axis

▶ 長行程 Long Stroke ▶ 螺桿驅動 Ball Screw Drive

此圖僅供參考，出貨規格詳見尺寸圖面
The picture is just for the reference. Please check the the actual dimensions on the drawing.

最大行程 Maximum Stroke	最高速度 Maximum Speed	馬達容量 Motor Output	滾珠螺桿 Ball Screw	直線滑軌 Linear Guide
2200mm	1280mm/s	400W	ø20mm	15x 12.5－2支

※馬達最高轉速：2400rpm。
※Maximum motor speed: 2400rpm.

型號表示方式 Ordering Method

NC170M - L5 - 800 - M - M40B - C4 - 0001

本體型號 Model

特注式樣 Customization Order No.

行程 Stroke

800-2200mm
50間隔 50 mm Pitch

螺桿導程 Ball Screw Lead

5	5mm
10	10mm
20	20mm
32	32mm

馬達位置 Motor Position

M	馬達直結 Motor Hidden In
BC	馬達外露 Motor Exposed
BL	馬達左折 Motor Left Side
BR	馬達右折 Motor Right Side
BM	馬達下折 Motor Bottom Sid e

馬達廠牌 Motor Brand

M	三菱 Mitsubishi	10	－	B
P	松下 Panasonic	20	－	
Y	安川 Yaskawa	40	400W	
T	台達 Delta	75	－	

*若無煞車則不表示。*If No Brake,No Description.

原點感應器 Home Sensor

外掛型 Out Side	
C	馬達側 Motor Side
D	反馬達側 Opposite Motor Side
無 SENSOR No Sensor	
E	無 SENSOR No Sensor

端點極限感應器 Limit Sensor

外掛型 Out Side	
3	1只 1 Pc
4	2只 2 Pc
無 SENSOR No Sensor	
5	無 SENSOR No Sensor

基本仕樣 Specification

規格 Spec	位置重複精度 Repeatability (mm)		±0.01			
	螺桿導程 Ball Screw Lead (mm)		5	10	20	40
	最高速度 Maximum Speed (mm/s)		250	500	1000	2000
	最大可搬重量 Maximum Payload	水平使用 Horizontal (kg)	120	110	75	22
		垂直使用 Vertical (kg)	40	30	14	7
	定格推力 Rated Thrust (N)		1388	694	347	174
	標準行程 Stroke Pitch (mm)		50-1250mm/50間隔 50 mm Pitch			
部品 Parts	AC伺服馬達容量 AC Servo Motor Output (W)		400			
	滾珠螺桿外徑 Ball Screw Ø (mm)		C7 ϕ 20			
	高剛性直線滑軌 High Rigidity Linear Guide (mm)		W20XH15			
	連軸器 Coupling (mm)		12X14			
	原點感應器 Home Sensor	外掛 Outside	EE-SX672(NPN)			
		內置 Built-In	EE-SX674(NPN)			

※行程超過850時，會產生螺桿偏擺，此時請將速度調降。
When the stroke is over 850mm, the run-out of the ballscrew will occur. We recommend to low down the working speed under this circumstances.

※馬達加減速設定0.2秒。
Acceleration and deacceleration value is set 0.2 second.

感應器接線圖<原點及端點> Sensor Layout

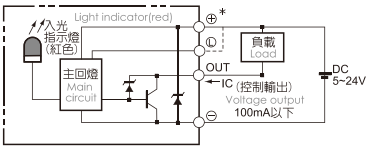

容許負載力距表 Allowable Overhang

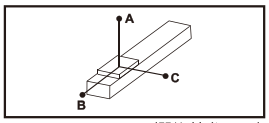

(單位 Unit : mm)

水平安裝 Horizontal Installation		A	B	C
導程 5 Lead	70kg	3235	349	408
	90kg	2482	263	306
	120kg	1850	187	217
導程 10 Lead	65kg	1911	338	373
	85kg	1445	248	276
	110kg	1102	182	202
導程 20 Lead	35kg	1666	547	538
	55kg	1030	331	328
	75kg	733	231	230
導程 40 Lead	15kg	1126	740	577
	22kg	755	491	384
	-	-	-	-

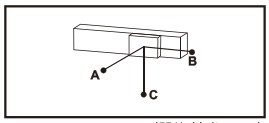

(單位 Unit : mm)

壁掛安裝 Wall Installation		A	B	C
導程 5 Lead	75kg	377	322	2988
	95kg	288	246	2333
	120kg	218	187	1850
導程 10 Lead	60kg	408	368	2092
	80kg	296	266	1554
	110kg	202	182	1102
導程 20 Lead	30kg	633	644	1961
	50kg	365	369	1143
	75kg	230	231	733
導程 40 Lead	12kg	729	936	1417
	22kg	384	491	755
	-	-	-	-

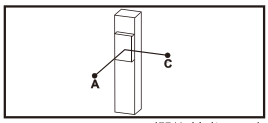

(單位 Unit : mm)

垂直安裝 Vertical Installation		A	C
導程 5 Lead	20kg	1368	1368
	30kg	911	911
	40kg	683	683
導程 10 Lead	15kg	1618	1618
	25kg	970	970
	30kg	808	808
導程 20 Lead	10kg	1922	1922
	14kg	1377	1377
	-	-	-
導程 40 Lead	4kg	2377	2377
	7kg	1356	1356
	-	-	-

靜態容許負載慣量 Static Loading Moment

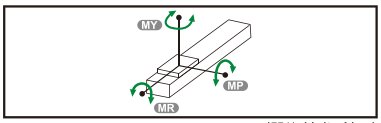

(單位 Unit : N.m)

MY	1032
MP	1034
MR	908

※力距表所表示的數據，代表重心。
The torque value in the chart indicate the center of gravity.

※符合型錄規範的正常使用下，保證壽命為10000公里。
Operation life is 10,000km when the product is using under the specified conditions.

※倒吊使用無法套用標準規範，如有需求請洽詢我司業務。
Data information is not for ceiling-mount inverse use. Contact us for the details if you want to apply ceiling-mount inverse usage.

搭配伺服馬達一覽表 Suitable Motor Brand

廠牌 Brand	馬達記號 Mark	煞車有無 Brake	馬達容量 Watt	電源電壓 AC-Voltage	伺服馬達型號 Motor Model	驅動器型號 Driver Model
三菱 Mitsubishi	M	無煞車(水平仕樣) No Brake (Horizontal Type)	400	220	HG-KR43	MR-J4-40A
		有煞車(垂直仕樣) With Brake (Vertical Type)	400	220	HG-KR43B	MR-J4-40A
松下 Panasonic	P	無煞車(水平仕樣) No Brake (Horizontal Type)	400	220	MHMD042G1U	MBDHT2510
		有煞車(垂直仕樣) With Brake (Vertical Type)	400	220	MHMD042G1V	MBDHT2510
台達 Delta	T	無煞車(水平仕樣) No Brake (Horizontal Type)	400	220	ECMA-C20604ES	ASD-B20421-B
		有煞車(垂直仕樣) With Brake (Vertical Type)	400	220	ECMA-C20604FS	ASD-B20421-B

馬達直結/馬達外露
Motor Hidden In / Motor Exposed

M 馬達直結 Motor Hidden In

2D CAD 3D CAD ● CAD图可至www.entak.cn下载 ●

單位 Unit : mm

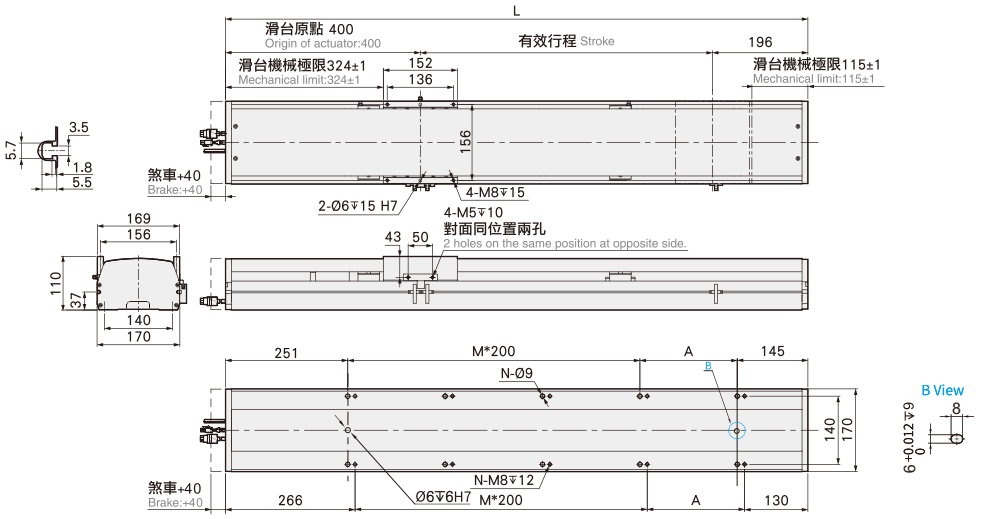

有效行程 stroke	800	850	900	950	1000	1050	1100	1150	1200	1250	1300	1350	1400	1450	1500	1550	1600	1650	1700	1750	1800	1850	1900	1950	2000	2050	2100	2150	2200
L	1396	1446	1496	1546	1596	1646	1696	1746	1796	1846	1896	1946	1996	2046	2096	2146	2196	2246	2296	2346	2396	2446	2496	2546	2596	2646	2696	2746	2796
A	200	50	100	150	200	50	100	150	200	50	100	150	200	50	100	150	200	50	100	150	200	50	100	150	200	50	100	150	200
M	4	5	5	5	5	6	6	6	6	7	7	7	7	8	8	8	8	9	9	9	9	10	10	10	10	11	11	11	11
N	12	14	14	14	14	16	16	16	16	18	18	18	18	20	20	20	20	22	22	22	22	24	24	24	24	26	26	26	26
KG	29.88	30.56	31.24	31.92	32.6	33.28	33.96	34.64	35.32	36	36.68	37.36	38.04	38.72	39.4	40.08	40.76	41.44	42.12	42.8	43.48	44.16	44.84	45.52	46.2	46.88	47.56	48.24	48.92

BC 馬達外露 Motor Exposed

2D CAD 3D CAD ● CAD图可至www.entak.cn下载 ●

單位 Unit : mm

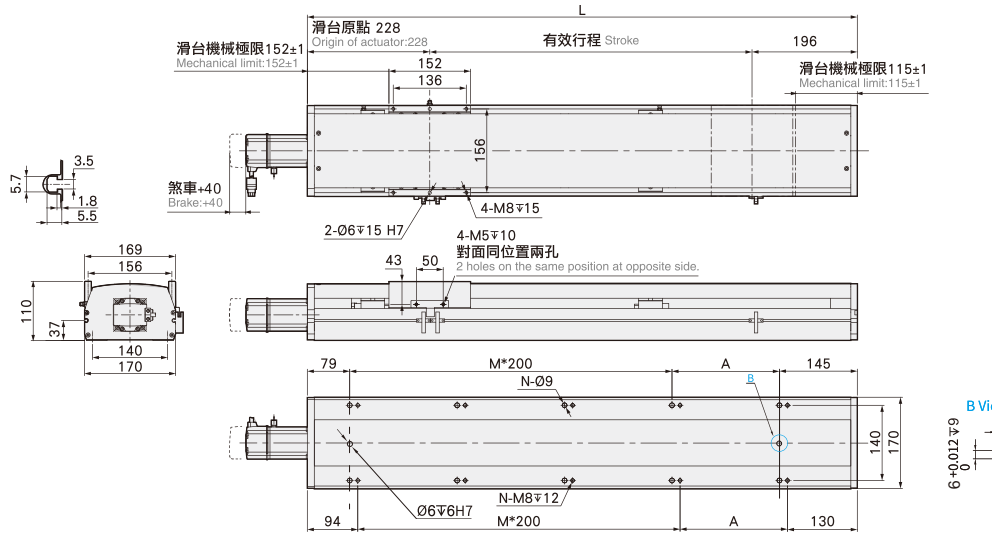

有效行程 stroke	800	850	900	950	1000	1050	1100	1150	1200	1250	1300	1350	1400	1450	1500	1550	1600	1650	1700	1750	1800	1850	1900	1950	2000	2050	2100	2150	2200
L	1224	1274	1324	1374	1424	1474	1524	1574	1624	1674	1724	1774	1824	1874	1924	1974	2024	2074	2124	2174	2224	2274	2324	2374	2424	2474	2524	2574	2624
A	200	50	100	150	200	50	100	150	200	50	100	150	200	50	100	150	200	50	100	150	200	50	100	150	200	50	100	150	200
M	4	5	5	5	5	6	6	6	6	7	7	7	7	8	8	8	8	9	9	9	9	10	10	10	10	11	11	11	11
N	12	14	14	14	14	16	16	16	16	18	18	18	18	20	20	20	20	22	22	22	22	24	24	24	24	26	26	26	26
KG	28.99	29.67	30.35	31.03	31.71	32.39	33.07	33.75	34.43	35.11	35.79	36.47	37.15	37.83	38.51	39.19	39.87	40.55	41.23	41.91	42.59	43.27	43.95	44.63	45.31	45.99	46.67	47.35	48.03

馬達左折/馬達右折
Motor Left Side / Motor Right Side

BL 馬達左折 Motor Left Side

2D CAD 3D CAD ● CAD图可至www.entak.cn下载 ●

單位 Unit : mm

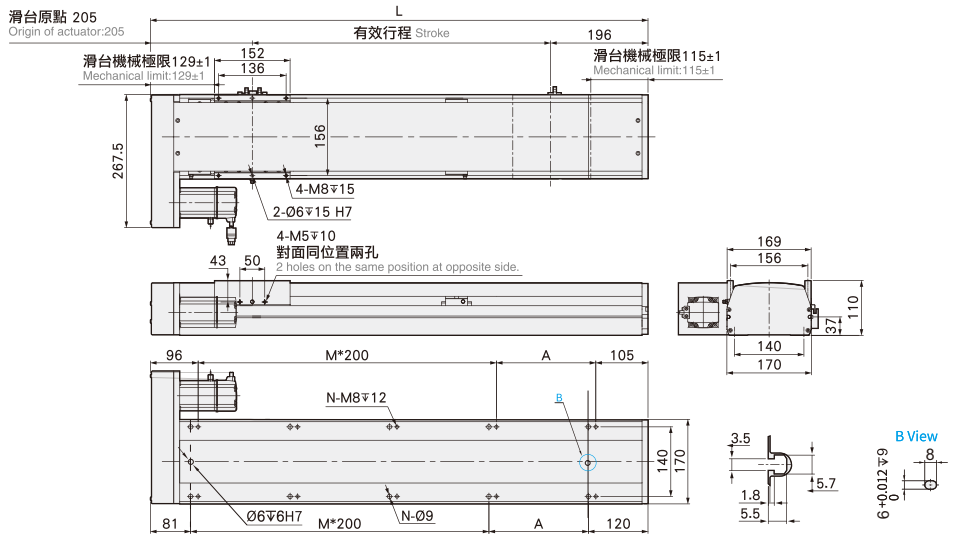

有效行程 stroke	800	850	900	950	1000	1050	1100	1150	1200	1250	1300	1350	1400	1450	1500	1550	1600	1650	1700	1750	1800	1850	1900	1950	2000	2050	2100	2150	2200
L	1201	1251	1301	1351	1401	1451	1501	1551	1601	1651	1701	1751	1801	1851	1901	1951	2001	2051	2101	2151	2201	2251	2301	2351	2401	2451	2501	2551	2601
A	200	50	100	150	200	50	100	150	200	50	100	150	200	50	100	150	200	50	100	150	200	50	100	150	200	50	100	150	200
M	4	5	5	5	5	6	6	6	6	7	7	7	7	8	8	8	8	9	9	9	9	10	10	10	10	11	11	11	11
N	12	14	14	14	14	16	16	16	16	18	18	18	18	20	20	20	20	22	22	22	22	24	24	24	24	26	26	26	26
KG	29.86	30.54	31.22	31.9	32.58	33.26	33.94	34.62	35.3	35.98	36.66	37.34	38.02	38.7	39.38	40.06	40.74	41.42	42.1	42.78	43.46	44.14	44.82	45.5	46.18	46.86	47.54	48.22	48.9

BR 馬達右折 Motor Right Side

2D CAD 3D CAD ● CAD图可至www.entak.cn下载 ●

單位 Unit : mm

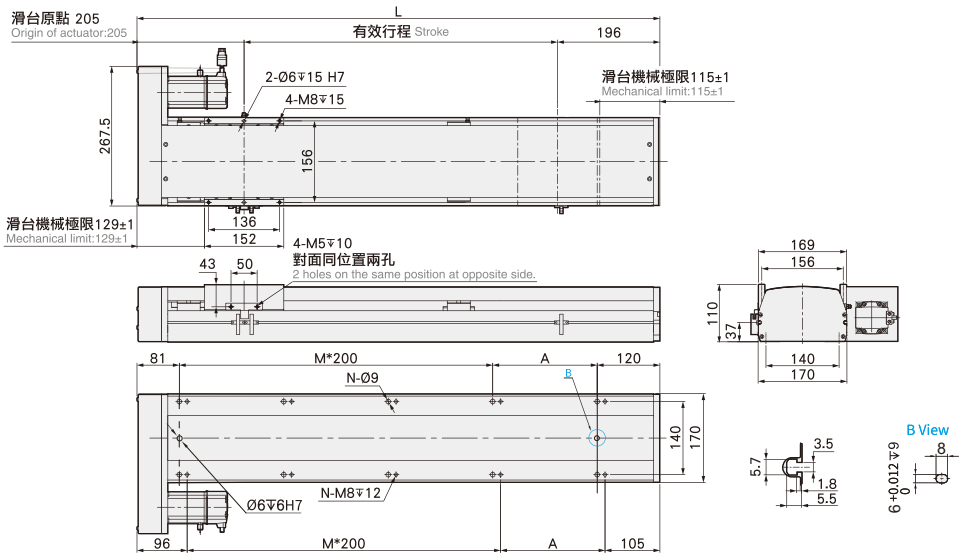

有效行程 stroke	800	850	900	950	1000	1050	1100	1150	1200	1250	1300	1350	1400	1450	1500	1550	1600	1650	1700	1750	1800	1850	1900	1950	2000	2050	2100	2150	2200
L	1201	1251	1301	1351	1401	1451	1501	1551	1601	1651	1701	1751	1801	1851	1901	1951	2001	2051	2101	2151	2201	2251	2301	2351	2401	2451	2501	2551	2601
A	200	50	100	150	200	50	100	150	200	50	100	150	200	50	100	150	200	50	100	150	200	50	100	150	200	50	100	150	200
M	4	5	5	5	5	6	6	6	6	7	7	7	7	8	8	8	8	9	9	9	9	10	10	10	10	11	11	11	11
N	12	14	14	14	14	16	16	16	16	18	18	18	18	20	20	20	20	22	22	22	22	24	24	24	24	26	26	26	26
KG	29.86	30.54	31.22	31.9	32.58	33.26	33.94	34.62	35.3	35.98	36.66	37.34	38.02	38.7	39.38	40.06	40.74	41.42	42.1	42.78	43.46	44.14	44.82	45.5	46.18	46.86	47.54	48.22	48.9

馬達下折
Motor Bottom Side

BM 馬達下折 Motor Bottom Side

2D CAD 3D CAD ● CAD图可至www.entak.cn下载 ●

單位 Unit : mm

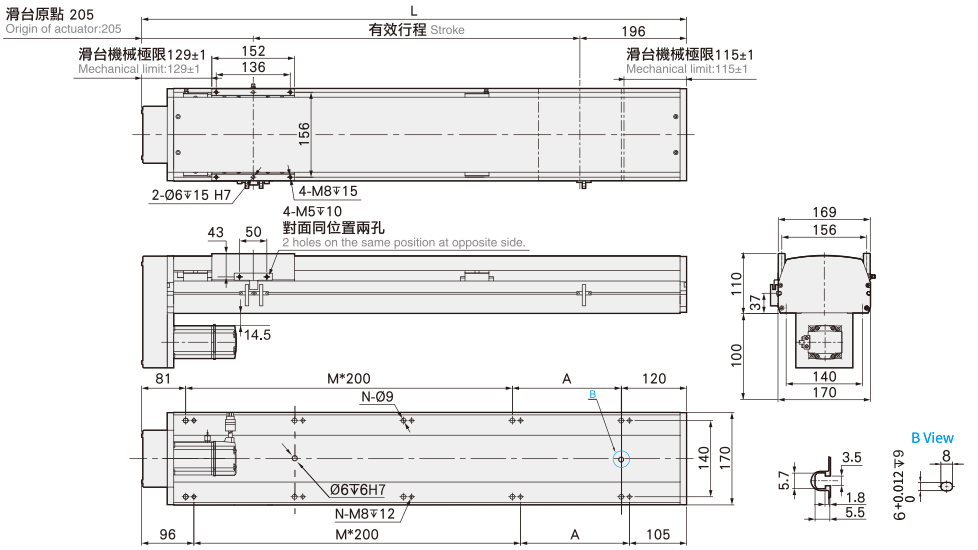

有效行程 stroke	800	850	900	950	1000	1050	1100	1150	1200	1250	1300	1350	1400	1450	1500	1550	1600	1650	1700	1750	1800	1850	1900	1950	2000	2050	2100	2150	2200
L	1201	1251	1301	1351	1401	1451	1501	1551	1601	1651	1701	1751	1801	1851	1901	1951	2001	2051	2101	2151	2201	2251	2301	2351	2401	2451	2501	2551	2601
A	200	50	100	150	200	50	100	150	200	50	100	150	200	50	100	150	200	50	100	150	200	50	100	150	200	50	100	150	200
M	4	5	5	5	5	6	6	6	6	7	7	7	7	8	8	8	8	9	9	9	9	10	10	10	10	11	11	11	11
N	12	14	14	14	14	16	16	16	16	18	18	18	18	20	20	20	20	22	22	22	22	24	24	24	24	26	26	26	26
KG	29.86	30.54	31.22	31.9	32.58	33.26	33.94	34.62	35.3	35.98	36.66	37.34	38.02	38.7	39.38	40.06	40.74	41.42	42.1	42.78	43.46	44.14	44.82	45.5	46.18	46.86	47.54	48.22	48.9

MEMO

NC170M 單軸/1-axis

▶ 長行程 Long Stroke ▶ 螺桿驅動 Ball Screw Drive

◎可對應無塵規格。
Customiza ble for clean room type.

此圖僅供參考，出貨規格詳見尺寸圖面
The picture is just for the reference. Please check the the actual dimensions on the drawing.

最大行程 Maximum Stroke	最高速度 Maximum Speed	馬達容量 Motor Output	滾珠螺桿 Ball Screw	直線滑軌 Linear Guide
2200mm	1280mm/s	750W	ø20mm	15x 12.5－2支

※馬達最高轉速：2400rpm。
※Maximum motor speed: 2400rpm.

型號表示方式 Ordering Method

NC170M - L5 - 800 - BC - M75B - C4 - 0001

本體型號 Model

特注式樣 Customization Order No.

行程 Stroke

800-2200mm
50間隔 50 mm Pitch

螺桿導程 Ball Screw Lead

5	5mm
10	10mm
20	20mm
32	32mm

馬達位置 Motor Position

BC	馬達外露 Motor Exposed
BM	馬達下折 Motor Bottom Side
BL	馬達左折 Motor Left Side
BR	馬達右折 Motor Right Side

馬達廠牌 Motor Brand

M	三菱 Mitsubishi	10	－	B
P	松下 Panasonic	20	－	
Y	安川 Yaskawa	40	－	
T	台達 Delta	75	750W	

*若無煞車則不表示。*If No Brake,No Description.

原點感應器 Home Sensor

外掛型 Out Side	
C	馬達側 Motor Side
D	反馬達側 Opposite Motor Side
無 SENSOR	No Sensor
E	無 SENSOR No Sensor

端點極限感應器 Limit Sensor

外掛型 Out Side	
3	1只 1 Pc
4	2只 2 Pc
無 SENSOR	No Sensor
5	無 SENSOR No Sensor

基本仕樣 Specification

規格 Spec	位置重複精度 Repeatability (mm)		±0.01			
	螺桿導程 Ball Screw Lead (mm)		5	10	20	40
	最高速度 Maximum Speed (mm/s)		250	500	1000	2000
	最大可搬重量 Maximum Payload	水平使用 Horizontal (kg)	120	120	83	43
		垂直使用 Vertical (kg)	50	40	25	12
	定格推力 Rated Thrust (N)		2563	1281	640	320
	標準行程 Stroke Pitch (mm)		50-1250mm/50間隔 50 mm Pitch			
部品 Parts	AC伺服馬達容量 AC Servo Motor Output (W)		750			
	滾珠螺桿外徑 Ball Screw Ø (mm)		C7 ϕ 20			
	高剛性直線滑軌 High Rigidity Linear Guide (mm)		W20XH15			
	連軸器 Coupling (mm)		12X19			
	原點感應器 Home Sensor	外掛 Outside	EE-SX672(NPN)			
		內置 Built-In	EE-SX674(NPN)			

※行程超過850時，會產生螺桿偏擺，此時請將速度調降。
When the stroke is over 850mm, the run-out of the ballscrew will occur.
We recommend to low down the working speed under this circumstances.

※馬達加減速設定0.2秒。
Acceleration and deacceleration value is set 0.2 second.

感應器接線圖<原點及端點> Sensor Layout

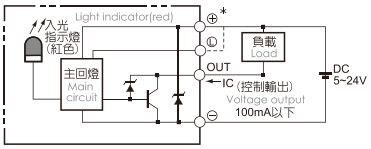

容許負載力距表 Allowable Overhang

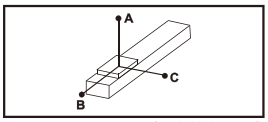

(單位 Unit : mm)

水平安裝 Horizontal Installation		A	B	C
導程 5 Lead	70kg	3235	349	408
	90kg	2482	263	306
	120kg	1861	187	218
導程 10 Lead	65kg	1911	338	373
	85kg	1445	248	276
	120kg	1000	164	182
導程 20 Lead	35kg	1666	547	538
	55kg	1030	331	328
	83kg	654	206	204
導程 40 Lead	15kg	1126	740	577
	22kg	755	491	384
	43kg	366	231	183

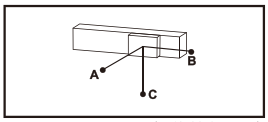

(單位 Unit : mm)

壁掛安裝 Wall Installation		A	B	C
導程 5 Lead	75kg	377	322	2988
	95kg	288	246	2333
	120kg	218	187	1850
導程 10 Lead	60kg	408	368	2092
	80kg	296	266	1554
	120kg	182	164	1002
導程 20 Lead	30kg	633	644	1961
	50kg	365	369	1143
	83kg	204	206	656
導程 40 Lead	12kg	729	936	1417
	22kg	384	491	755
	43kg	183	231	366

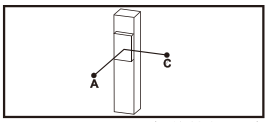

(單位 Unit : mm)

垂直安裝 Vertical Installation		A	C
導程 5 Lead	20kg	1368	1368
	30kg	911	911
	50kg	546	546
導程 10 Lead	15kg	1618	1618
	25kg	970	970
	40kg	607	607
導程 20 Lead	10kg	1922	1922
	14kg	1377	1377
	25kg	769	769
導程 40 Lead	7kg	1356	1356
	12kg	790	790
	-	-	-

靜態容許負載慣量 Static Loading Moment

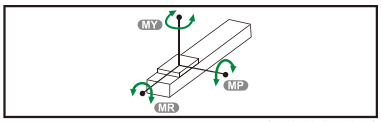

(單位 Unit : N.m)

MY	1032
MP	1034
MR	908

※力距表所表示的數據，代表重心。
The torque value in the chart indicate the center of gravity.

※符合型錄規範的正常使用下，保證壽命為10000公里。
Operation life is 10,000km when the product is using under the specified conditions.

※倒吊使用無法套用標準規範，如有需求請洽詢我司業務。
Data information is not for ceiling-mount inverse use.
Contact us for the details if you want to apply ceiling-mount inverse usage.

搭配伺服馬達一覽表 Suitable Motor Brand

廠牌 Brand	馬達記號 Mark	煞車有無 Brake	馬達容量 Watt	電源電壓 AC-Voltage	伺服馬達型號 Motor Model	驅動器型號 Driver Model
三菱 Mitsubishi	M	無煞車(水平仕樣) No Brake (Horizontal Type)	750	220	HG-KR73	MR-J4-70A
		有煞車(垂直仕樣) With Brake (Vertical Type)	750	220	HG-KR73B	MR-J4-70A
松下 Panasonic	P	無煞車(水平仕樣) No Brake (Horizontal Type)	750	220	MHMD082G1U	MCDHT3520
		有煞車(垂直仕樣) With Brake (Vertical Type)	750	220	MHMD082G1V	MCDHT3520
台達 Delta	T	無煞車(水平仕樣) No Brake (Horizontal Type)	750	220	ECMA-C20807ES	ASD-B20721-B
		有煞車(垂直仕樣) With Brake (Vertical Type)	750	220	ECMA-C20807FS	ASD-B20721-B

馬達外露/馬達下折
Motor Exposed / Motor Bottom Side

BC 馬達外露 Motor Exposed

2D CAD 3D CAD ● CAD图可至www.entak.cn下载 ●

單位 Unit : mm

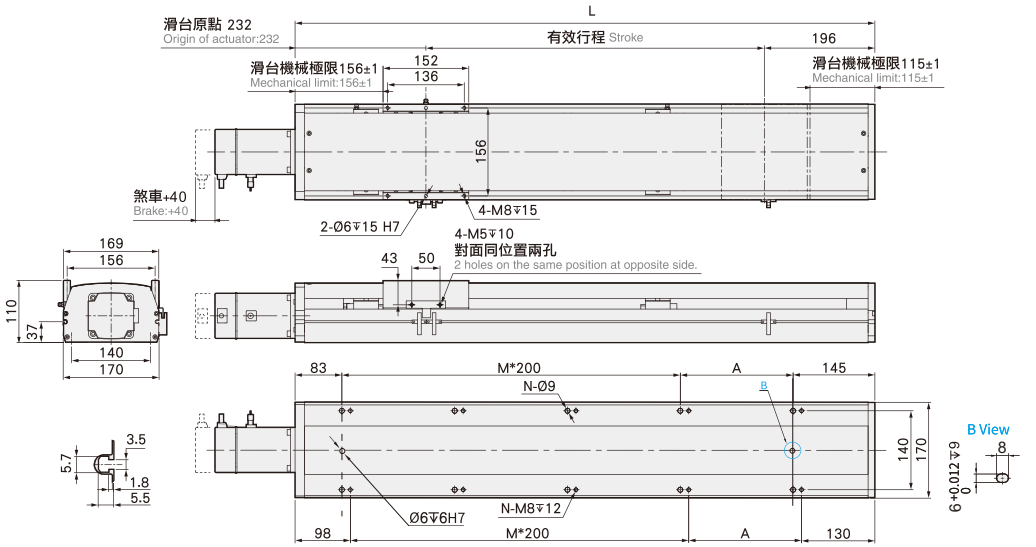

有效行程 stroke	800	850	900	950	1000	1050	1100	1150	1200	1250	1300	1350	1400	1450	1500	1550	1600	1650	1700	1750	1800	1850	1900	1950	2000	2050	2100	2150	2200
L	1228	1278	1328	1378	1428	1478	1528	1578	1628	1678	1728	1778	1828	1878	1928	1978	2028	2078	2128	2178	2228	2278	2328	2378	2428	2478	2528	2578	2628
A	200	50	100	150	200	50	100	150	200	50	100	150	200	50	100	150	200	50	100	150	200	50	100	150	200	50	100	150	200
M	4	5	5	5	5	6	6	6	6	7	7	7	7	8	8	8	8	9	9	9	9	10	10	10	10	11	11	11	11
N	12	14	14	14	14	16	16	16	16	18	18	18	18	20	20	20	20	22	22	22	22	24	24	24	24	26	26	26	26
KG	29.74	30.42	31.1	31.78	32.46	33.14	33.82	34.5	35.18	35.86	36.54	37.22	37.9	38.58	39.26	39.94	40.62	41.3	41.98	42.66	43.34	44.02	44.7	45.38	46.06	46.74	47.42	48.1	48.78

BM 馬達下折 Motor Bottom Side

2D CAD 3D CAD ● CAD图可至www.entak.cn下载 ●

單位 Unit : mm

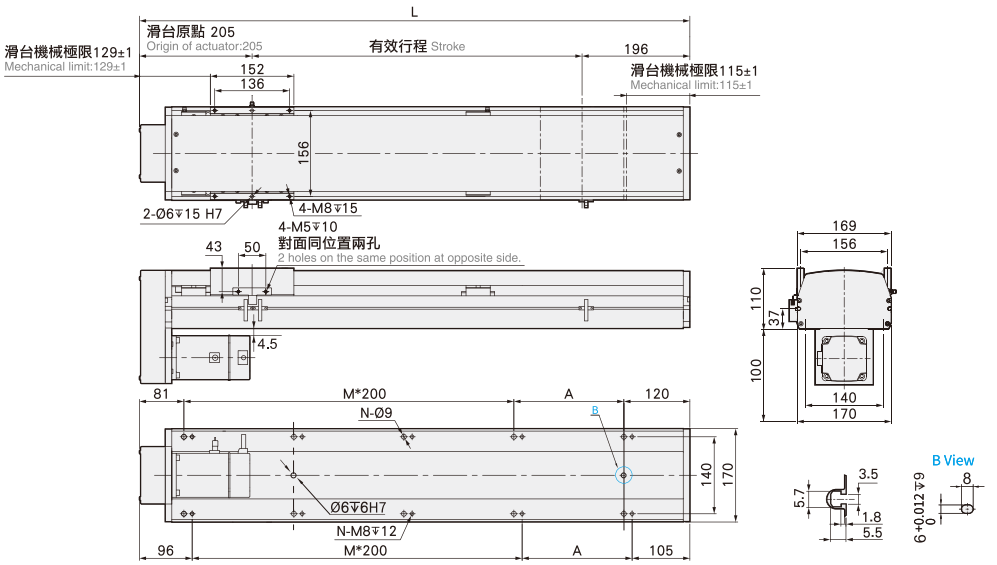

有效行程 stroke	800	850	900	950	1000	1050	1100	1150	1200	1250	1300	1350	1400	1450	1500	1550	1600	1650	1700	1750	1800	1850	1900	1950	2000	2050	2100	2150	2200
L	1201	1251	1301	1351	1401	1451	1501	1551	1601	1651	1701	1751	1801	1851	1901	1951	2001	2051	2101	2151	2201	2251	2301	2351	2401	2451	2501	2551	2601
A	200	50	100	150	200	50	100	150	200	50	100	150	200	50	100	150	200	50	100	150	200	50	100	150	200	50	100	150	200
M	4	5	5	5	5	6	6	6	6	7	7	7	7	8	8	8	8	9	9	9	9	10	10	10	10	11	11	11	11
N	12	14	14	14	14	16	16	16	16	18	18	18	18	20	20	20	20	22	22	22	22	24	24	24	24	26	26	26	26
KG	30.61	31.29	31.97	32.65	33.33	34.01	34.69	35.37	36.05	36.73	37.41	38.09	38.77	39.45	40.13	40.81	41.49	42.17	42.85	43.53	44.21	44.89	45.57	46.25	46.93	47.61	48.29	48.97	49.65

馬達左折/馬達右折
Motor Left Side / Motor Right Side

BL 馬達左折 Motor Left Side

2D CAD 3D CAD ● CAD图可至www.entak.cn下载 ●

單位 Unit : mm

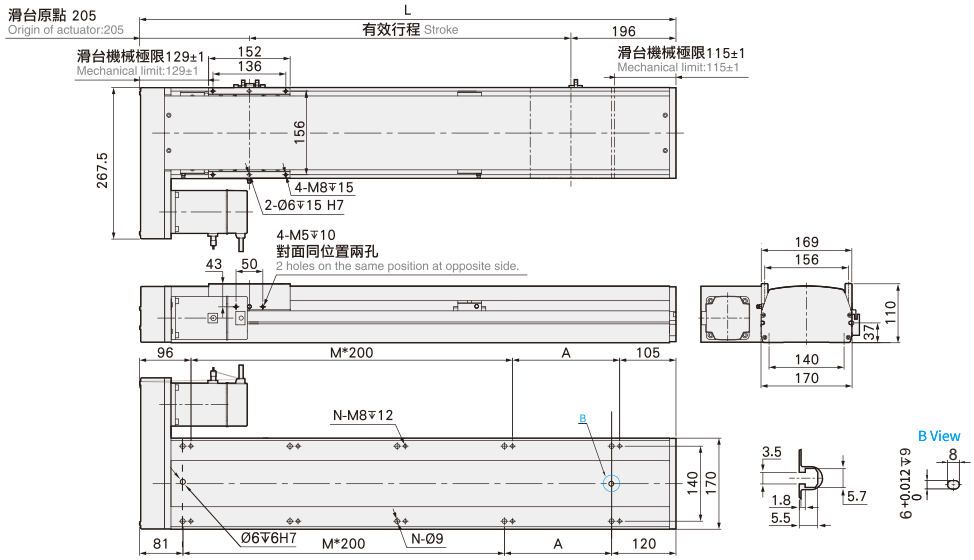

有效行程 stroke	800	850	900	950	1000	1050	1100	1150	1200	1250	1300	1350	1400	1450	1500	1550	1600	1650	1700	1750	1800	1850	1900	1950	2000	2050	2100	2150	2200
L	1201	1251	1301	1351	1401	1451	1501	1551	1601	1651	1701	1751	1801	1851	1901	1951	2001	2051	2101	2151	2201	2251	2301	2351	2401	2451	2501	2551	2601
A	200	50	100	150	200	50	100	150	200	50	100	150	200	50	100	150	200	50	100	150	200	50	100	150	200	50	100	150	200
M	4	5	5	5	5	6	6	6	6	7	7	7	7	8	8	8	8	9	9	9	9	10	10	10	10	11	11	11	11
N	12	14	14	14	14	16	16	16	16	18	18	18	18	20	20	20	20	22	22	22	22	24	24	24	24	26	26	26	26
KG	30.61	31.29	31.97	32.65	33.33	34.01	34.69	35.37	36.05	36.73	37.41	38.09	38.77	39.45	40.13	40.81	41.49	42.17	42.85	43.53	44.21	44.89	45.57	46.25	46.93	47.61	48.29	48.97	49.65

BR 馬達右折 Motor Right Side

2D CAD 3D CAD ● CAD图可至www.entak.cn下载 ●

單位 Unit : mm

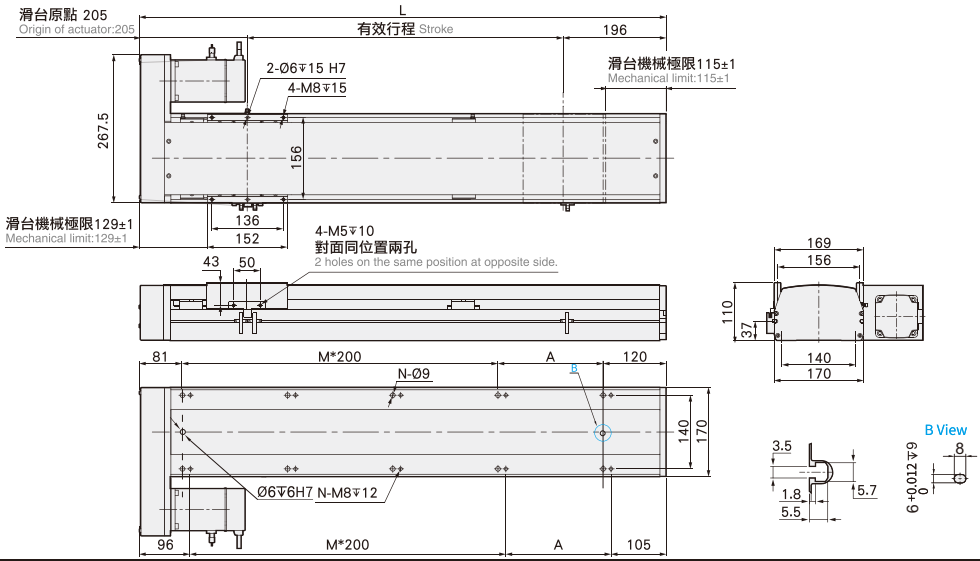

有效行程 stroke	800	850	900	950	1000	1050	1100	1150	1200	1250	1300	1350	1400	1450	1500	1550	1600	1650	1700	1750	1800	1850	1900	1950	2000	2050	2100	2150	2200
L	1201	1251	1301	1351	1401	1451	1501	1551	1601	1651	1701	1751	1801	1851	1901	1951	2001	2051	2101	2151	2201	2251	2301	2351	2401	2451	2501	2551	2601
A	200	50	100	150	200	50	100	150	200	50	100	150	200	50	100	150	200	50	100	150	200	50	100	150	200	50	100	150	200
M	4	5	5	5	5	6	6	6	6	7	7	7	7	8	8	8	8	9	9	9	9	10	10	10	10	11	11	11	11
N	12	14	14	14	14	16	16	16	16	18	18	18	18	20	20	20	20	22	22	22	22	24	24	24	24	26	26	26	26
KG	30.61	31.29	31.97	32.65	33.33	34.01	34.69	35.37	36.05	36.73	37.41	38.09	38.77	39.45	40.13	40.81	41.49	42.17	42.85	43.53	44.21	44.89	45.57	46.25	46.93	47.61	48.29	48.97	49.65

NC220M 單軸/1-axis

▶ 長行程 Long Stroke ▶ 螺桿驅動 Ball Screw Drive

◎可對應無塵規格。
Customiza ble for clean room type.

此圖僅供參考，出貨規格詳見尺寸圖面
The picture is just for the reference. Please check the the actual dimensions on the drawing.

最大行程 Maximum Stroke	最高速度 Maximum Speed	馬達容量 Motor Output	滾珠螺桿 Ball Screw	直線滑軌 Linear Guide
2400mm	1600mm/s	750W	ø25mm	20x 15－2支

※馬達最高轉速：2400rpm。
※Maximum motor speed: 2400rpm.

型號表示方式 Ordering Method

NC220M - L10 - 850 - M - M75B - C4 - 0001

本體型號 Model

特注式樣 Customization Order No.

行程 Stroke

850-2400mm
50間隔 50 mm Pitch

螺桿導程 Ball Screw Lead

5	5mm
10	10mm
20	20mm
32	32mm

馬達位置 Motor Position

M	馬達直結 Motor Hidden In
BC	馬達外露 Motor Exposed
BL	馬達左折 Motor Left Side
BR	馬達右折 Motor Right Side
BM	馬達下折 Motor Bottom Sid e

馬達廠牌 Motor Brand

M	三菱 Mitsubishi	10	－	B
P	松下 Panasonic	20	－	
Y	安川 Yaskawa	40	－	
T	台達 Delta	75	750W	

*若無煞車則不表示。*If No Brake,No Description.

原點感應器 Home Sensor

外掛型 Out Side	
C	馬達側 Motor Side
D	反馬達側 Opposite Motor Side
無 SENSOR No Sensor	
E	無 SENSOR No Sensor

端點極限感應器 Limit Sensor

外掛型 Out Side	
3	1只 1 Pc
4	2只 2 Pc
無 SENSOR No Sensor	
5	無 SENSOR No Sensor

基本仕樣 Specification

規格 Spec	位置重複精度 Repeatability (mm)		±0.01			
	螺桿導程 Ball Screw Lead (mm)		5	10	25	50
	最高速度 Maximum Speed (mm/s)		250	500	1250	2500
	最大可搬重量 Maximum Payload	水平使用 Horizontal (kg)	150	150	105	50
		垂直使用 Vertical (kg)	55	45	20	8
	定格推力 Rated Thrust (N)		2563	1281	640	210
	標準行程 Stroke Pitch (mm)		50-1500mm/50間隔 50 mm Pitch			
部品 Parts	AC伺服馬達容量 AC Servo Motor Output (W)		750			
	滾珠螺桿外徑 Ball Screw Ø (mm)		C7 ϕ 25			C7 ϕ 20
	高剛性直線滑軌 High Rigidity Linear Guide (mm)		W23XH20			
	連軸器 Coupling (mm)		17X19			12X19
	原點感應器 Home Sensor	外掛 Outside	EE-SX672(NPN)			
		內置 Built-In	EE-SX674(NPN)			

※行程超過900時，會產生螺桿偏擺，此時請將速度調降。
When the stroke is over 900mm, the run-out of the ballscrew will occur. We recommend to low down the working speed under this circumstances.

※馬達加減速設定0.2秒。
Acceleration and deacceleration value is set 0.2 second.

感應器接線圖<原點及端點> Sensor Layout

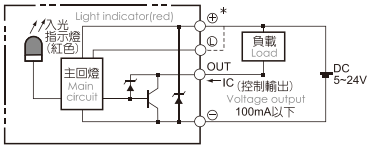

容許負載力距表 Allowable Overhang

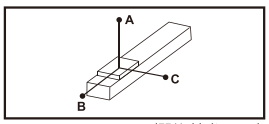

(單位 Unit : mm)

水平安裝 Horizontal Installation		A	B	C
導程 5 Lead	100	5000	633	557
	125	3880	491	431
	150	3357	396	347
導程 10 Lead	100	3220	563	474
	125	2554	434	367
	150	2113	349	295
導程 25 Lead	65	1522	614	458
	85	1136	451	336
	105	893	350	262
導程 50 Lead	10	4010	3460	4040
	30	3011	1911	2003
	60	2453	980	730

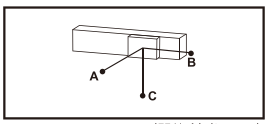

(單位 Unit : mm)

豎掛安裝 Wall Installation		A	B	C
導程 5 Lead	110	500	569	4500
	130	412	469	3711
	150	347	396	3357
導程 10 Lead	110	427	503	2900
	130	351	414	2444
	150	295	349	2113
導程 25 Lead	70	420	564	1404
	90	315	420	1066
	105	262	350	893
導程 50 Lead	5	3057	4113	4113
	15	2112	3387	2108
	30	1020	2461	668

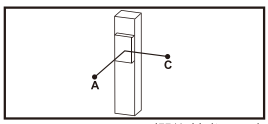

(單位 Unit : mm)

垂直安裝 Vertical Installation		A	C
導程 5 Lead	30	2355	2355
	40	1768	1768
	55	1288	1288
導程 10 Lead	25	2505	2505
	35	1795	1795
	45	1396	1396
導程 25 Lead	15	2711	2711
	20	2033	2033
	-	-	-
導程 50 Lead	-	-	-
	-	-	-
	-	-	-

靜態容許負載慣量 Static Loading Moment

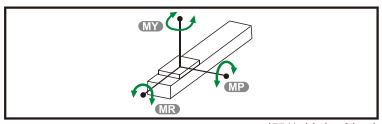

(單位 Unit : N.m)

MY	2052
MP	2052
MR	1810

※力距表所表示的數據，代表重心。
The torque value in the chart indicate the center of gravity.

※符合型錄規範的正常使用下，保證壽命為10000公里。
Operation life is 10,000km when the product is using under the specified conditions.

※倒吊使用無法套用標準規範，如有需求請洽詢我司業務。
Data information is not for ceiling-mount inverse use. Contact us for the details if you want to apply ceiling-mount inverse usage.

搭配伺服馬達一覽表 Suitable Motor Brand

廠牌 Brand	馬達記號 Mark	煞車有無 Brake	馬達容量 Watt	電源電壓 AC-Voltage	伺服馬達型號 Motor Model	驅動器型號 Driver Model
三菱 Mitsubishi	M	無煞車(水平仕樣) No Brake (Horizontal Type)	750	220	HG-KR73	MR-J4-70A
		有煞車(垂直仕樣) With Brake (Vertical Type)	750	220	HG-KR73B	MR-J4-70A
松下 Panasonic	P	無煞車(水平仕樣) No Brake (Horizontal Type)	750	220	MHMD082G1U	MCDHT3520
		有煞車(垂直仕樣) With Brake (Vertical Type)	750	220	MHMD082G1V	MCDHT3520
台達 Delta	T	無煞車(水平仕樣) No Brake (Horizontal Type)	750	220	ECMA-C20807ES	ASD-B20721-B
		有煞車(垂直仕樣) With Brake (Vertical Type)	750	220	ECMA-C20807FS	ASD-B20721-B

馬達直結/馬達外露
Motor Hidden In / Motor Exposed

M 馬達直結 Motor Hidden In

2D CAD 3D CAD ● CAD图可至www.entak.cn下载 ●

單位 Unit : mm

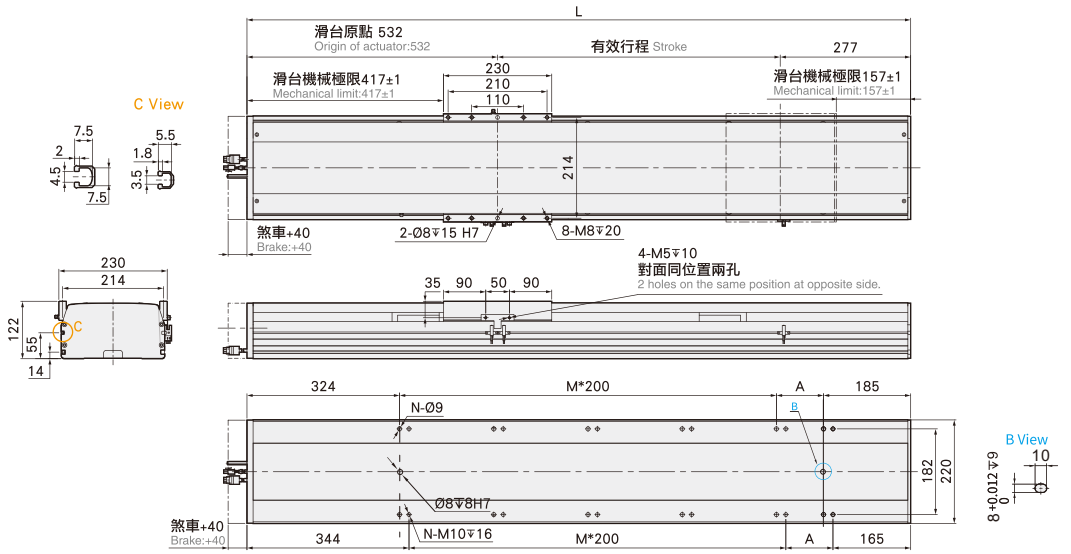

有效行程 stroke	850	900	950	1000	1050	1100	1150	1200	1250	1300	1350	1400	1450	1500	1550	1600	1650	1700	1750	1800	1850	1900	1950	2000	2050	2100	2150	2200	2250	2300	2350	2400
L	1659	1709	1759	1809	1859	1909	1959	2009	2059	2109	2159	2209	2259	2309	2359	2409	2459	2509	2559	2609	2659	2709	2759	2809	2859	2909	2959	3009	3059	3109	3159	3209
A	150	200	50	100	150	200	50	100	150	200	50	100	150	200	50	100	150	200	50	100	150	200	50	100	150	200	50	100	150	200	50	100
M	5	5	6	6	6	6	7	7	7	7	8	8	8	8	9	9	9	9	10	10	10	10	11	11	11	11	12	12	12	12	13	13
N	14	14	16	16	16	16	18	18	18	18	20	20	20	20	22	22	22	22	24	24	24	24	26	26	26	26	28	28	28	28	30	30
KG	56.61	57.97	59.33	60.69	62.05	63.41	64.77	66.13	67.49	68.85	70.21	71.57	72.93	74.29	75.65	77.01	78.37	79.73	81.09	82.45	83.81	85.17	86.53	87.89	89.25	90.61	91.97	93.33	94.69	96.05	97.41	98.77

BC 馬達外露 Motor Exposed

2D CAD 3D CAD ● CAD图可至www.entak.cn下载 ●

單位 Unit : mm

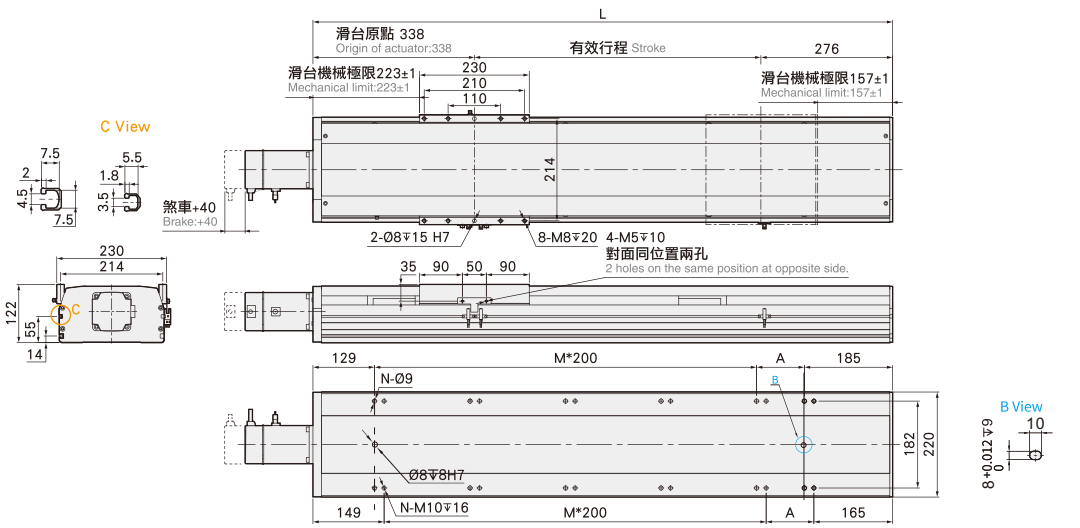

有效行程 stroke	850	900	950	1000	1050	1100	1150	1200	1250	1300	1350	1400	1450	1500	1550	1600	1650	1700	1750	1800	1850	1900	1950	2000	2050	2100	2150	2200	2250	2300	2350	2400
L	1464	1514	1564	1614	1664	1714	1764	1814	1864	1914	1964	2014	2064	2114	2164	2214	2264	2314	2364	2414	2464	2514	2564	2614	2664	2714	2764	2814	2864	2914	2964	3014
A	150	200	50	100	150	200	50	100	150	200	50	100	150	200	50	100	150	200	50	100	150	200	50	100	150	200	50	100	150	200	50	100
M	5	5	6	6	6	6	7	7	7	7	8	8	8	8	9	9	9	9	10	10	10	10	11	11	11	11	12	12	12	12	13	13
N	14	14	16	16	16	16	18	18	18	18	20	20	20	20	22	22	22	22	24	24	24	24	26	26	26	26	28	28	28	28	30	30
KG	53.91	55.27	56.63	57.99	59.35	60.71	62.07	63.43	64.79	66.15	67.51	68.87	70.23	71.59	72.95	74.31	75.67	77.03	78.39	79.75	81.11	82.47	83.83	85.19	86.55	87.91	89.27	90.63	91.99	93.35	94.71	96.07

馬達左折/馬達右折
Motor Left Side / Motor Right Side

BL 馬達左折 Motor Left Side

2D CAD 3D CAD ● CAD图可至www.entak.cn下载 ●

單位 Unit : mm

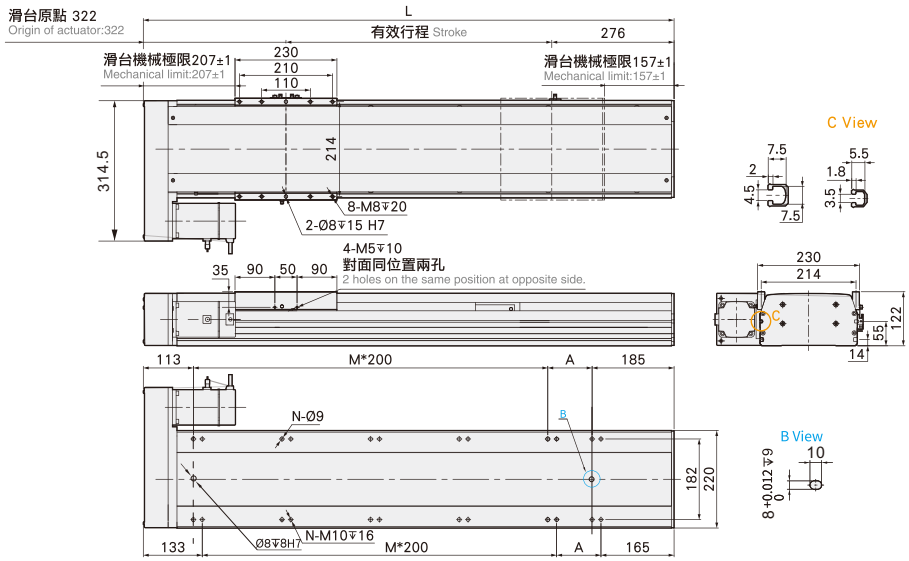

有效行程 stroke	850	900	950	1000	1050	1100	1150	1200	1250	1300	1350	1400	1450	1500	1550	1600	1650	1700	1750	1800	1850	1900	1950	2000	2050	2100	2150	2200	2250	2300	2350	2400
L	1448	1498	1548	1598	1648	1698	1748	1798	1848	1898	1948	1998	2048	2098	2148	2198	2248	2298	2348	2398	2448	2498	2548	2598	2648	2698	2748	2798	2848	2898	2948	2998
A	150	200	50	100	150	200	50	100	150	200	50	100	150	200	50	100	150	200	50	100	150	200	50	100	150	200	50	100	150	200	50	100
M	5	5	6	6	6	6	7	7	7	7	8	8	8	8	9	9	9	9	10	10	10	10	11	11	11	11	12	12	12	12	13	13
N	14	14	16	16	16	16	18	18	18	18	20	20	20	20	22	22	22	22	24	24	24	24	26	26	26	26	28	28	28	28	30	30
KG	55.11	56.47	57.83	59.19	60.55	61.91	63.27	64.63	65.99	67.35	68.71	70.07	71.43	72.79	74.15	75.51	76.87	78.23	79.59	80.95	82.31	83.67	85.03	86.39	87.75	89.11	90.47	91.83	93.19	94.55	95.91	97.27

BR 馬達右折 Motor Right Side

2D CAD 3D CAD ● CAD图可至www.entak.cn下载 ●

單位 Unit : mm

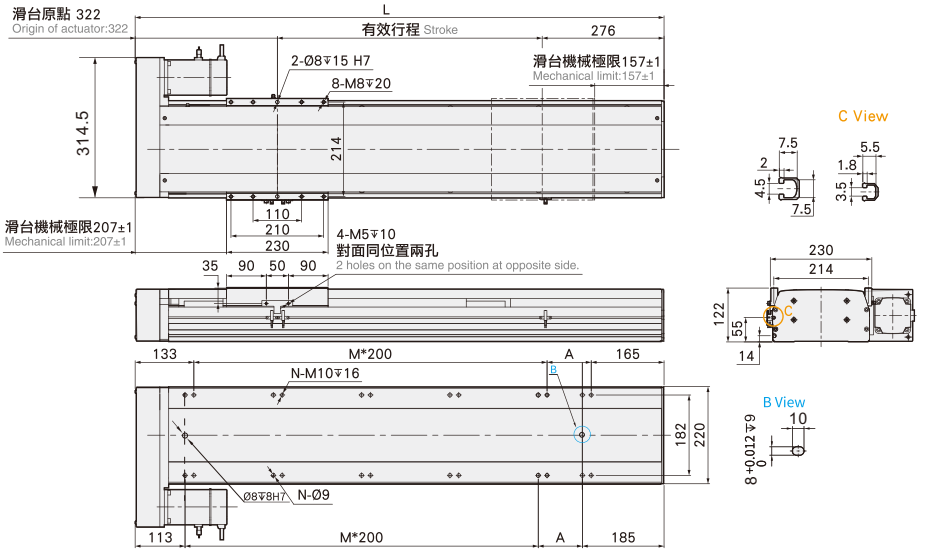

有效行程 stroke	850	900	950	1000	1050	1100	1150	1200	1250	1300	1350	1400	1450	1500	1550	1600	1650	1700	1750	1800	1850	1900	1950	2000	2050	2100	2150	2200	2250	2300	2350	2400
L	1448	1498	1548	1598	1648	1698	1748	1798	1848	1898	1948	1998	2048	2098	2148	2198	2248	2298	2348	2398	2448	2498	2548	2598	2648	2698	2748	2798	2848	2898	2948	2998
A	150	200	50	100	150	200	50	100	150	200	50	100	150	200	50	100	150	200	50	100	150	200	50	100	150	200	50	100	150	200	50	100
M	5	5	6	6	6	6	7	7	7	7	8	8	8	8	9	9	9	9	10	10	10	10	11	11	11	11	12	12	12	12	13	13
N	14	14	16	16	16	16	18	18	18	18	20	20	20	20	22	22	22	22	24	24	24	24	26	26	26	26	28	28	28	28	30	30
KG	55.11	56.47	57.83	59.19	60.55	61.91	63.27	64.63	65.99	67.35	68.71	70.07	71.43	72.79	74.15	75.51	76.87	78.23	79.59	80.95	82.31	83.67	85.03	86.39	87.75	89.11	90.47	91.83	93.19	94.55	95.91	97.27

馬達下折
Motor Bottom Side

BM 馬達下折 Motor Bottom Side

2D CAD 3D CAD

• CAD图可至www.entak.cn下载 •

單位 Unit : mm

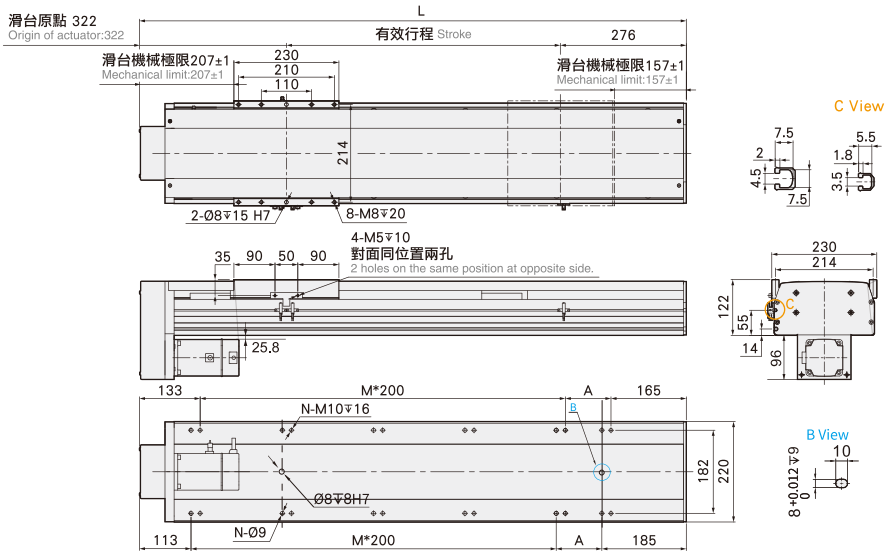

有效行程 stroke	850	900	950	1000	1050	1100	1150	1200	1250	1300	1350	1400	1450	1500	1550	1600	1650	1700	1750	1800	1850	1900	1950	2000	2050	2100	2150	2200	2250	2300	2350	2400
L	1448	1498	1548	1598	1648	1698	1748	1798	1848	1898	1948	1998	2048	2098	2148	2198	2248	2298	2348	2398	2448	2498	2548	2598	2648	2698	2748	2798	2848	2898	2948	2998
A	150	200	50	100	150	200	50	100	150	200	50	100	150	200	50	100	150	200	50	100	150	200	50	100	150	200	50	100	150	200	50	100
M	5	5	6	6	6	6	7	7	7	7	8	8	8	8	9	9	9	9	10	10	10	10	11	11	11	11	12	12	12	12	13	13
N	14	14	16	16	16	16	18	18	18	18	20	20	20	20	22	22	22	22	24	24	24	24	26	26	26	26	28	28	28	28	30	30
KG	55.11	56.47	57.83	59.19	60.55	61.91	63.27	64.63	65.99	67.35	68.71	70.07	71.43	72.79	74.15	75.51	76.87	78.23	79.59	80.95	82.31	83.67	85.03	86.39	87.75	89.11	90.47	91.83	93.19	94.55	95.91	97.27